Podgrzewacze ciepłej wody użytkowej

Storatherm Aqua Load Zasobnik ciepłej wody użytkowej



AL 300/R - 500/R



AL 1500/R3 - 3000/R3

Dane techniczne

- Zasobnik stojący do magazynowania ciepłej wody użytkowej
- Powłoka emaliowana zgodnie z normą DIN 4753 T3
- Anoda magnezowa, termometr, regulowane nogi
- Do 4 otworów rewizyjnych
- ≤ 2.000 l dostawa z nałożoną izolacją
- maks. dopuszczalne nadciśnienie robocze:
  → woda użytkowa 10 bar
- maks. dopuszczalna temperatura robocza:
  → woda użytkowa 95 °C

Zestawienie typów

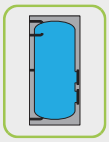

AL.../R2
Zasobnik wody użytkowej

izolacja
Izolacja z włókien poliestrowych z płaszczem foliowym, grubość 120 mm, z możliwością demontażu

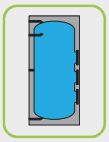

AL.../R3
Zasobnik wody użytkowej

izolacja
Izolacja z włókien poliestrowych z płaszczem foliowym, grubość 120 mm, z możliwością demontażu

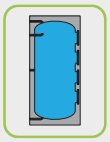

AL.../R4
Zasobnik wody użytkowej

izolacja
Izolacja z włókien poliestrowych z płaszczem foliowym, grubość 120 mm, z możliwością demontażu



AL.../R
Zasobnik wody użytkowej

izolacja
do 500 l: izolacja rECOflex® z płaszczem foliowym, bez możliwości demontażu
od 750 l: izolacja z włókien poliestrowych, grubość 100 mm, płaszcz foliowy, z możliwością demontażu

Data utworzenia 25-11-2026 Z zastrzeżeniem zmian, błędów i pominięć.
Reflex Winkelmann GmbH Gersteinstrasse 19 59227 Ahlen, Niemcy +49 2382 7069-0 www.reflex-winkelmann.com info@reflex.de

Storatherm Aqua Load Zasobnik ciepłej wody użytkowej

Typ	Indeks kolor biały	Kl. Efekt. Energ.[1]	Pojemność nominalna zbiornika wody pitnej [l]	Max. głębokość montażu grzałki EEHR [mm]	Max. głębokość montażu grzałki EFHR [mm]	Przekątna przechyłu [mm]	Waga [kg]
Storatherm Aqua Load AL .../R Zasobnik wody użytkowej							
AL 300/R_C	7844400	C	304	–	491	1906	90,00
AL 500/R_C	7844500	C	479	–	588	2054	155,00
AL 750/R_C	7844600	C	757	–	750	2122	214,00
AL 1000/R_C	7844700	C	983	–	848	2178	242,00
Storatherm Aqua Load AL .../R2 Zasobnik wody użytkowej							
AL 300/R2_C	7353100	C	304	–	491	1883	90,00
AL 500/R2_C	7353200	C	479	–	588	2025	155,00
AL 750/R2_C	7353300	C	754	–	750	2123	214,00
AL 1000/R2_C	7353400	C	979	–	848	2179	267,00
Storatherm Aqua Load AL .../R3 Zasobnik wody użytkowej							
AL 1500/R3_C	7845100	C	1474	–	992	2353	410,50
AL 2000/ R3_C	7845200	C	2017	–	1192	2338	555,00
Storatherm Aqua Load AL .../R4 Zasobnik wody użytkowej							
AL 3000/R4	7845400	–	2794	–	1216	3020	642,00
AL 4000/R4	7845480	–	4031	1588	1530	2893	939,00
AL 5000/R4	7845490	–	4907	1588	1530	3343	1070,00

[1] Klasa efektywności energetycznej

Data utworzenia 25-11-2026 Z zastrzeżeniem zmian, błędów i pominięć.

Reflex Winkelmann GmbH Gersteinstrasse 19 59227 Ahlen, Niemcy +49 2382 7069-0 www.reflex-winkelmann.com info@reflex.de

Storatherm Aqua Load Zasobnik ciepłej wody użytkowej

Wymiary urządzeń

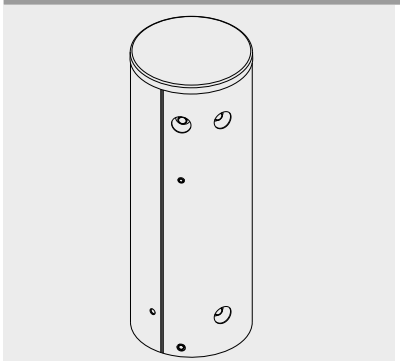

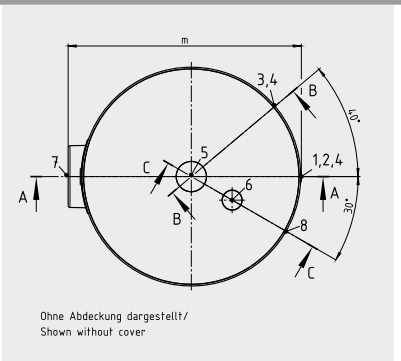

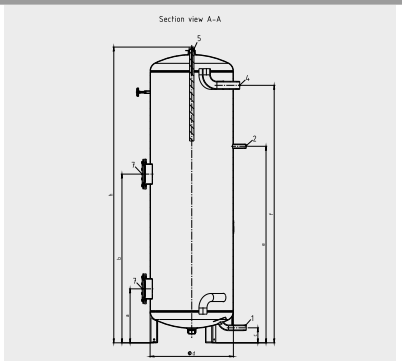

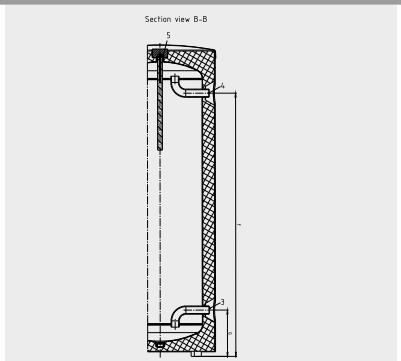

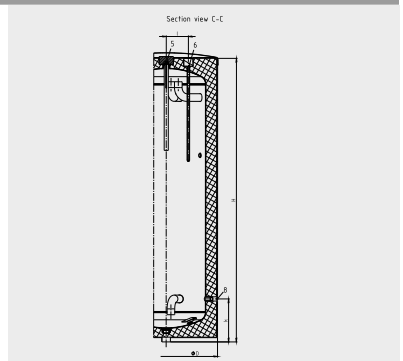

Typ	Średnica	Średnica bez izolacji	Głębokość podgrzewacza	Maks. wysokość	Wysokość bez izolacji	Wysokość przyłącza						
						EFHR 1	EFHR 2	ciepłej wody	cyrkulacji	mufy/ kołnierza 1	opróżniania	zimnej wody
	D [mm]	d [mm]	m [mm]	H [mm]	h [mm]	a [mm]	b [mm]	f [mm]	e [mm]	c [mm]	k [mm]	g [mm]
Storatherm Aqua Load AL .../R Zasobnik wody użytkowej												
AL 300/R_C	600	500	641	1794	1756	325	–	1546	1180	90	272	272
AL 500/R_C	700	597	770	1921	1893	276	–	1674	1265	55	238	238
Storatherm Aqua Load AL .../R2 Zasobnik wody użytkowej												
AL 300/R2_C	650	500	691	1794	1756	325	1013	1546	1180	90	272	272
AL 500/R2_C	700	598	767	1921	1893	276	1040	1674	1265	55	238	238

Data utworzenia 25-11-2026 Z zastrzeżeniem zmian, błędów i pominięć.

Reflex Winkelmann GmbH Gersteinstrasse 19 59227 Ahlen, Niemcy +49 2382 7069-0 www.reflex-winkelmann.com info@reflex.de

Storatherm Aqua Load Zasobnik ciepłej wody użytkowej

Wymiary urządzeń

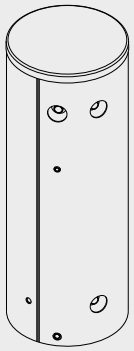

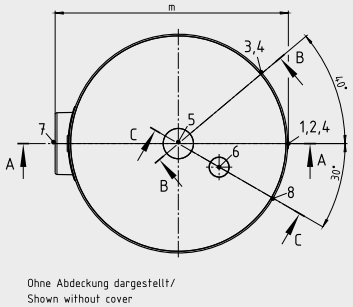

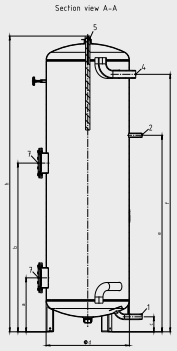

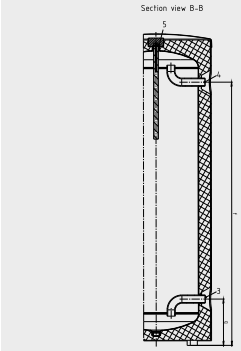

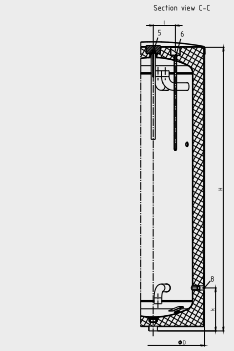

Typ	Otwór rewizyjny (możliwy montaż grzałki) 7	Przyłącze ciepłej wody 4	Przyłącze cyrkulacji 2	Przyłącze czujnika temperatury 6	Przyłącze mufa/kołnierz 1	Przyłącze opróżniania 8	Przyłącze zimnej wody 3
Storatherm Aqua Load AL .../R Zasobnik wody użytkowej							
AL 300/R_C	DN110	R 1 ½"	R ¾"	16 mm	R 1"	G ½"	R 1 ½"
AL 500/R_C	DN110	R 1 ½"	R ¾"	16 mm	R 1"	G ½"	R 1 ½"
Storatherm Aqua Load AL .../R2 Zasobnik wody użytkowej							
AL 300/R2_C	DN110	R 1 ½"	R ¾"	16 mm	R 1"	G ½"	R 1 ½"
AL 500/R2_C	DN110	R 1 ½"	R ¾"	16 mm	R 1"	G ½"	R 1 ½"

Data utworzenia 25-11-2026 Z zastrzeżeniem zmian, błędów i pominięć.

Reflex Winkelmann GmbH Gersteinstrasse 19 59227 Ahlen, Niemcy +49 2382 7069-0 www.reflex-winkelmann.com info@reflex.de

Storatherm Aqua Load Zasobnik ciepłej wody użytkowej

Wymiary urządzeń

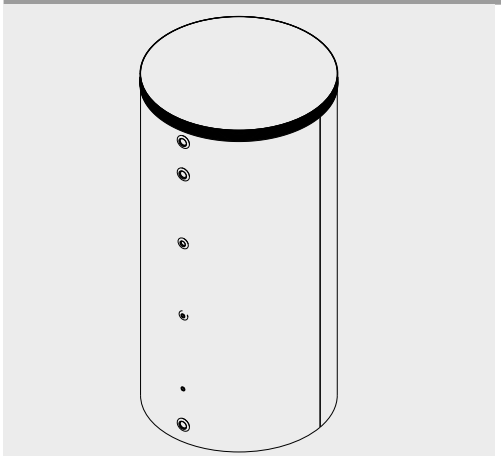

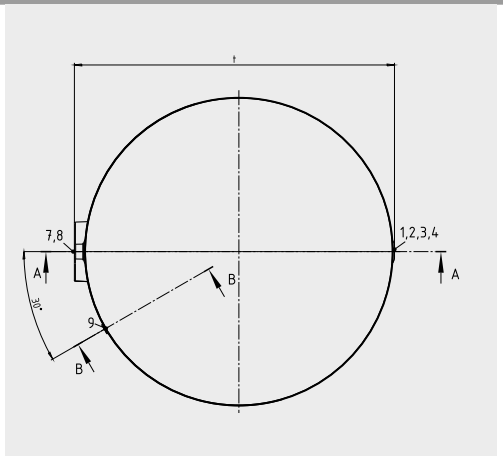

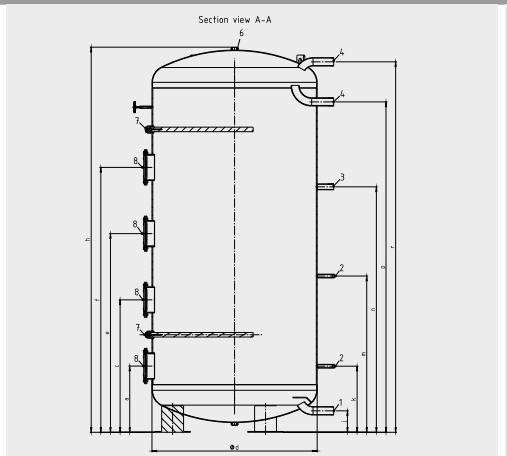

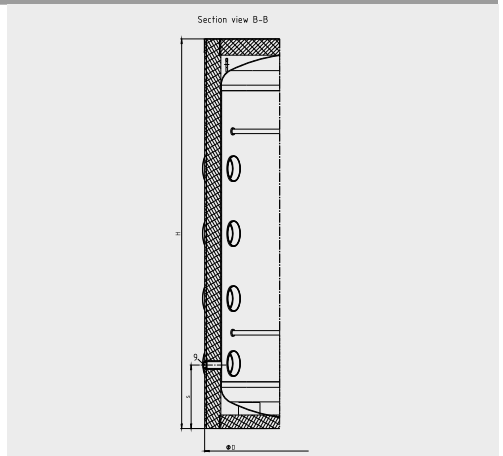

Typ	Średnica	Średnica bez izolacji	Głębokość podgrzewacz	Maks. wysokość	Wysokość bez izolacji	Wysokość przyłącza										
						ciepłej wody	ciepłej wody 2	cyrkulacji	czujnika 1	czujnika 2	mufy/ kołnierza 1	mufy/ kołnierza 2	mufy/ kołnierza 3	mufy/ kołnierza 4	opróżniania	zimnej wody
	D [mm]	d [mm]	t [mm]	H [mm]	h [mm]	r [mm]	p [mm]	n [mm]	k [mm]	m [mm]	a [mm]	c [mm]	e [mm]	f [mm]	s [mm]	j [mm]
Storatherm Aqua Load AL .../R Zasobnik wody użytkowej																
AL 750/R_C	950	750	1055	2042	1939	1894	1643	1148	293	948	383	–	–	–	–	102
AL 1000/R_C	1050	850	1156	2068	1969	1911	1651	1156	301	956	391	–	–	–	–	100
Storatherm Aqua Load AL .../R2 Zasobnik wody użytkowej																
AL 750/R2_C	960	750	1059	2035	1939	1893	1642	1147	101	947	382	752	–	–	–	101
AL 1000/R2_C	1050	850	1147	2060	1968	1910	1650	1155	300	955	390	740	–	–	–	100

Data utworzenia 25-11-2026 Z zastrzeżeniem zmian, błędów i pominięć.

Reflex Winkelmann GmbH Gersteinstrasse 19 59227 Ahlen, Niemcy +49 2382 7069-0 www.reflex-winkelmann.com info@reflex.de

Storatherm Aqua Load Zasobnik ciepłej wody użytkowej

Typ	Średnica	Średnica bez izolacji	Głębokość podgrzewacza	Maks. wysokość	Wysokość bez izolacji	Wysokość przyłącza										
						ciepłej wody	ciepłej wody 2	cyrkulacji	czujnika 1	czujnika 2	mufy/ kołnierza 1	mufy/ kołnierza 2	mufy/ kołnierza 3	mufy/ kołnierza 4	opróżniania	zimnej wody
	D [mm]	d [mm]	t [mm]	H [mm]	h [mm]	r [mm]	p [mm]	n [mm]	k [mm]	m [mm]	a [mm]	c [mm]	e [mm]	f [mm]	s [mm]	j [mm]
Storatherm Aqua Load AL .../R3 Zasobnik wody użytkowej																
AL 1500/R3_C	1240	1000	1290	2221	2128	2049	1763	1357	322	1077	412	824	1236	–	350	105
AL 2000/ R3_C	1440	1200	1490	2139	2039	1960	1650	1388	353	1108	443	886	1329	–	360	118
Storatherm Aqua Load AL .../R4 Zasobnik wody użytkowej																
AL 3000/R4	1440	1200	1492	2884	2797	2691	2400	1966	391	1546	481	962	1443	1924	470	156

Data utworzenia 25-11-2026 Z zastrzeżeniem zmian, błędów i pominięć.

Reflex Winkelmann GmbH Gersteinstrasse 19 59227 Ahlen, Niemcy +49 2382 7069-0 www.reflex-winkelmann.com info@reflex.de

Storatherm Aqua Load Zasobnik ciepłej wody użytkowej

Wymiary urządzeń

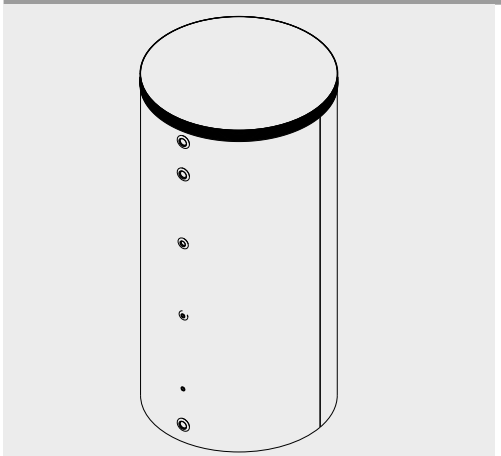

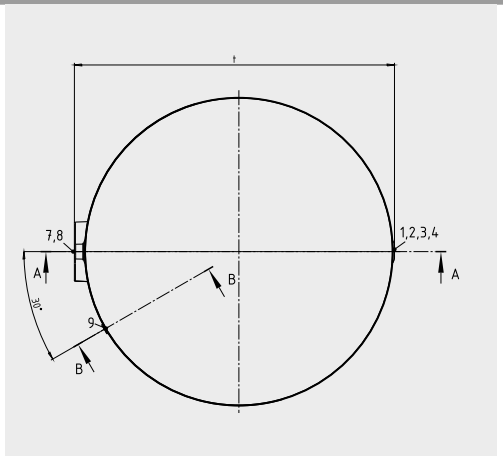

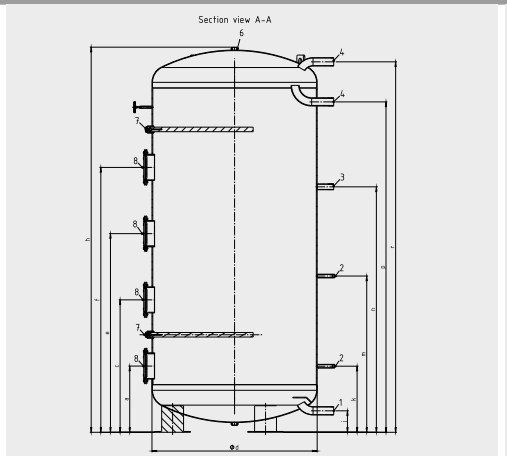

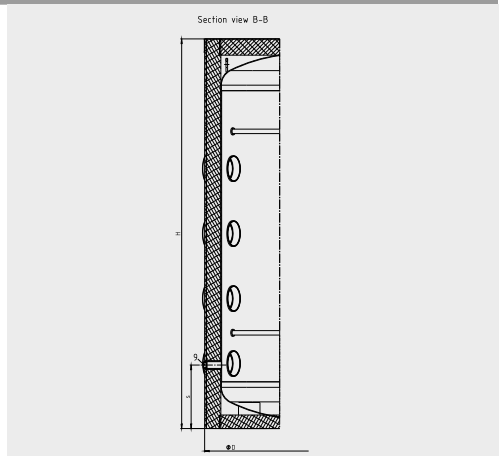

Typ	Otwór rewizyjny (możliwy montaż grzałki) 8	Przyłącze ciepłej wody 4	Przyłącze cyrkulacji 3	Przyłącze czujnika temperatury 2	Przyłącze mufa/kołnierz 6	Przyłącze opróżniania 9	Przyłącze zimnej wody 1
Storatherm Aqua Load AL .../R Zasobnik wody użytkowej							
AL 750/R_C	DN180	R 2"	R 1 ¼"	G ½"	G 1 ¼"	–	R 2"
AL 1000/R_C	DN180	R 2"	R 1 ¼"	G ½"	G 1 ¼"	–	R 2"
Storatherm Aqua Load AL .../R2 Zasobnik wody użytkowej							
AL 750/R2_C	DN180	R 2"	R 1 ¼"	G ½"	G 1 ¼"	–	R 2"
AL 1000/R2_C	DN180	R 2"	R 1 ¼"	G ½"	G 1 ¼"	–	R 2"
Storatherm Aqua Load AL .../R3 Zasobnik wody użytkowej							
AL 1500/R3_C	DN180	R 2"	R 1 ¼"	Rp ½"	G 1 ¼"	G 1 ½"	R 2"
AL 2000/ R3_C	DN180	R 2"	R 1 ¼"	Rp ½"	G 1 ¼"	G 1 ½"	R 2"

Data utworzenia 25-11-2026 Z zastrzeżeniem zmian, błędów i pominięć.

Reflex Winkelmann GmbH Gersteinstrasse 19 59227 Ahlen, Niemcy +49 2382 7069-0 www.reflex-winkelmann.com info@reflex.de

Storatherm Aqua Load Zasobnik ciepłej wody użytkowej

Typ	Otwór rewizyjny (możliwy montaż grzałki) 8	Przyłącze ciepłej wody 4	Przyłącze cyrkulacji 3	Przyłącze czujnika temperatury 2	Przyłącze mufa/kołnierz 6	Przyłącze opróżniania 9	Przyłącze zimnej wody 1
Storatherm Aqua Load AL .../R4 Zasobnik wody użytkowej							
AL 3000/R4	DN180	R 2"	R 1 ¼"	Rp ½"	G 1 ¼"	G 1 ½"	R 2"

Data utworzenia 25-11-2026 Z zastrzeżeniem zmian, błędów i pominięć.

Reflex Winkelmann GmbH Gersteinstrasse 19 59227 Ahlen, Niemcy +49 2382 7069-0 www.reflex-winkelmann.com info@reflex.de

Storatherm Aqua Load Zasobnik ciepłej wody użytkowej

Wymiary urządzeń

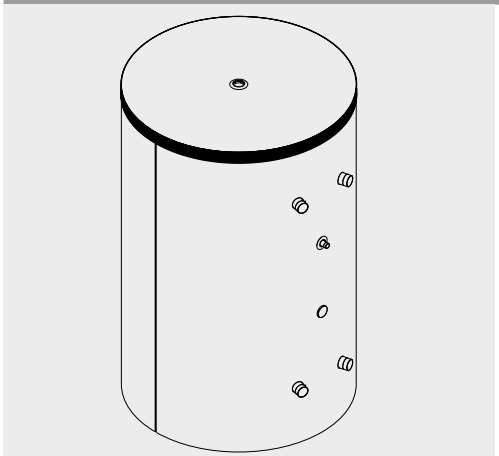

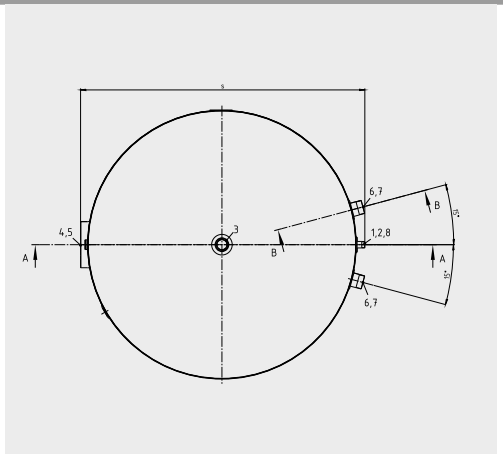

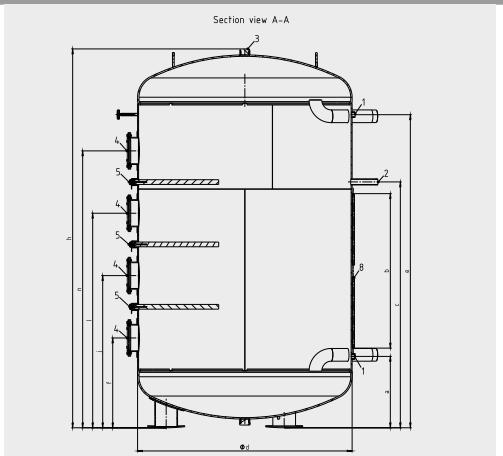

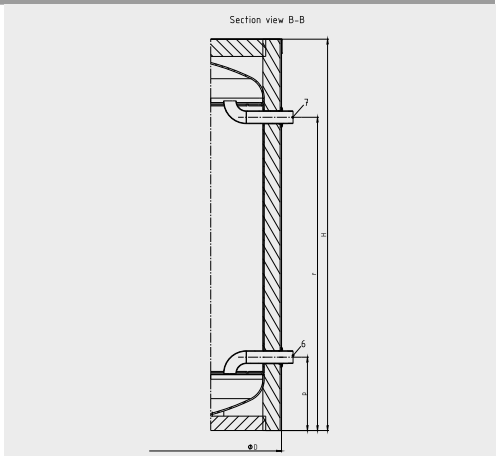

Typ	Średnica	Średnica bez izolacji	Długość listwy zaciskowej czujnika	Głębokość podgrzewacz	Maks. wysokość	Wysokość bez izolacji	Wysokość przyłącza									
							EFHR 1	ciepłej wody	cyrkulacji	czujnika 1	czujnika 2	mufy/ kołnierza 1	mufy/ kołnierza 2	mufy/ kołnierza 3	mufy/ kołnierza 4	zimnej wody
	D [mm]	d [mm]	b [mm]	s [mm]	H [mm]	h [mm]	4 [mm]	r [mm]	c [mm]	a [mm]	e [mm]	f [mm]	j [mm]	l [mm]	n [mm]	p [mm]
Storatherm Aqua Load AL .../R4 Zasobnik wody użytkowej																
AL 4000/R4	1740	1500	1080	1850	2721	2640	628	2178	1719	499	2189	628	1064	1500	1936	510
AL 5000/R4	1740	1500	1080	1850	3230	3154	628	2663	2119	499	2674	628	1109	1590	2119	510

Data utworzenia 25-11-2026 Z zastrzeżeniem zmian, błędów i pominięć.

Reflex Winkelmann GmbH Gersteinstrasse 19 59227 Ahlen, Niemcy +49 2382 7069-0 www.reflex-winkelmann.com info@reflex.de

Storatherm Aqua Load Zasobnik ciepłej wody użytkowej

Wymiary urządzeń

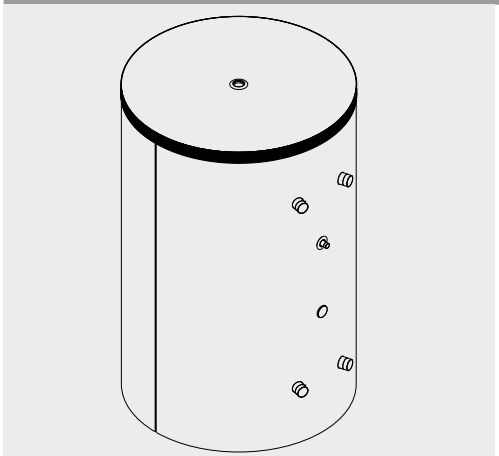

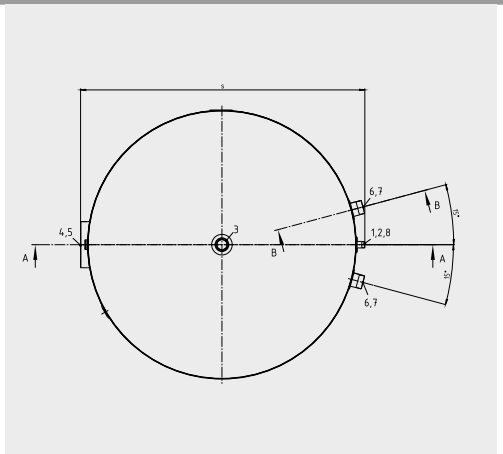

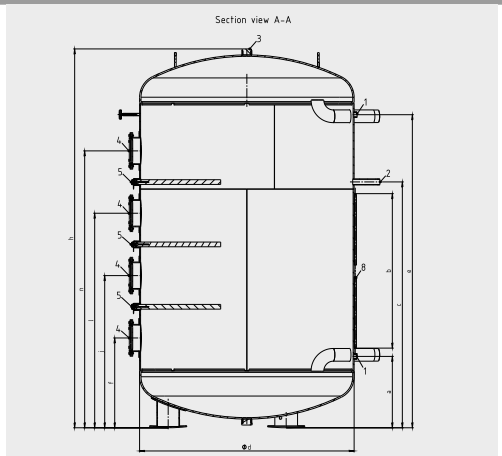

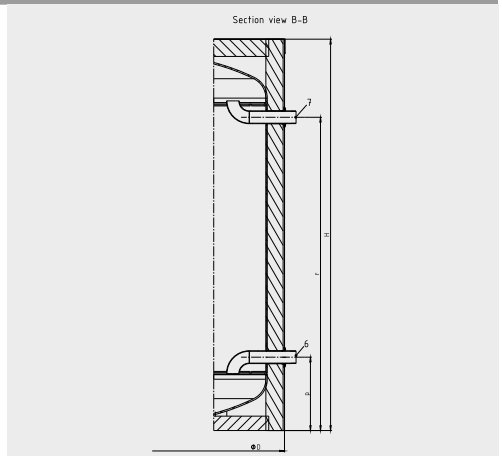

Typ	Otwór rewizyjny (możliwy montaż grzałki) 4	Przyłącze ciepłej wody 7	Przyłącze cyrkulacji 2	Przyłącze czujnika temperatury 1	Przyłącze listwy zaciskowej 8	Przyłącze mufa/kołnierz 3	Przyłącze zimnej wody 6
Storatherm Aqua Load AL .../R4 Zasobnik wody użytkowej							
AL 4000/R4	DN180	G 3"	R 1 ¼"	Rp 1"	16 mm	Rp 2"	G 3"
AL 5000/R4	DN180	G 3"	R 1 ¼"	Rp 1"	16 mm	Rp 2"	G 3"

Data utworzenia 25-11-2026 Z zastrzeżeniem zmian, błędów i pominięć.

Reflex Winkelmann GmbH Gersteinstrasse 19 59227 Ahlen, Niemcy +49 2382 7069-0 www.reflex-winkelmann.com info@reflex.de