Acumulador de agua potable

Storatherm Aqua Load Acumulador de carga



AL 300/R-500/R



AL 1500/R3-3000/R3

Características técnicas

- Acumulador vertical para el tratamiento de agua caliente en el sistema de carga del acumulador
- Esmaltado según DIN 4753 T3
- Con ánodo de magnesio, termómetro, pies de ajuste
- Hasta 4 aberturas para revisión
- ≤ 2.000 l Suministro aislado
- sobrepresión de servicio admisible máx.:
  → Agua potable 10 bar
- temperatura de servicio admisible máx.::
  → Agua potable 95 °C

Vista general de los tipos

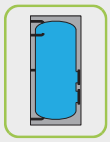

AL.../R2
Acumulador de agua potable con dos bridas de acceso para inspección
120 mm de aislamiento de tela con revestimiento de plástico, extraíble

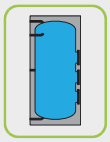

AL.../R3
Acumulador de agua potable con tres bridas de acceso para inspección
120 mm de aislamiento de tela con revestimiento de plástico, extraíble

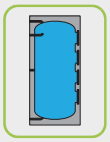

AL.../R4
Acumulador de agua potable con cuatro bridas de acceso para inspección
120 mm de aislamiento de tela con revestimiento de plástico, extraíble

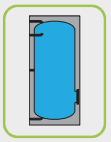

AL.../R
Acumulador de agua potable con una brida de acceso para inspección
hasta 500 l: sistema aislante rECOflex® con revestimiento de plástico, no extraíble
a partir de 750 l: 100 mm de aislamiento de tela con revestimiento de plástico, extraíble

Fecha de creación 25-11-2026 Sujeto a cambios, salvo errores y omisiones.

Reflex Winkelmann GmbH Gersteinstrasse 19 59227 Ahlen, Alemania +49 2382 7069-0 www.reflex-winkelmann.com info@reflex.de

Storatherm Aqua Load Acumulador de carga

Tipo	N.º art. blanco	EEK[1]	Capacidad nominal del acumulador de agua potable [l]	Longitud de montaje máx. cuerpo calef. rosc. el. [mm]	Longitud de montaje máx. cuerpo calef. brida el. [mm]	Medida basculante [mm]	Peso [kg]
Storatherm Aqua Load AL .../R Acumulador de agua potable con una brida de acceso para inspección							
AL 300/R_C	7844400	C	304	–	491	1906	90,00
AL 500/R_C	7844500	C	479	–	588	2054	155,00
AL 750/R_C	7844600	C	757	–	750	2122	214,00
AL 1000/R_C	7844700	C	983	–	848	2178	242,00
Storatherm Aqua Load AL .../R2 Acumulador de agua potable con dos bridas de acceso para inspección							
AL 300/R2_C	7353100	C	304	–	491	1883	90,00
AL 500/R2_C	7353200	C	479	–	588	2025	155,00
AL 750/R2_C	7353300	C	754	–	750	2123	214,00
AL 1000/R2_C	7353400	C	979	–	848	2179	267,00
Storatherm Aqua Load AL .../R3 Acumulador de agua potable con tres bridas de acceso para inspección							
AL 1500/R3_C	7845100	C	1474	–	992	2353	410,50
AL 2000/ R3_C	7845200	C	2017	–	1192	2338	555,00
Storatherm Aqua Load AL .../R4 Acumulador de agua potable con cuatro bridas de acceso para inspección							
AL 3000/R4	7845400	–	2794	–	1216	3020	642,00
AL 4000/R4	7845480	–	4031	1588	1530	2893	939,00
AL 5000/R4	7845490	–	4907	1588	1530	3343	1070,00

[1] Clase de eficiencia energética

Fecha de creación 25-11-2026 Sujeto a cambios, salvo errores y omisiones.

Reflex Winkelmann GmbH Gersteinstrasse 19 59227 Ahlen, Alemania +49 2382 7069-0 www.reflex-winkelmann.com info@reflex.de

Storatherm Aqua Load Acumulador de carga

Datos geométricos

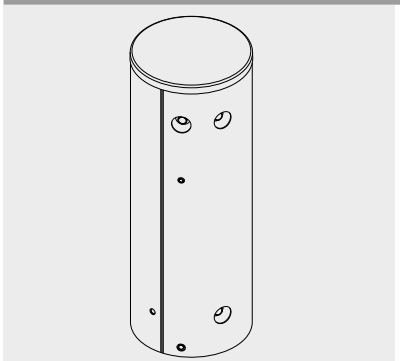

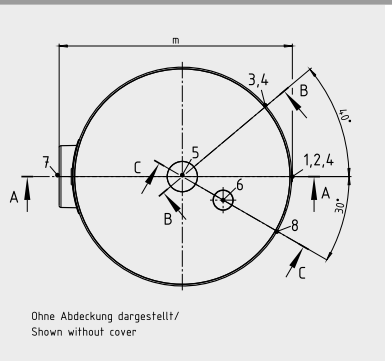

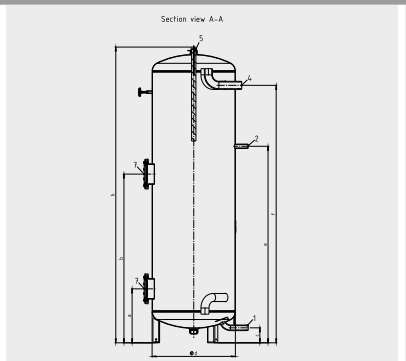

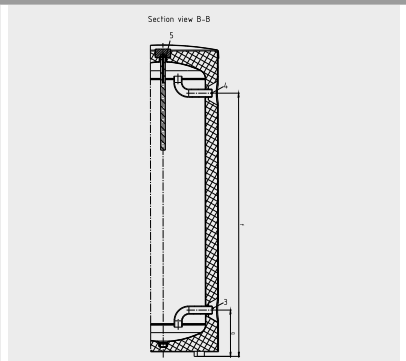

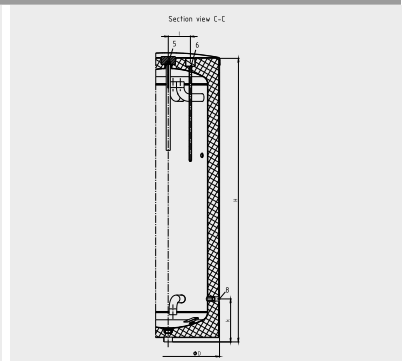

Tipo	Altura de conexión EFHR 1 a [mm]	Altura de conexión EFHR 2 b [mm]	Altura de conexión de agua caliente f [mm]	Altura de conexión de agua fría g [mm]	Altura de conexión de circulación e [mm]	Altura de conexión de drenaje k [mm]	Altura de conexión del manguito/ brida 1 c [mm]	Altura máxima H [mm]	Altura sin aislamiento h [mm]	Diámetro D [mm]	Diámetro sin aislamiento d [mm]	Profundidad m [mm]
Storatherm Aqua Load AL .../R Acumulador de agua potable con una brida de acceso para inspección												
AL 300/R_C	325	–	1546	272	1180	272	90	1794	1756	600	500	641
AL 500/R_C	276	–	1674	238	1265	238	55	1921	1893	700	597	770
Storatherm Aqua Load AL .../R2 Acumulador de agua potable con dos bridas de acceso para inspección												
AL 300/R2_C	325	1013	1546	272	1180	272	90	1794	1756	650	500	691
AL 500/R2_C	276	1040	1674	238	1265	238	55	1921	1893	700	598	767

Fecha de creación 25-11-2026 Sujeto a cambios, salvo errores y omisiones.
Reflex Winkelmann GmbH Gersteinstrasse 19 59227 Ahlen, Alemania +49 2382 7069-0 www.reflex-winkelmann.com info@reflex.de

Storatherm Aqua Load Acumulador de carga

Datos geométricos

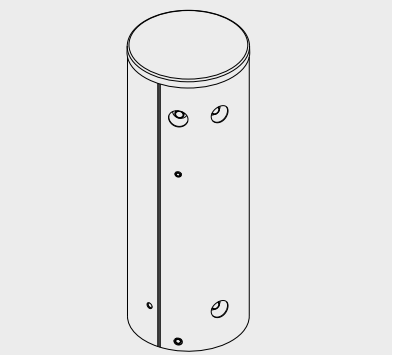

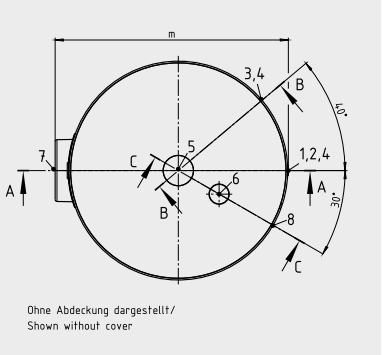

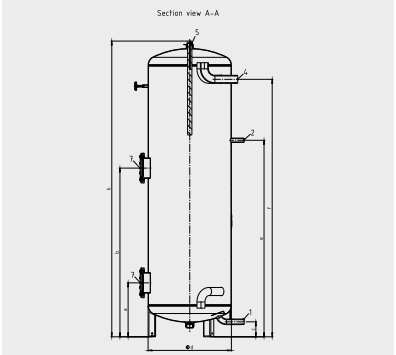

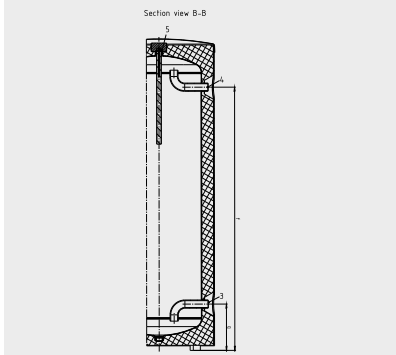

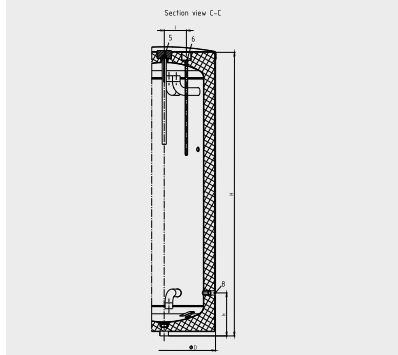

Tipo	Conexión de agua caliente 4	Conexión de agua fría 3	Conexión de brida EFHR 7	Conexión de circulación 2	Conexión de drenaje 8	Conexión del manguito/brida 1	Conexión del sensor de temperatura 6
Storatherm Aqua Load AL .../R Acumulador de agua potable con una brida de acceso para inspección							
AL 300/R_C	R 1 ½"	R 1 ½"	DN110	R ¾"	G ½"	R 1"	16 mm
AL 500/R_C	R 1 ½"	R 1 ½"	DN110	R ¾"	G ½"	R 1"	16 mm
Storatherm Aqua Load AL .../R2 Acumulador de agua potable con dos bridas de acceso para inspección							
AL 300/R2_C	R 1 ½"	R 1 ½"	DN110	R ¾"	G ½"	R 1"	16 mm
AL 500/R2_C	R 1 ½"	R 1 ½"	DN110	R ¾"	G ½"	R 1"	16 mm

Fecha de creación 25-11-2026 Sujeto a cambios, salvo errores y omisiones.

Reflex Winkelmann GmbH Gersteinstrasse 19 59227 Ahlen, Alemania +49 2382 7069-0 www.reflex-winkelmann.com info@reflex.de

Storatherm Aqua Load Acumulador de carga

Datos geométricos

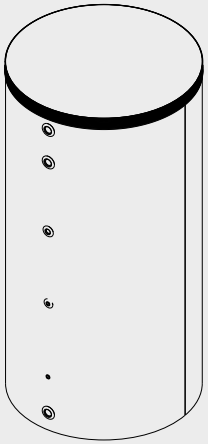

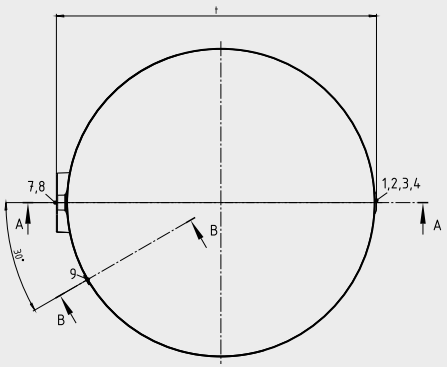

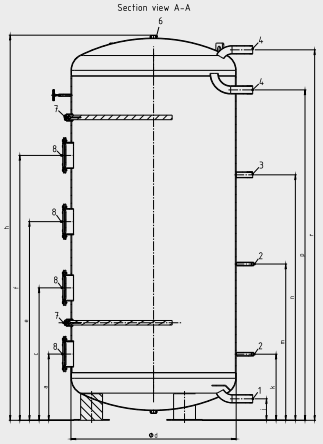

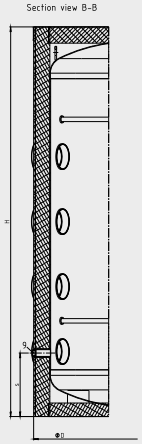

Tipo	Altura de conexión de agua caliente r [mm]	Altura de conexión de agua caliente 2 p [mm]	Altura de conexión de agua fría j [mm]	Altura de conexión de circulación n [mm]	Altura de conexión de drenaje s [mm]	Altura de conexión del manguito/brida 1 a [mm]	Altura de conexión del manguito/brida 2 c [mm]	Altura de conexión del manguito/brida 3 e [mm]	Altura de conexión del manguito/brida 4 f [mm]	Altura de conexión del sensor 1 k [mm]	Altura de conexión del sensor 2 m [mm]	Altura máxima H [mm]	Altura sin aislamiento h [mm]	Diámetro D [mm]	Diámetro sin aislamiento d [mm]	Profundidad t [mm]
Storatherm Aqua Load AL .../R Acumulador de agua potable con una brida de acceso para inspección																
AL 750/R_C	1894	1643	102	1148	–	383	–	–	–	293	948	2042	1939	950	750	1055
AL 1000/R_C	1911	1651	100	1156	–	391	–	–	–	301	956	2068	1969	1050	850	1156
Storatherm Aqua Load AL .../R2 Acumulador de agua potable con dos bridas de acceso para inspección																
AL 750/R2_C	1893	1642	101	1147	–	382	752	–	–	101	947	2035	1939	960	750	1059
AL 1000/R2_C	1910	1650	100	1155	–	390	740	–	–	300	955	2060	1968	1050	850	1147

Fecha de creación 25-11-2026 Sujeto a cambios, salvo errores y omisiones.

Reflex Winkelmann GmbH Gersteinstrasse 19 59227 Ahlen, Alemania +49 2382 7069-0 www.reflex-winkelmann.com info@reflex.de

Storatherm Aqua Load Acumulador de carga

Tipo	Altura de conexión de agua caliente r [mm]	Altura de conexión de agua caliente 2 p [mm]	Altura de conexión de agua fría j [mm]	Altura de conexión de circulación n [mm]	Altura de conexión de drenaje s [mm]	Altura de conexión del manguito/brida 1 a [mm]	Altura de conexión del manguito/brida 2 c [mm]	Altura de conexión del manguito/brida 3 e [mm]	Altura de conexión del manguito/brida 4 f [mm]	Altura de conexión del sensor 1 k [mm]	Altura de conexión del sensor 2 m [mm]	Altura máxima H [mm]	Altura sin aislamiento h [mm]	Diámetro D [mm]	Diámetro sin aislamiento d [mm]	Profundidad t [mm]
Storatherm Aqua Load AL .../R3 Acumulador de agua potable con tres bridas de acceso para inspección																
AL 1500/R3_C	2049	1763	105	1357	350	412	824	1236	–	322	1077	2221	2128	1240	1000	1290
AL 2000/R3_C	1960	1650	118	1388	360	443	886	1329	–	353	1108	2139	2039	1440	1200	1490
Storatherm Aqua Load AL .../R4 Acumulador de agua potable con cuatro bridas de acceso para inspección																
AL 3000/R4	2691	2400	156	1966	470	481	962	1443	1924	391	1546	2884	2797	1440	1200	1492

Fecha de creación 25-11-2026 Sujeto a cambios, salvo errores y omisiones.

Reflex Winkelmann GmbH Gersteinstrasse 19 59227 Ahlen, Alemania +49 2382 7069-0 www.reflex-winkelmann.com info@reflex.de

Storatherm Aqua Load Acumulador de carga

Datos geométricos

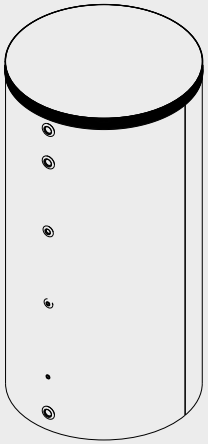

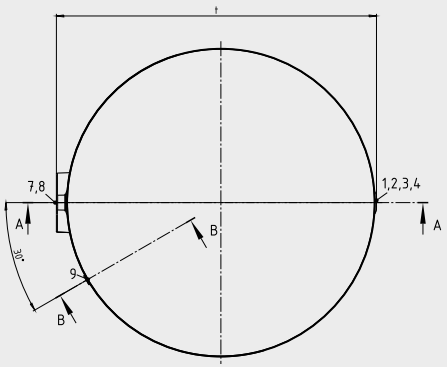

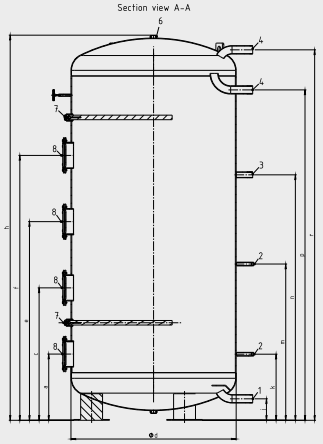

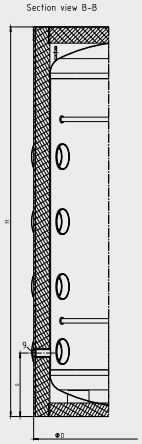

Tipo	Conexión de agua caliente 4	Conexión de agua fría 1	Conexión de brida EFHR 8	Conexión de circulación 3	Conexión de drenaje 9	Conexión del manguito / brida 6	Conexión del sensor de temperatura 2
Storatherm Aqua Load AL .../R Acumulador de agua potable con una brida de acceso para inspección							
AL 750/R_C	R 2"	R 2"	DN180	R 1 ¼"	–	G 1 ¼"	G ½"
AL 1000/R_C	R 2"	R 2"	DN180	R 1 ¼"	–	G 1 ¼"	G ½"
Storatherm Aqua Load AL .../R2 Acumulador de agua potable con dos bridas de acceso para inspección							
AL 750/R2_C	R 2"	R 2"	DN180	R 1 ¼"	–	G 1 ¼"	G ½"
AL 1000/R2_C	R 2"	R 2"	DN180	R 1 ¼"	–	G 1 ¼"	G ½"
Storatherm Aqua Load AL .../R3 Acumulador de agua potable con tres bridas de acceso para inspección							
AL 1500/R3_C	R 2"	R 2"	DN180	R 1 ¼"	G 1 ½"	G 1 ¼"	Rp ½"
AL 2000/ R3_C	R 2"	R 2"	DN180	R 1 ¼"	G 1 ½"	G 1 ¼"	Rp ½"

Fecha de creación 25-11-2026 Sujeto a cambios, salvo errores y omisiones.

Reflex Winkelmann GmbH Gersteinstrasse 19 59227 Ahlen, Alemania +49 2382 7069-0 www.reflex-winkelmann.com info@reflex.de

Storatherm Aqua Load Acumulador de carga

Tipo	Conexión de agua caliente 4	Conexión de agua fría 1	Conexión de brida EFHR 8	Conexión de circulación 3	Conexión de drenaje 9	Conexión del manguito / brida 6	Conexión del sensor de temperatura 2
Storatherm Aqua Load AL .../R4 Acumulador de agua potable con cuatro bridas de acceso para inspección							
AL 3000/R4	R 2"	R 2"	DN180	R 1 ¼"	G 1 ½"	G 1 ¼"	Rp ½"

Fecha de creación 25-11-2026 Sujeto a cambios, salvo errores y omisiones.

Reflex Winkelmann GmbH Gersteinstrasse 19 59227 Ahlen, Alemania +49 2382 7069-0 www.reflex-winkelmann.com info@reflex.de

Storatherm Aqua Load Acumulador de carga

Datos geométricos

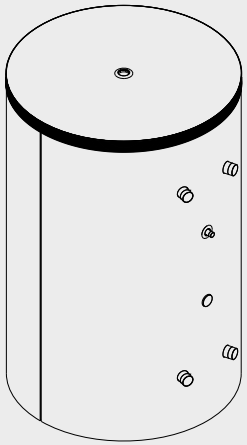

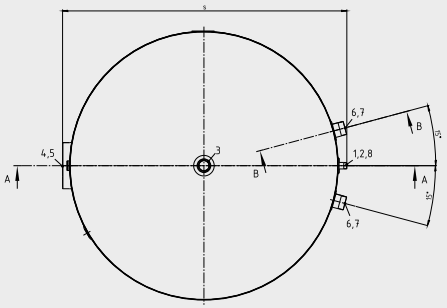

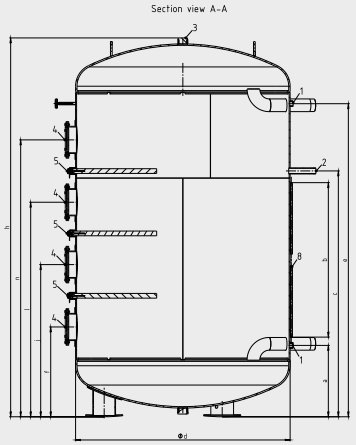

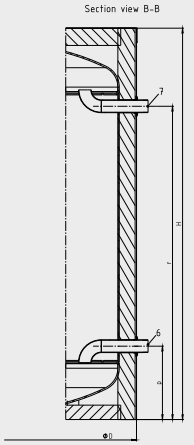

Tipo	Altura de conexión EFHR 1 4 [mm]	Altura de conexión de agua caliente r [mm]	Altura de conexión de agua fría p [mm]	Altura de conexión de circulación c [mm]	Altura de conexión del manguito/ brida 1 f [mm]	Altura de conexión del manguito/ brida 2 j [mm]	Altura de conexión del manguito/ brida 3 l [mm]	Altura de conexión del manguito/ brida 4 n [mm]	Altura de conexión del sensor 1 a [mm]	Altura de conexión del sensor 2 e [mm]	Altura máxima H [mm]	Altura sin aislamiento h [mm]	Diámetro D [mm]	Diámetro sin aislamiento d [mm]	Longitud de la regleta de sensores b [mm]	Profundidad s [mm]
Storatherm Aqua Load AL .../R4 Acumulador de agua potable con cuatro bridas de acceso para inspección																
AL 4000/R4	628	2178	510	1719	628	1064	1500	1936	499	2189	2721	2640	1740	1500	1080	1850
AL 5000/R4	628	2663	510	2119	628	1109	1590	2119	499	2674	3230	3154	1740	1500	1080	1850

Fecha de creación 25-11-2026 Sujeto a cambios, salvo errores y omisiones.

Reflex Winkelmann GmbH Gersteinstrasse 19 59227 Ahlen, Alemania +49 2382 7069-0 www.reflex-winkelmann.com info@reflex.de

Storatherm Aqua Load Acumulador de carga

Datos geométricos

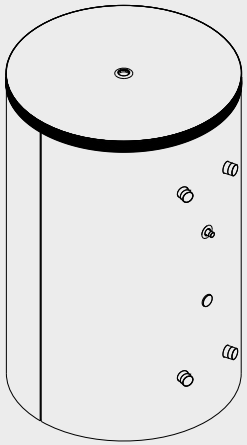

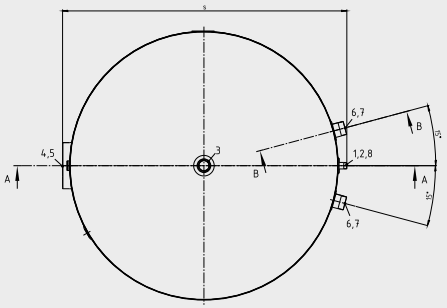

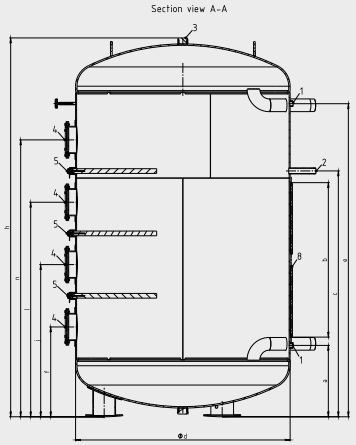

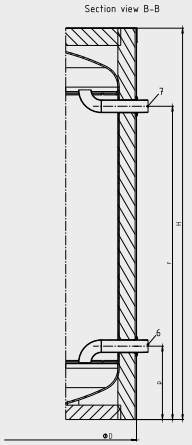

Tipo	Conexión de agua caliente 7	Conexión de agua fría 6	Conexión de brida EFHR 4	Conexión de circulación 2	Conexión de regleta 8	Conexión del manguito/brida 3	Conexión del sensor de temperatura 1
Storatherm Aqua Load AL .../R4 Acumulador de agua potable con cuatro bridas de acceso para inspección							
AL 4000/R4	G 3"	G 3"	DN180	R 1 ¼"	16 mm	Rp 2"	Rp 1"
AL 5000/R4	G 3"	G 3"	DN180	R 1 ¼"	16 mm	Rp 2"	Rp 1"

Fecha de creación 25-11-2026 Sujeto a cambios, salvo errores y omisiones.

Reflex Winkelmann GmbH Gersteinstrasse 19 59227 Ahlen, Alemania +49 2382 7069-0 www.reflex-winkelmann.com info@reflex.de