Serbatoio di accumulo

Storatherm Heat Serbatoi d'accumulo per riscaldamento o raffreddamento



H 300/1 - 5.000/1



HF 300/1 - 2.000/1



HF 500/2 – 1.500/2

caratteristiche **tecniche**

- Serbatoi di riserva in acciaio di alta qualità S235JRG2 (St 37-2) per applicazioni di riscaldamento e di raffreddamento senza scendere al di sotto del punto di rugiada
- Con scambiatore di calore a tubo liscio per l'allacciamento di una fonte di calore supplementare, ad. es. un impianto a energia solare
- Serbatoio con interno non trattato ed esterno rivestito in materiale sintetico
- Sovrapressione d'esercizio massima consentita:
  → Serbatoio 3 bar (1.500 l 6 bar)
  → acqua riscald. 10 bar
- Temperatura massima del liquido consentita :
  → Serbatoio 95 °C

Panoramica tipi

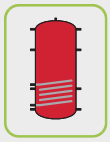

H.../1
Serbatoio buffer con uno scambiatore di calore a tubo liscio senza isolamento per applicazioni a freddo. In sede d'opera è necessario pensare a un adeguato isolamento termico a prova di diffusione. Per le dimensioni da 3.000 - 5.000 litri è disponibile un isolamento separato per applicazioni con acqua calda.
senza isolamento

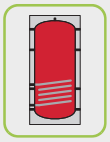

HF.../1
Serbatoio d'accumulo con scambiatore di calore a tubo liscio e isolamento

Isolamento
fino a 1.000 l: isolamento in tessuto rimovibile da 100 mm con rivestimento laminato, rimovibile
a partire da 1.500 l: lolamento in tessuto rimovibile da 120 mm con rivestimento laminato, rimovibile

Data di creazione 18-11-2026 Con riserva di modifiche, salvo errori e omissioni.
Reflex Winkelmann GmbH Gersteinstrasse 19 59227 Ahlen, Germania +49 2382 7069-0 www.reflex-winkelmann.com info@reflex.de

Storatherm Heat Serbatoi d'accumulo per riscaldamento o raffreddamento

Tipo	Cod. art.		EEK[1]	Capacità nominale del serbatoio di riserva	Contenuto scamb. Superiore	Superficie	Ingombro res. El. filettata	Misura di ribaltamento	Peso
	argento	bianco		[l]	[l]	[m²]	[mm]	[mm]	[kg]
Storatherm Heat H .../R serbatoio d'accumulo con uno scambiatore senza isolamento									
H 300/1	7783700	–	–	291	9,4	1,34	670	1381	74,00
H 500/1	7783900	–	–	461	13,1	1,87	670	1991	95,00
H 800/1	7784115	–	–	749	26,4	3,66	–	1902	190,00
H 1000/1	7784315	–	–	885	30,8	4,27	–	2181	216,00
H 1500/1	7784500	–	–	1374	41	4,48	–	2222	265,00
H 2000/1	7784700	–	–	1997	38,9	4,47	–	2281	351,00
H 3000/1	7788300	–	–	2901	41,1	5,04	–	2314	637,00
H 4000/1	7788600	–	–	3890	49,3	6,04	–	2841	754,00
H 5000/1	7788900	–	–	4792	74,7	7,05	–	3348	871,00
Storatherm Heat HF .../1 Serbatoio d'accumulo con scambiatore di calore a tubo liscio e isolamento									
HF 300/1_C	7843200	7843800	C	291	0	1,34	670	1381	82,00
HF 500/1_C	7843300	7843900	C	461	15,8	1,87	670	1991	100,00
HF 800/1_C	7843400	7844000	C	749	25,6	3,66	–	1902	197,00
HF 1000/1_C	7843500	7844100	C	885	29,9	4,27	–	2181	225,00
HF 1500/1_C	7843600	7844200	C	1365	41	4,48	–	2222	272,00
HF 2000/1_C	7843700	7844300	C	1984	38,9	4,47	–	2281	352,00

[1] Classe di efficienza energetica

Data di creazione 18-11-2026 Con riserva di modifiche, salvo errori e omissioni.

Reflex Winkelmann GmbH Gersteinstrasse 19 59227 Ahlen, Germania +49 2382 7069-0 www.reflex-winkelmann.com info@reflex.de

Storatherm Heat Serbatoi d'accumulo per riscaldamento o raffreddamento

Dati geometrici

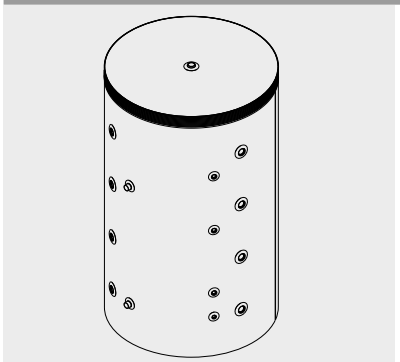

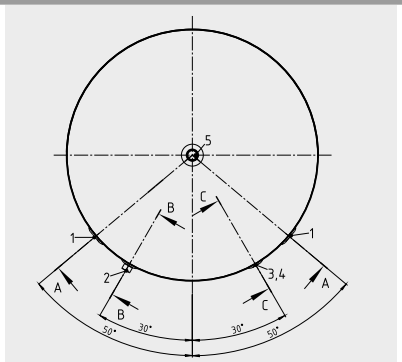

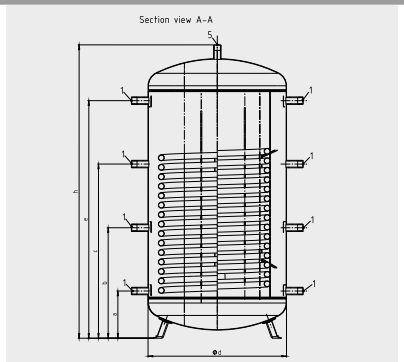
Section view A-A
5
1
1
1

Storatherm Heat Serbatoi d'accumulo per riscaldamento o raffreddamento

Tipo	Altezza collegamento										Altezza			Diametro	Diametro senza isolamento
	acqua calda	acqua fredda	manicotto/ flangia 1	manicotto/ flangia 2	manicotto/ flangia 3	manicotto/ flangia 4	sensore 1	sensore 2	sensore 3	sensore 4	massima		senza isolamento		
	j [mm]	g [mm]	a [mm]	b [mm]	c [mm]	e [mm]	k [mm]	l [mm]	m [mm]	n [mm]	H [mm]	h [mm]	h [mm]	D [mm]	d [mm]
Storatherm Heat HF .../1 Serbatoio d'accumulo con scambiatore di calore a tubo liscio e isolamento															
HF 300/1_C	710	210	225	490	760	1033	210	380	670	960	1342	–	1321	783	597
HF 500/1_C	955	210	225	701	1181	1655	210	375	945	1515	1940	–	1950	797	597
HF 800/1_C	1160	236	236	656	1076	1496	221	386	896	1446	1828	–	1825	980	790
HF 1000/1_C	1322	296	310	768	1228	1681	296	461	1011	1581	2117	–	2115	980	790
HF 1500/1_C	1367	341	341	798	1258	1716	341	551	1096	1566	2100	–	2119	1240	1000
HF 2000/1_C	1392	366	365	805	1245	1680	365	575	1100	1630	2173	–	2142	1442	1200

Data di creazione 18-11-2026 Con riserva di modifiche, salvo errori e omissioni.

Reflex Winkelmann GmbH Gersteinstrasse 19 59227 Ahlen, Germania +49 2382 7069-0 www.reflex-winkelmann.com info@reflex.de

Storatherm Heat Serbatoi d'accumulo per riscaldamento o raffreddamento

Dati geometrici

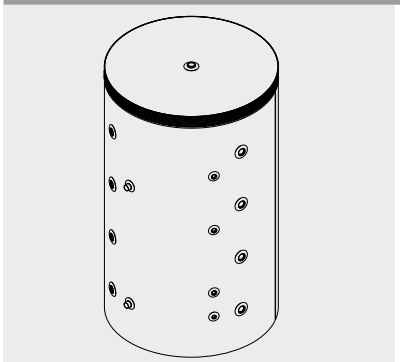

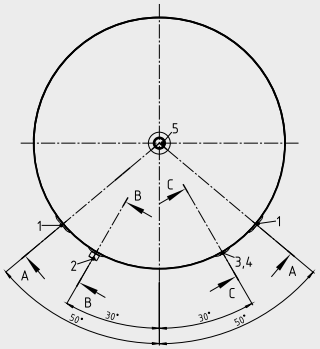

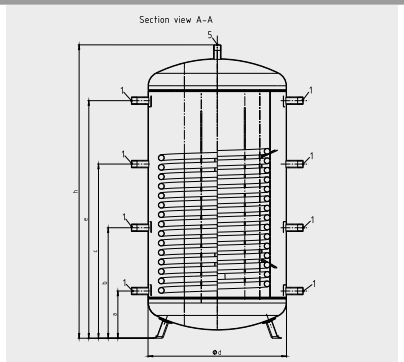
Section view A-A
5
1
1
1

Storatherm Heat Serbatoi d'accumulo per riscaldamento o raffreddamento

Tipo	Collegamento				
	manicotto EEHR 5	manicotto/flangia 1	scarico 3	sensore di temperatura 4	superficie riscaldante 2
Storatherm Heat HF .../1 Serbatoio d'accumulo con scambiatore di calore a tubo liscio e isolamento					
HF 300/1_C	G 1 ½"	G 1 ½"	G ½"	G ¾"	R 1"
HF 500/1_C	G 1 ½"	G 1 ½"	G ½"	G ¾"	R 1"
HF 800/1_C	G 1 ½"	G 1 ½"	G ½"	G ¾"	R 1"
HF 1000/1_C	G 1 ½"	G 1 ½"	G ½"	G ¾"	R 1"
HF 1500/1_C	G 1 ½"	G 1 ½"	G ½"	G ¾"	R 1 ¼"
HF 2000/1_C	Rp 1 ½"	Rp 1 ½"	Rp ½"	Rp ¾"	R 1 ¼"

Data di creazione 18-11-2026 Con riserva di modifiche, salvo errori e omissioni.

Reflex Winkelmann GmbH Gersteinstrasse 19 59227 Ahlen, Germania +49 2382 7069-0 www.reflex-winkelmann.com info@reflex.de