Section view A-A

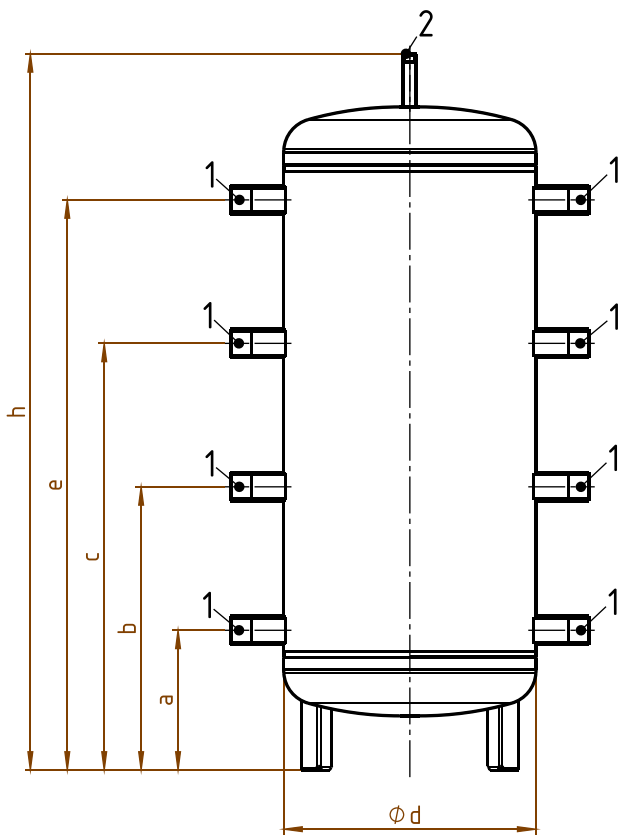

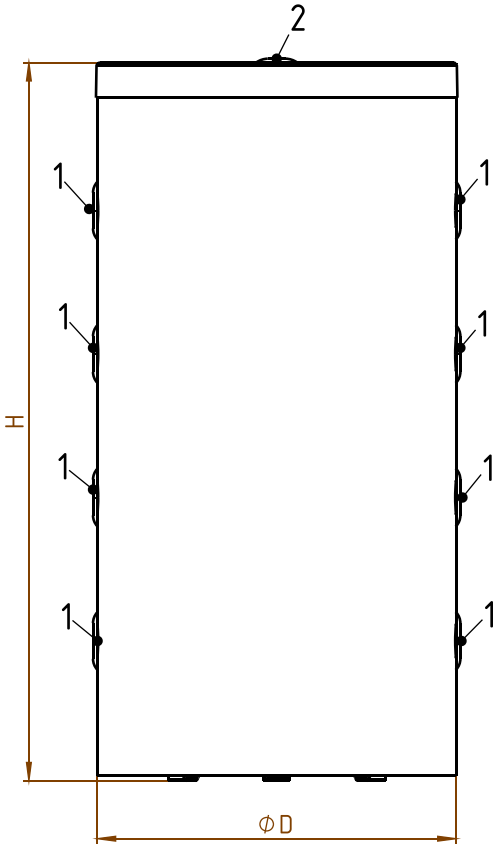

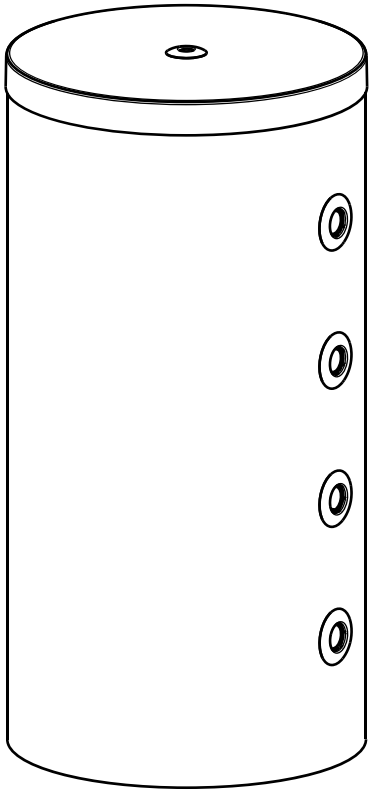

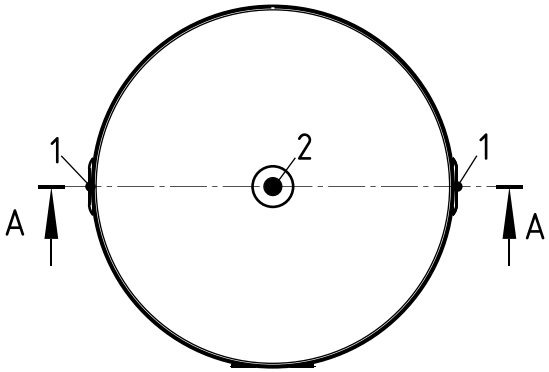

D	680 mm
H	1080 mm
a	265 mm
b	445 mm
c	625 mm
d	480 mm
e	805 mm
h	1073 mm

1	G 1 1/2"
2	G 1/2"

1	Innengewinde

reflex
Thinking solutions.

Unterliegt nicht dem Änderungsdienst / Not subject to change management	Maßstab / Scale: unmaßstäblich unmeasured	Format / Size: A4
Revision 19/06/2026	Storatherm Heat Mini H 150 silber – Pdf_drawing_7352560	