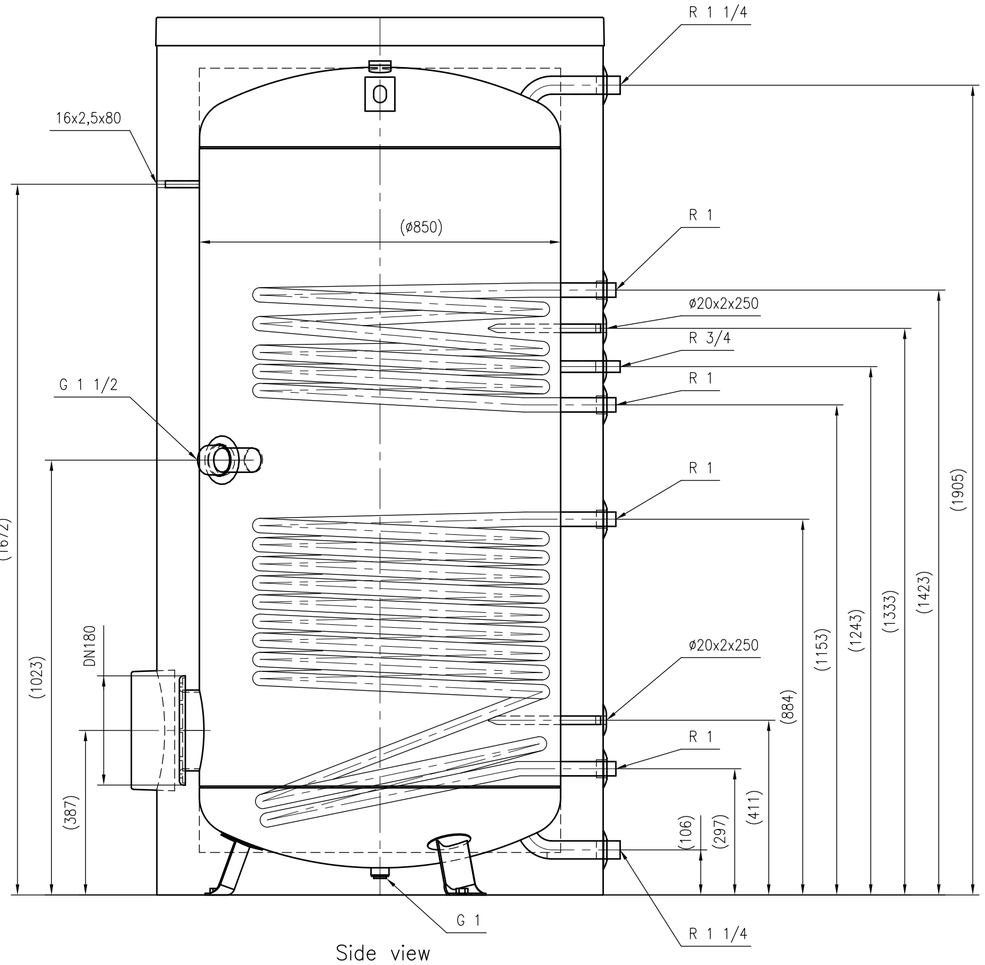

Side view

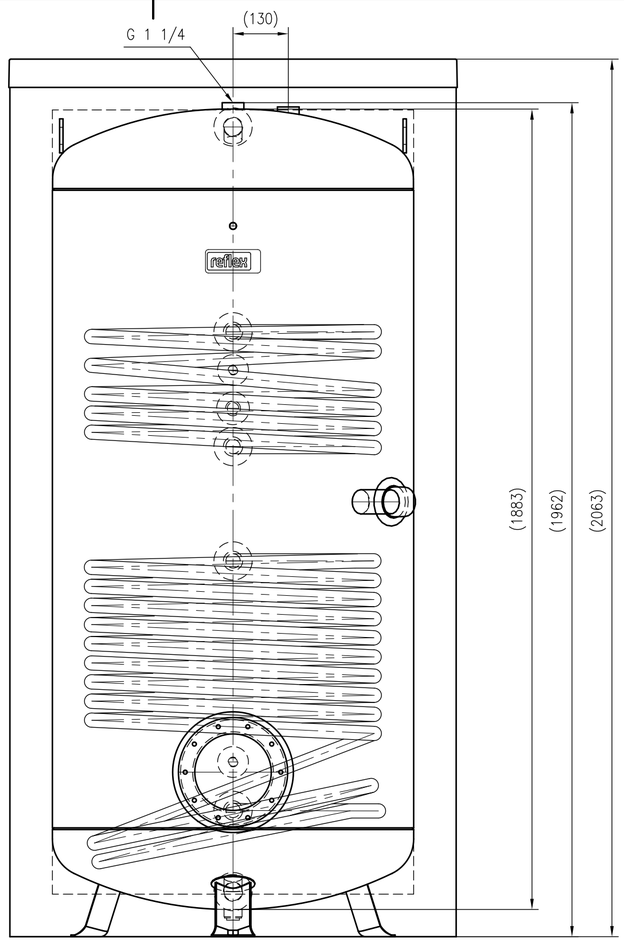

Front view

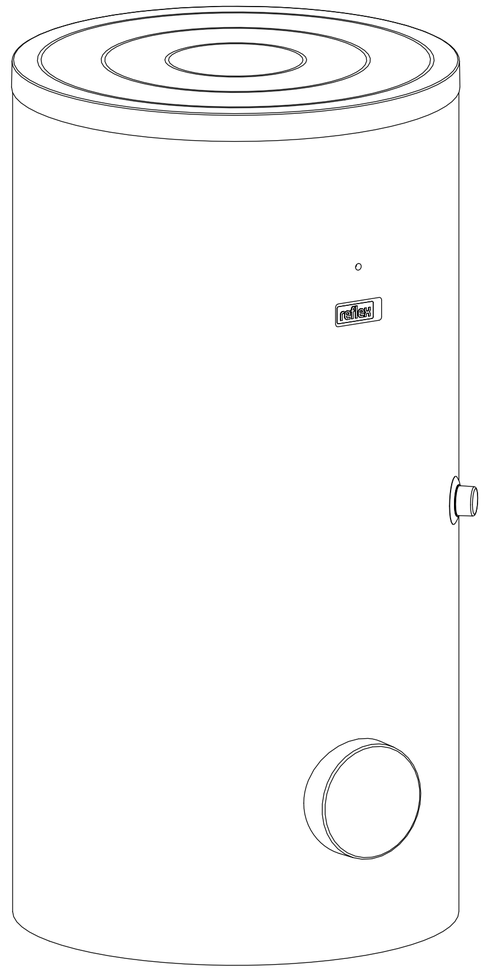

Isometric view

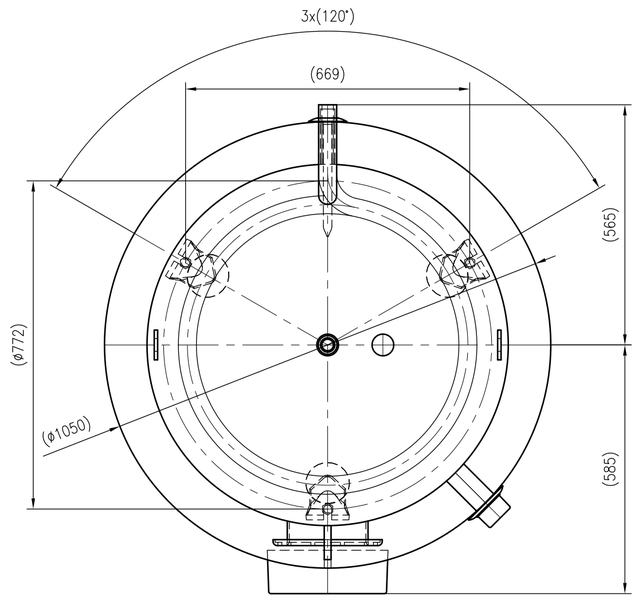

Top view

Unterliegt nicht dem Änderungsdienst/ Not subject to change management	Maßstab/ Scale: 1:10	Format/ Size: A2
Revision 25.11.2025	Storatherm Aqua Solar AF 1000 2_C silver – 7838600	