Zásobník pitnej vody

Storatherm Aqua Load nabíjacia nádrž na vodu



AL 300/R – 500/R



AL 1500/R3 – 3000/R3

Technické označenia

- Stojaci zásobník pre prípravu teplej vody v nakladacom systéme zásobníka
- Emailovanie podľa DIN 4753 T3
- S horčíkovou anódou, teplomerom, nastavovacími nožičkami
- Až do 4 revíznych otvorov
- ≤ 2.000 l Izolovaná dodávka
- max. prípustný prevádzkový pretlak:
  → Pitná voda 10 bar
- max. prípustná prevádzková teplota:
  → Pitná voda 95 °C

Prehľad typov

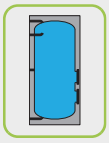

AL.../R2
Zásobník pitnej vody s dvomi revíznymi prírubami
120 mm izolácia z rúna s fóliovým plášťom, odoberateľná

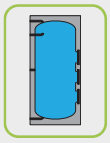

AL.../R3
Zásobník pitnej vody s tromi revíznymi prírubami
120 mm izolácia z rúna s fóliovým plášťom, odoberateľná

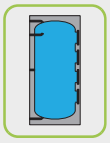

AL.../R4
Zásobník pitnej vody so štyrmi revíznymi prírubami
120 mm izolácia z rúna s fóliovým plášťom, odoberateľná

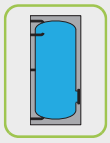

AL.../R
Zásobník pitnej vody s revíznou prírubou
do 500 l: rECOflex® izolačný systém s fóliovým plášťom, neodoberateľný
od 750 l: 100 mm izolácia z rúna s fóliovým plášťom, odoberateľná

Dátum vytvorenia 25-11-2026 Podlieha zmenám, s výnimkou chýb a opomenutí.

Reflex Winkelmann GmbH Gersteinstrasse 19 59227 Ahlen, Nemecko +49 2382 7069-0 www.reflex-winkelmann.com info@reflex.de

Storatherm Aqua Load nabíjacia nádrž na vodu

Typ	Položka č. biela	EEK[1]	Menovitý objem zásobníka pitnej vody [l]	Max. montážna dĺžka ENVT [mm]	Max. montážna dĺžka EPVT [mm]	Rozmer náklonu [mm]	Hmotnosť [kg]
Storatherm Aqua Load AL .../R Zásobník pitnej vody s revíznou prírubou							
AL 300/R_C	7844400	C	304	–	491	1906	90,00
AL 500/R_C	7844500	C	479	–	588	2054	155,00
AL 750/R_C	7844600	C	757	–	750	2122	214,00
AL 1000/R_C	7844700	C	983	–	848	2178	242,00
Storatherm Aqua Load AL .../R2 Zásobník pitnej vody s dvomi revíznymi prírubami							
AL 300/R2_C	7353100	C	304	–	491	1883	90,00
AL 500/R2_C	7353200	C	479	–	588	2025	155,00
AL 750/R2_C	7353300	C	754	–	750	2123	214,00
AL 1000/R2_C	7353400	C	979	–	848	2179	267,00
Storatherm Aqua Load AL .../R3 Zásobník pitnej vody s tromi revíznymi prírubami							
AL 1500/R3_C	7845100	C	1474	–	992	2353	410,50
AL 2000/ R3_C	7845200	C	2017	–	1192	2338	555,00
Storatherm Aqua Load AL .../R4 Zásobník pitnej vody so štyrmi revíznymi prírubami							
AL 3000/R4	7845400	–	2794	–	1216	3020	642,00
AL 4000/R4	7845480	–	4031	1588	1530	2893	939,00
AL 5000/R4	7845490	–	4907	1588	1530	3343	1070,00

Trieda energetickej účinnosti

Dátum vytvorenia 25-11-2026 Podlieha zmenám, s výnimkou chýb a opomenutí.
Reflex Winkelmann GmbH Gersteinstrasse 19 59227 Ahlen, Nemecko +49 2382 7069-0 www.reflex-winkelmann.com info@reflex.de

Storatherm Aqua Load nabíjacia nádrž na vodu

Geometrické údaje

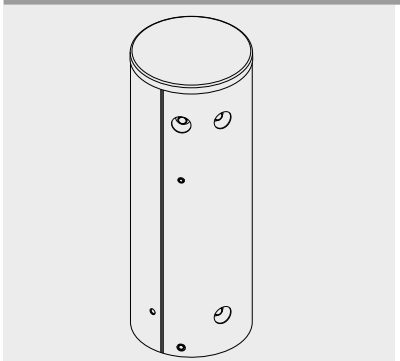

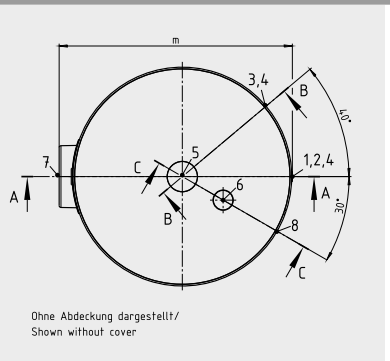

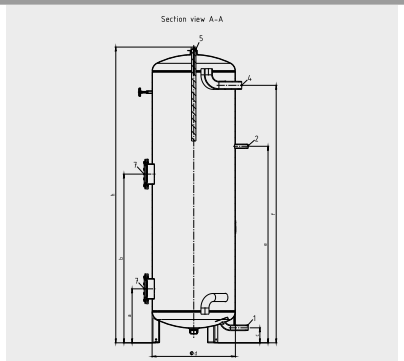

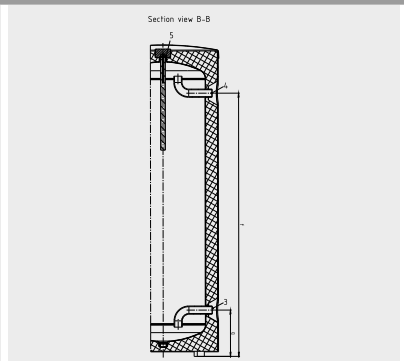

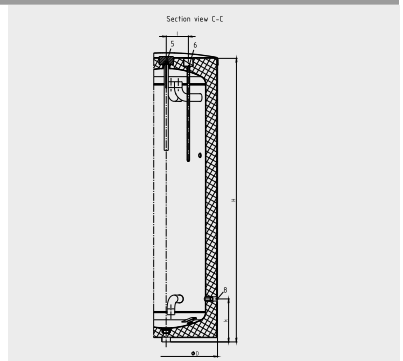

Typ	Hĺbka m [mm]	Max. výška H [mm]	Priemer D [mm]	Priemer bez izolácie d [mm]	Výška bez izolácie h [mm]	Výška pripojenia EFHR 1 a [mm]	Výška pripojenia EFHR 2 b [mm]	Výška pripojenia cirkulácie e [mm]	Výška pripojenia objímky/ príruby 1 c [mm]	Výška pripojenia studenej vody g [mm]	Výška pripojenia teplej vody f [mm]	Výška pripojenia vypúšťania k [mm]
Storatherm Aqua Load AL .../R Zásobník pitnej vody s revíznou prírubou												
AL 300/R_C	641	1794	600	500	1756	325	–	1180	90	272	1546	272
AL 500/R_C	770	1921	700	597	1893	276	–	1265	55	238	1674	238
Storatherm Aqua Load AL .../R2 Zásobník pitnej vody s dvomi revíznymi prírubami												
AL 300/R2_C	691	1794	650	500	1756	325	1013	1180	90	272	1546	272
AL 500/R2_C	767	1921	700	598	1893	276	1040	1265	55	238	1674	238

Dátum vytvorenia 25-11-2026 Podlieha zmenám, s výnimkou chýb a opomenutí.
Reflex Winkelmann GmbH Gersteinstrasse 19 59227 Ahlen, Nemecko +49 2382 7069-0 www.reflex-winkelmann.com info@reflex.de

Storatherm Aqua Load nabíjacia nádrž na vodu

Geometrické údaje

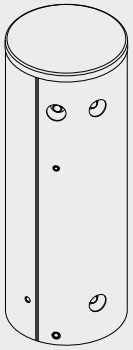

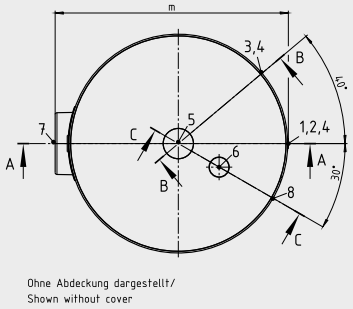

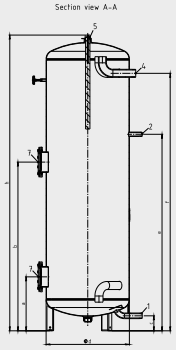

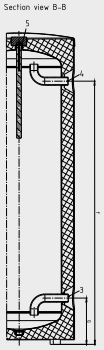

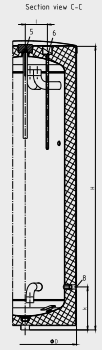

Typ	Pripojenie cirkulácie 2	Pripojenie objímky/príruby 1	Pripojenie príruby EFHR 7	Pripojenie studenej vody 3	Pripojenie teplej vody 4	Pripojenie teplotného snímača 6	Pripojenie vypúšťania 8
Storatherm Aqua Load AL .../R Zásobník pitnej vody s revíznou prírubou							
AL 300/R_C	R ¾"	R 1"	DN110	R 1 ½"	R 1 ½"	16 mm	G ½"
AL 500/R_C	R ¾"	R 1"	DN110	R 1 ½"	R 1 ½"	16 mm	G ½"
Storatherm Aqua Load AL .../R2 Zásobník pitnej vody s dvomi revíznymi prírubami							
AL 300/R2_C	R ¾"	R 1"	DN110	R 1 ½"	R 1 ½"	16 mm	G ½"
AL 500/R2_C	R ¾"	R 1"	DN110	R 1 ½"	R 1 ½"	16 mm	G ½"

Dátum vytvorenia 25-11-2026 Podlieha zmenám, s výnimkou chýb a opomenutí.

Reflex Winkelmann GmbH Gersteinstrasse 19 59227 Ahlen, Nemecko +49 2382 7069-0 www.reflex-winkelmann.com info@reflex.de

Storatherm Aqua Load nabíjacia nádrž na vodu

Geometrické údaje

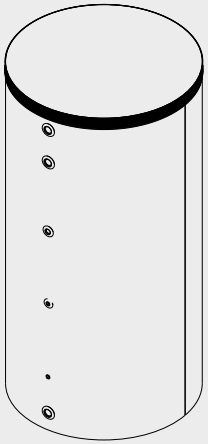

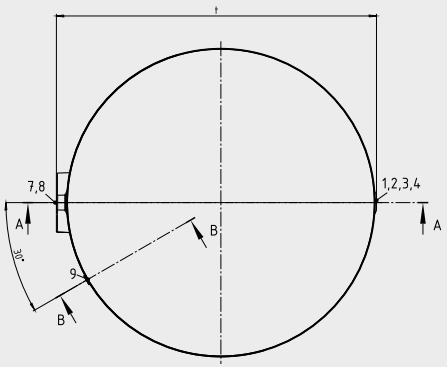

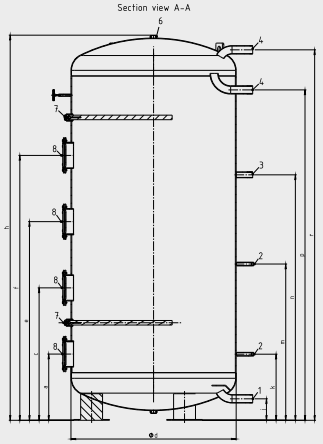

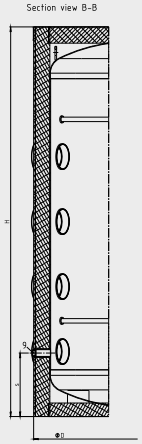

Typ	Hĺbka t [mm]	Max. výška H [mm]	Priemer D [mm]	Priemer bez izolácie d [mm]	Výška bez izolácie h [mm]	Výška pripojenia cirkulácie n [mm]	Výška pripojenia objímky/ príruby 1 a [mm]	Výška pripojenia objímky/ príruby 2 c [mm]	Výška pripojenia objímky/ príruby 3 e [mm]	Výška pripojenia objímky/ príruby 4 f [mm]	Výška pripojenia snímača 1 k [mm]	Výška pripojenia snímača 2 m [mm]	Výška pripojenia studenej vody j [mm]	Výška pripojenia teplej vody r [mm]	Výška pripojenia teplej vody 2 p [mm]	Výška pripojenia vypúšťania s [mm]
Storatherm Aqua Load AL .../R Zásobník pitnej vody s revíznou prírubou																
AL 750/R_C	1055	2042	950	750	1939	1148	383	–	–	–	293	948	102	1894	1643	–
AL 1000/R_C	1156	2068	1050	850	1969	1156	391	–	–	–	301	956	100	1911	1651	–
Storatherm Aqua Load AL .../R2 Zásobník pitnej vody s dvomi revíznymi prírubami																
AL 750/R2_C	1059	2035	960	750	1939	1147	382	752	–	–	101	947	101	1893	1642	–
AL 1000/R2_C	1147	2060	1050	850	1968	1155	390	740	–	–	300	955	100	1910	1650	–

Dátum vytvorenia 25-11-2026 Podlieha zmenám, s výnimkou chýb a opomenutí.

Reflex Winkelmann GmbH Gersteinstrasse 19 59227 Ahlen, Nemecko +49 2382 7069-0 www.reflex-winkelmann.com info@reflex.de

Storatherm Aqua Load nabíjacia nádrž na vodu

Typ	Hĺbka t [mm]	Max. výška H [mm]	Priemer D [mm]	Priemer bez izolácie d [mm]	Výška bez izolácie h [mm]	Výška pripojenia cirkulácie n [mm]	Výška pripojenia objímky/príruby 1 a [mm]	Výška pripojenia objímky/príruby 2 c [mm]	Výška pripojenia objímky/príruby 3 e [mm]	Výška pripojenia objímky/príruby 4 f [mm]	Výška pripojenia snímača 1 k [mm]	Výška pripojenia snímača 2 m [mm]	Výška pripojenia studenej vody j [mm]	Výška pripojenia teplej vody r [mm]	Výška pripojenia teplej vody 2 p [mm]	Výška pripojenia vypúšťania s [mm]
Storatherm Aqua Load AL .../R3 Zásobník pitnej vody s tromi revíznymi prírubami																
AL 1500/R3_C	1290	2221	1240	1000	2128	1357	412	824	1236	–	322	1077	105	2049	1763	350
AL 2000/R3_C	1490	2139	1440	1200	2039	1388	443	886	1329	–	353	1108	118	1960	1650	360
Storatherm Aqua Load AL .../R4 Zásobník pitnej vody so štyrmi revíznymi prírubami																
AL 3000/R4	1492	2884	1440	1200	2797	1966	481	962	1443	1924	391	1546	156	2691	2400	470

Dátum vytvorenia 25-11-2026 Podlieha zmenám, s výnimkou chýb a opomenutí.
Reflex Winkelmann GmbH Gersteinstrasse 19 59227 Ahlen, Nemecko +49 2382 7069-0 www.reflex-winkelmann.com info@reflex.de

Storatherm Aqua Load nabíjacia nádrž na vodu

Geometrické údaje

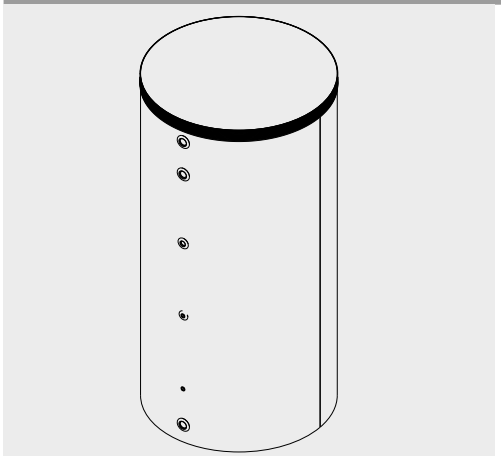

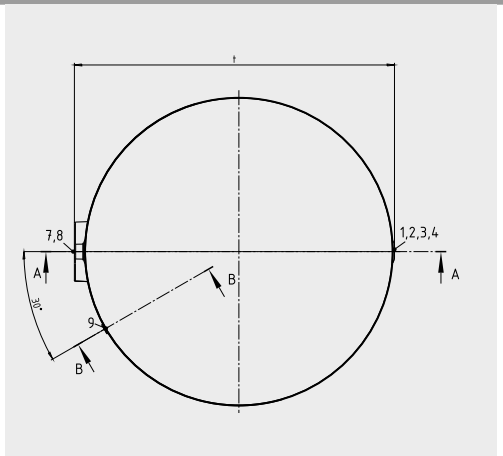

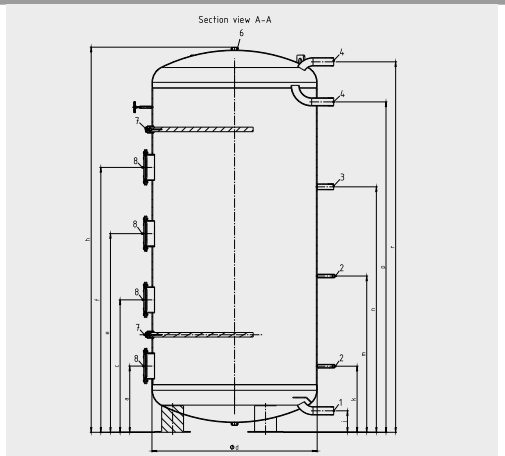

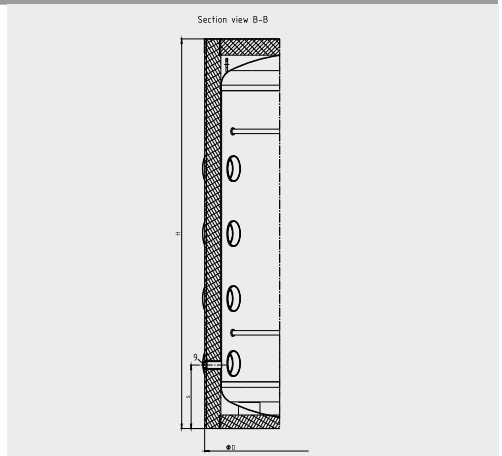

Typ	Pripojenie cirkulácie 3	Pripojenie objímky/príruby 6	Pripojenie príruby EFHR 8	Pripojenie studenej vody 1	Pripojenie teplej vody 4	Pripojenie teplotného snímača 2	Pripojenie vypúšťania 9
Storatherm Aqua Load AL .../R Zásobník pitnej vody s revíznou prírubou							
AL 750/R_C	R 1 ¼"	G 1 ¼"	DN180	R 2"	R 2"	G ½"	–
AL 1000/R_C	R 1 ¼"	G 1 ¼"	DN180	R 2"	R 2"	G ½"	–
Storatherm Aqua Load AL .../R2 Zásobník pitnej vody s dvomi revíznymi prírubami							
AL 750/R2_C	R 1 ¼"	G 1 ¼"	DN180	R 2"	R 2"	G ½"	–
AL 1000/R2_C	R 1 ¼"	G 1 ¼"	DN180	R 2"	R 2"	G ½"	–
Storatherm Aqua Load AL .../R3 Zásobník pitnej vody s tromi revíznymi prírubami							
AL 1500/R3_C	R 1 ¼"	G 1 ¼"	DN180	R 2"	R 2"	Rp ½"	G 1 ½"
AL 2000/ R3_C	R 1 ¼"	G 1 ¼"	DN180	R 2"	R 2"	Rp ½"	G 1 ½"

Dátum vytvorenia 25-11-2026 Podlieha zmenám, s výnimkou chýb a opomenutí.
Reflex Winkelmann GmbH Gersteinstrasse 19 59227 Ahlen, Nemecko +49 2382 7069-0 www.reflex-winkelmann.com info@reflex.de

Storatherm Aqua Load nabíjacia nádrž na vodu

Typ	Pripojenie cirkulácie 3	Pripojenie objímky/príruby 6	Pripojenie príruby EFHR 8	Pripojenie studenej vody 1	Pripojenie teplej vody 4	Pripojenie teplotného snímača 2	Pripojenie vypúšťania 9
Storatherm Aqua Load AL .../R4 Zásobník pitnej vody so štyrmi revíznymi prírubami							
AL 3000/R4	R 1 ¼"	G 1 ¼"	DN180	R 2"	R 2"	Rp ½"	G 1 ½"

Dátum vytvorenia 25-11-2026 Podlieha zmenám, s výnimkou chýb a opomenutí.

Reflex Winkelmann GmbH Gersteinstrasse 19 59227 Ahlen, Nemecko +49 2382 7069-0 www.reflex-winkelmann.com info@reflex.de

Storatherm Aqua Load nabíjacia nádrž na vodu

Geometrické údaje

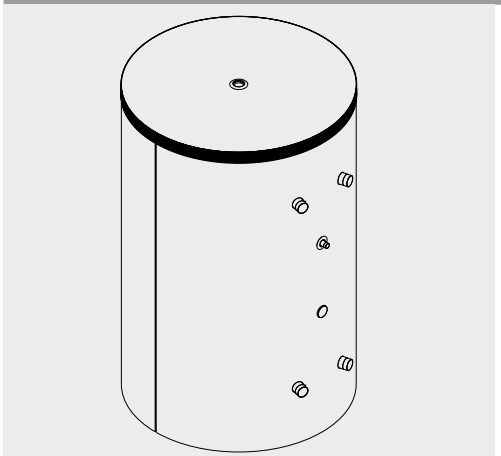

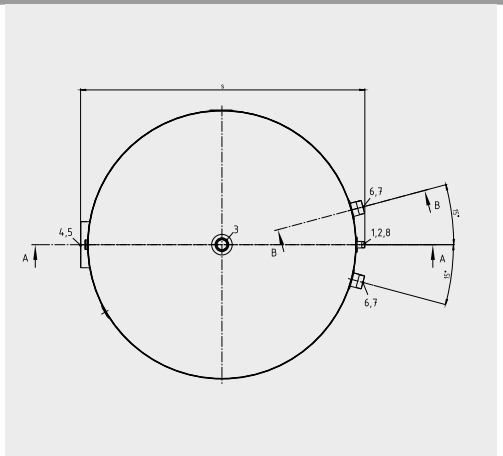

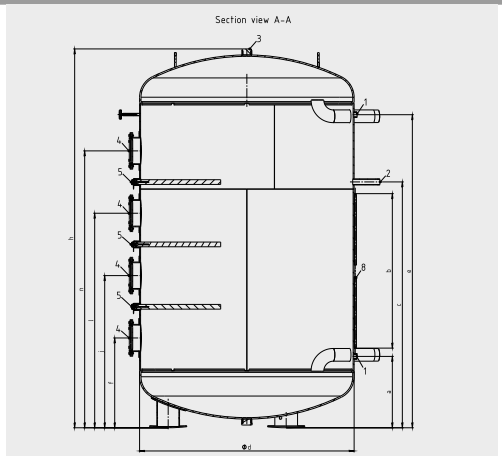

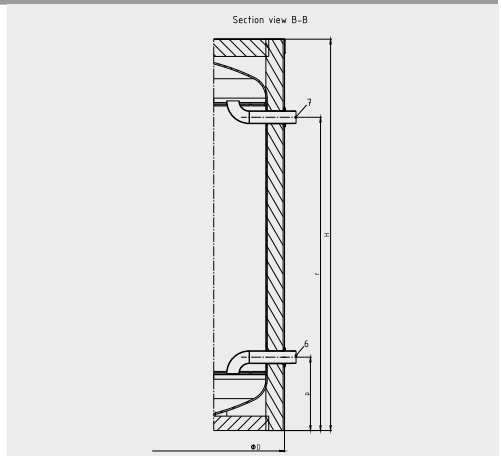

Typ	Dĺžka svorkovnice snímača b [mm]	Hĺbka s [mm]	Max. výška H [mm]	Priemer D [mm]	Priemer bez izolácie d [mm]	Výška bez izolácie h [mm]	Výška pripojenia EFHR 1 4 [mm]	Výška pripojenia cirkulácie c [mm]	Výška pripojenia objímky/ príruby 1 f [mm]	Výška pripojenia objímky/ príruby 2 j [mm]	Výška pripojenia objímky/ príruby 3 l [mm]	Výška pripojenia objímky/ príruby 4 n [mm]	Výška pripojenia snímača 1 a [mm]	Výška pripojenia snímača 2 e [mm]	Výška pripojenia studenej vody p [mm]	Výška pripojenia teplej vody r [mm]
Storatherm Aqua Load AL .../R4 Zásobník pitnej vody so štyrmi revíznymi prírubami																
AL 4000/R4	1080	1850	2721	1740	1500	2640	628	1719	628	1064	1500	1936	499	2189	510	2178
AL 5000/R4	1080	1850	3230	1740	1500	3154	628	2119	628	1109	1590	2119	499	2674	510	2663

Dátum vytvorenia 25-11-2026 Podlieha zmenám, s výnimkou chýb a opomenutí.

Reflex Winkelmann GmbH Gersteinstrasse 19 59227 Ahlen, Nemecko +49 2382 7069-0 www.reflex-winkelmann.com info@reflex.de

Storatherm Aqua Load nabíjacia nádrž na vodu

Geometrické údaje

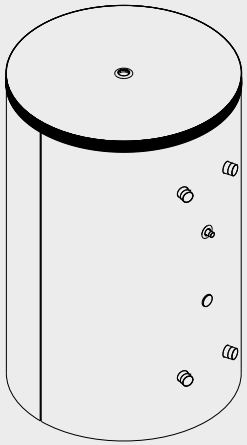

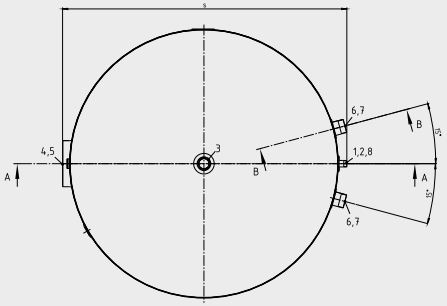

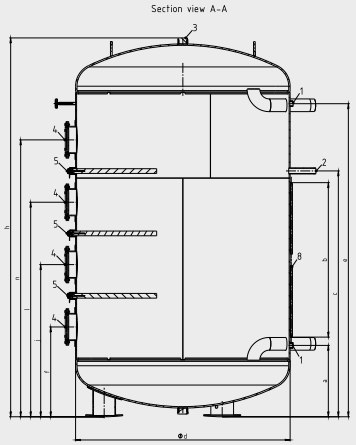

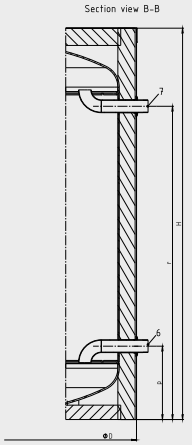

Typ	Pripojenie cirkulácie	Pripojenie objímky/príruby	Pripojenie príruby EFHR	Pripojenie studenej vody	Pripojenie svorkovnice	Pripojenie teplej vody	Pripojenie teplotného snímača
	2	3	4	6	8	7	1
Storatherm Aqua Load AL .../R4 Zásobník pitnej vody so štyrmi revíznymi prírubami							
AL 4000/R4	R 1 ¼"	Rp 2"	DN180	G 3"	16 mm	G 3"	Rp 1"
AL 5000/R4	R 1 ¼"	Rp 2"	DN180	G 3"	16 mm	G 3"	Rp 1"

Dátum vytvorenia 25-11-2026 Podlieha zmenám, s výnimkou chýb a opomenutí.

Reflex Winkelmann GmbH Gersteinstrasse 19 59227 Ahlen, Nemecko +49 2382 7069-0 www.reflex-winkelmann.com info@reflex.de