Bollitori

Storatherm Aqua Heat Pump Bollitori per pompe di calore



AH 150/1 – 1.000/1



AH 400/2 – 1.000/2

caratteristiche **tecniche**

- Bollitore ad alta efficienza con superficie riscaldante maggiorata, ideale per l'impiego in impianti con pompa di calore
- Internamente termosmaltato secondo DIN 4753 T3
- Con anodo al magnesio, termometro e piedi d'appoggio, flangia di Ispezione
- A partire da 300 litri con manicotto aggiuntivo Rp 1 1/2 per riscaldamento elettrico
- Sovrapressione d'esercizio massima consentita:
  → acqua riscald. 16 bar
  → acqua potabile 10 bar
- Temperatura massima del liquido consentita:
  → acqua riscald. 110 °C
  → acqua potabile 95 °C

Panoramica tipi

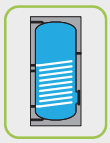

AH.../1
Bollitori con uno scambiatore di calore a tubo liscio

Isolamento
fino a 500 l: sistema di isolamento rECOflex con rivestimento laminato, non rimovibile
a partire da 750 l: isolamento in tessuto rimovibile da 100 mm con rivestimento laminato, rimovibile

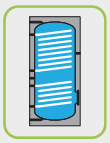

AH.../2
Bollitori con due scambiatori di calore a tubo liscio

Isolamento
fino a 500 l: sistema di isolamento rECOflex con rivestimento laminato, non rimovibile
a partire da 750 l: isolamento in tessuto rimovibile da 100 mm con rivestimento laminato, rimovibile

Data di creazione 18-11-2026 Con riserva di modifiche, salvo errori e omissioni.
Reflex Winkelmann GmbH Gersteinstrasse 19 59227 Ahlen, Germania +49 2382 7069-0 www.reflex-winkelmann.com info@reflex.de

Storatherm Aqua Heat Pump Bollitori per pompe di calore

Tipo	Cod. art. bianco	EEK[1]	Capacità nominale del serbatoio dell'acqua potabile [l]	Contenuto scamb. solare [l]	Contenuto scamb. Superiore [l]	Prestazione istantanea scambiatore superiore [l/h]	Prestazione continua inferiore l/h [l/h]	Potenza continua scambiatore superiore [kW]	Potenza continua solare [kW]	Numero NL	Numero NL solare	Superficie [m²]	Superficie di riscald. Solare [m²]	Ingombro res. El. filettata [mm]	Ingombro res. el. flangiata [mm]	Misura di ribaltamento [mm]	Peso [kg]
Storatherm Aqua Heat Pump AH .../1 Bollitori con uno scambiatore di calore a tubo liscio																	
AH 150/1_B	7864600	B	144	–	11	1300	–	53	–	5,3	–	1,59	–	–	369	1285	57,00
AH 200/1_B	7864700	B	181	–	15	1500	–	60	–	5,6	–	2,17	–	–	369	1521	67,00
AH 300/1S_B	7944000	B	272	–	26	–	–	–	–	12,0	–	3,72	–	545	382	1847	112,00
AH 300/1_B	7864000	B	279	–	22,9	2011	–	82	–	13,3	–	3,27	–	627	454	1455	139,00
AH 400/1_B	7864100	B	345	–	36,1	2626	–	108	–	15,1	–	5,16	–	658	455	1742	170,00
AH 500/1_B	7864200	B	427	–	43,7	3006	–	124	–	22,1	–	6,24	–	657	452	2043	222,00
AH 750/1_C	7845800	C	694	–	49,4	3712	–	152	–	40,0	–	7,06	–	818	620	2119	263,00
AH 1000/1_C	7845900	C	902	–	64,4	4965	–	203	–	59,0	–	9,20	–	917	721	2188	335,00
Storatherm Aqua Heat Pump AH .../2 Bollitori con due scambiatori di calore a tubo liscio																	
AH 400/2_B	7864300	B	349	9,8	22,9	1556	972	64	40	9,1	15,0	3,27	1,39	658	454	1740	171,00
AH 500/2_B	7864400	B	428	11,6	30,5	2148	1116	88	46	11,2	25,0	4,35	1,65	658	456	2043	204,00
AH 750/2_C	7846200	C	691	15,6	36,5	2687	1465	110	60	17,0	34,0	5,21	2,23	818	605	2118	277,00
AH 1000/2_C	7846300	C	902	21,4	43	3226	2004	132	83	24,9	43,0	6,14	3,05	919	717	2170	354,00

[1] Classe di efficienza energetica

Data di creazione 18-11-2026 Con riserva di modifiche, salvo errori e omissioni.

Reflex Winkelmann GmbH Gersteinstrasse 19 59227 Ahlen, Germania +49 2382 7069-0 www.reflex-winkelmann.com info@reflex.de

Storatherm Aqua Heat Pump Bollitori per pompe di calore

Dati geometrici

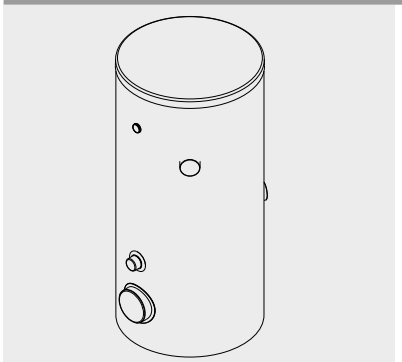

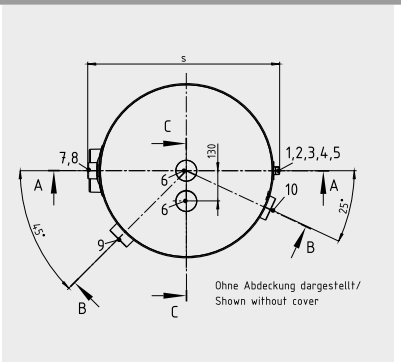

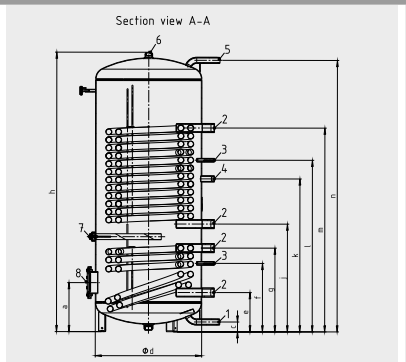

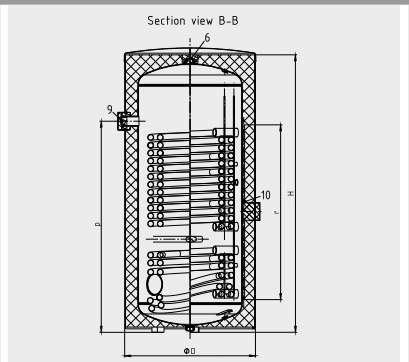

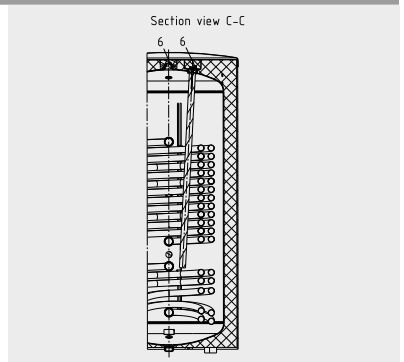

Tipo	Altezza collegamento											Altezza		Diametro	Diametro senza isolamento	Lunghezza morsettiera sensore	Profondità
	EEHR	EFHR 1	SRL	SVL	acqua calda	acqua fredda	circolazione	mandata	ritorno	sensore 1	sensore 2	massima	senza isolamento				
	p [mm]	a [mm]	e [mm]	g [mm]	n [mm]	c [mm]	k [mm]	m [mm]	j [mm]	l [mm]	f [mm]	H [mm]	h [mm]	D [mm]	d [mm]	r [mm]	s [mm]
Storatherm Aqua Heat Pump AH .../1 Bollitori con uno scambiatore di calore a tubo liscio																	
AH 300/1S_B	1095	305	–	–	1728	90	625	990	255	1200	500	1794	1756	650	500	–	717
AH 750/1_C	1491	383	–	–	1891	105	1123	1433	294	–	–	2052	1930	960	750	1002	1047
AH 1000/1_C	1547	391	–	–	1905	106	1173	1483	301	–	–	2087	1962	1065	850	1002	1149
Storatherm Aqua Heat Pump AH .../2 Bollitori con due scambiatori di calore a tubo liscio																	
AH 400/2_B	1211	276	221	471	1526	55	860	1146	606	965	385	1591	1563	750	598	–	821
AH 500/2_B	1479	276	221	548	1856	55	1017	1416	696	1201	424	1921	1893	750	598	–	821
AH 750/2_C	1491	383	293	653	1891	105	1123	1433	803	–	–	2052	1937	960	750	1002	1047
AH 1000/2_C	1547	391	300	703	1905	106	1173	1483	853	–	–	2087	1962	1065	850	1002	1149

Data di creazione 18-11-2026 Con riserva di modifiche, salvo errori e omissioni.

Reflex Winkelmann GmbH Gersteinstrasse 19 59227 Ahlen, Germania +49 2382 7069-0 www.reflex-winkelmann.com info@reflex.de

Storatherm Aqua Heat Pump Bollitori per pompe di calore

Dati geometrici

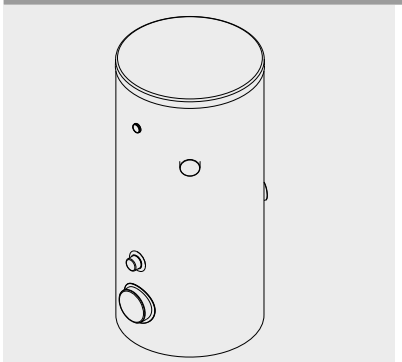

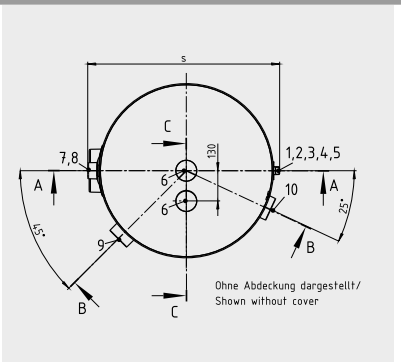

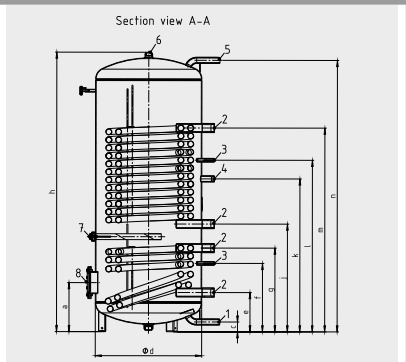

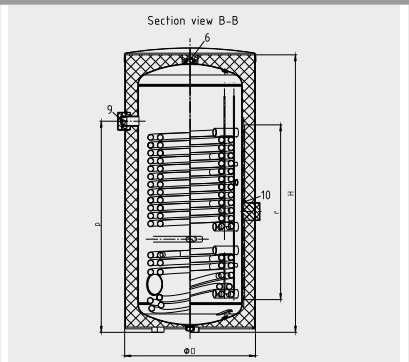

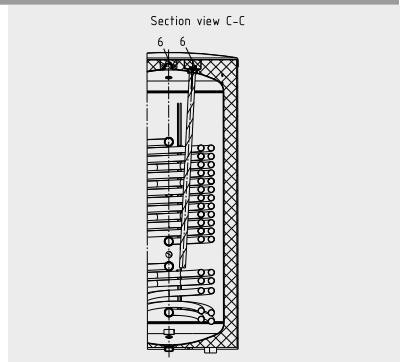

Tipo	Collegamento							
	acqua calda 5	acqua fredda 1	circolazione 4	flangia EFHR 8	manicotto EEHR 9	morsettiera 10	sensore di temperatura 3	superficie riscaldante 2
Storatherm Aqua Heat Pump AH .../1 Bollitori con uno scambiatore di calore a tubo liscio								
AH 300/1S_B	R 1"	R 1"	G ¾"	DN110	G 1 ½"	–	16 mm	G 1 ¼"
AH 750/1_C	R 1 ¼"	R 1 ¼"	R ¾"	DN180	G 1 ½"	16 mm	–	R 1 ¼"
AH 1000/1_C	R 1 ¼"	R 1 ¼"	R ¾"	DN180	G 1 ½"	16 mm	–	R 1 ¼"
Storatherm Aqua Heat Pump AH .../2 Bollitori con due scambiatori di calore a tubo liscio								
AH 400/2_B	R 1"	R 1"	G ¾"	DN110	G 1 ½"	–	16 mm	G 1 ¼"
AH 500/2_B	R 1"	R 1"	G ¾"	DN110	G 1 ½"	–	16 mm	G 1 ¼"
AH 750/2_C	R 1 ¼"	R 1 ¼"	R ¾"	DN180	G 1 ½"	16 mm	–	R 1 ¼"
AH 1000/2_C	R 1 ¼"	R 1 ¼"	R ¾"	DN180	G 1 ½"	16 mm	–	R 1 ¼"

Data di creazione 18-11-2026 Con riserva di modifiche, salvo errori e omissioni.

Reflex Winkelmann GmbH Gersteinstrasse 19 59227 Ahlen, Germania +49 2382 7069-0 www.reflex-winkelmann.com info@reflex.de

Storatherm Aqua Heat Pump Bollitori per pompe di calore

Dati geometrici

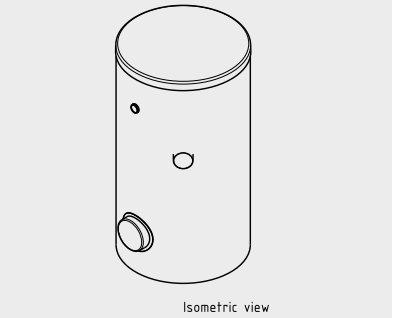

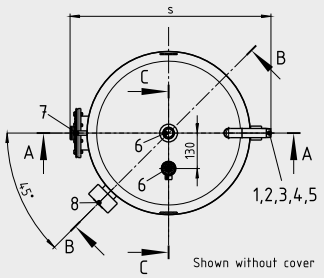

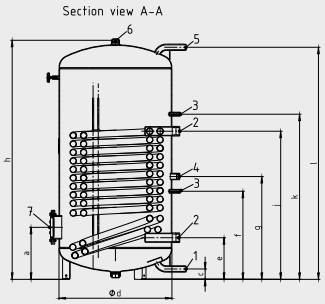

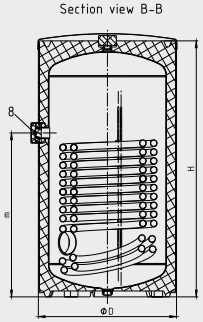

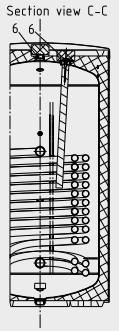

Tipo	Altezza collegamento									Altezza		Diametro	Diametro senza isolamento	Profondità
	EEHR p [mm]	EFHR 1 a [mm]	acqua calda n [mm]	acqua fredda c [mm]	circolazione k [mm]	mandata m [mm]	ritorno j [mm]	sensore 1 l [mm]	sensore 2 f [mm]	massima H [mm]	senza isolamento h [mm]	D [mm]	d [mm]	s [mm]
Storatherm Aqua Heat Pump AH .../1 Bollitori con uno scambiatore di calore a tubo liscio														
AH 300/1_B	831	276	1229	55	545	785	221	875	467	1297	1266	700	598	767
AH 400/1_B	1140	276	1526	55	666	1100	221	1190	592	1663	1594	750	598	820
AH 500/1_B	1319	276	1856	55	1035	1279	220	1369	699	1921	1893	750	598	820

Data di creazione 18-11-2026 Con riserva di modifiche, salvo errori e omissioni.
Reflex Winkelmann GmbH Gersteinstrasse 19 59227 Ahlen, Germania +49 2382 7069-0 www.reflex-winkelmann.com info@reflex.de

Storatherm Aqua Heat Pump Bollitori per pompe di calore

Dati geometrici

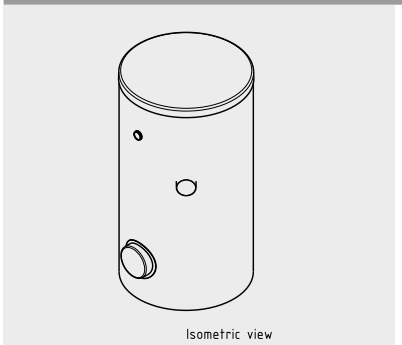

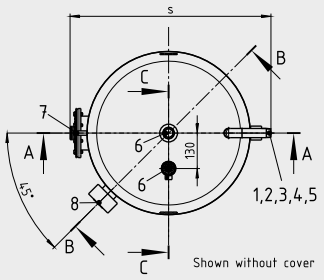

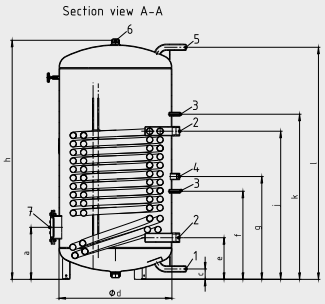

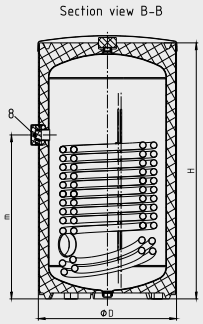

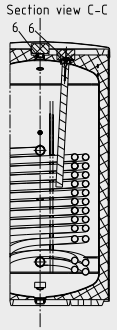

Tipo	Anschluss Anode	Collegamento						
	6	acqua calda 5	acqua fredda 1	circolazione 4	flangia EFHR 8	manicotto EEHR 9	sensore di temperatura 3	superficie riscaldante 2
Storatherm Aqua Heat Pump AH .../1 Bollitori con uno scambiatore di calore a tubo liscio								
AH 300/1_B	G 1"	R 1"	R 1"	G ¾"	DN110	G 1 ½"	16 mm	G 1 ¼"
AH 400/1_B	G 1"	R 1"	R 1"	G ¾"	DN110	G 1 ½"	16 mm	G 1 ¼"
AH 500/1_B	G 1"	R 1"	R 1"	G ¾"	DN110	G 1 ½"	16 mm	G 1 ¼"

Data di creazione 18-11-2026 Con riserva di modifiche, salvo errori e omissioni.

Reflex Winkelmann GmbH Gersteinstrasse 19 59227 Ahlen, Germania +49 2382 7069-0 www.reflex-winkelmann.com info@reflex.de

Storatherm Aqua Heat Pump Bollitori per pompe di calore

Dati geometrici

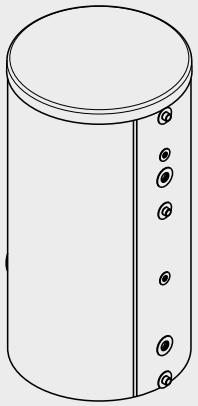

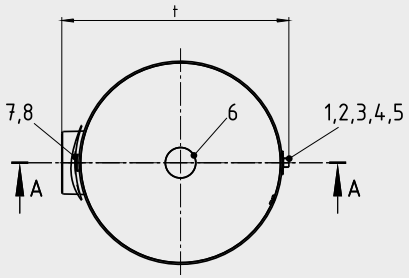

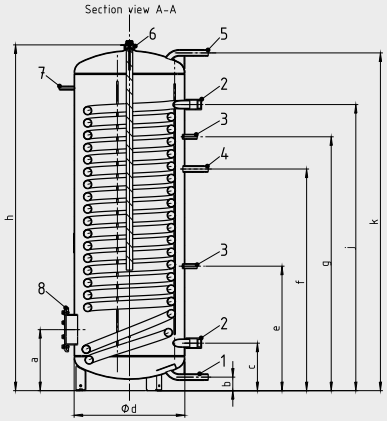

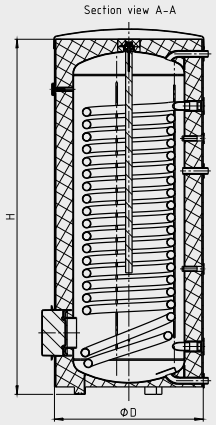

Tipo	Altezza collegamento								Altezza		Diametro	Diametro senza isolamento	Profondità
	EFHR 1	acqua calda	acqua fredda	circolazione	mandata	ritorno	sensore 1	sensore 2	massima	senza isolamento			
	a [mm]	k [mm]	b [mm]	f [mm]	j [mm]	c [mm]	e [mm]	g [mm]	H [mm]	h [mm]	D [mm]	d [mm]	t [mm]
Storatherm Aqua Heat Pump AH .../1 Bollitori con uno scambiatore di calore a tubo liscio													
AH 150/1_B	246	1113	55	732	866	191	956	461	1172	1146	600	450	676
AH 200/1_B	248	1373	55	901	1163	193	1032	506	1432	1406	600	450	676

Data di creazione 18-11-2026 Con riserva di modifiche, salvo errori e omissioni.

Reflex Winkelmann GmbH Gersteinstrasse 19 59227 Ahlen, Germania +49 2382 7069-0 www.reflex-winkelmann.com info@reflex.de

Storatherm Aqua Heat Pump Bollitori per pompe di calore

Dati geometrici

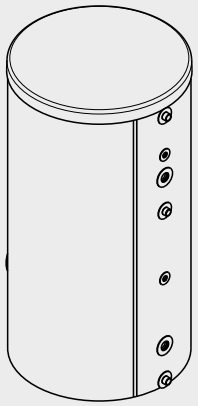

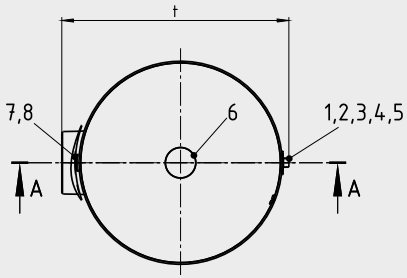

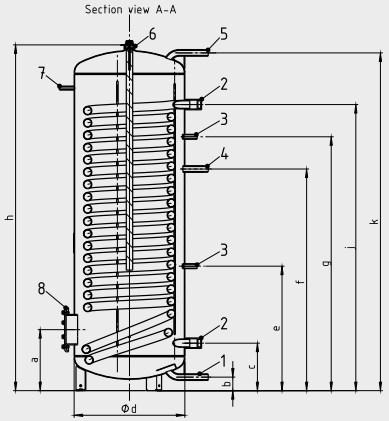

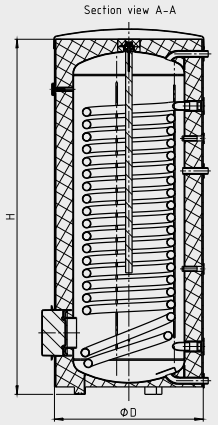

Tipo	Anschluss Anode	Collegamento					
	6	acqua calda 5	acqua fredda 1	circolazione 4	flangia EFHR 8	sensore di temperatura 3	superficie riscaldante 2
Storatherm Aqua Heat Pump AH .../1 Bollitori con uno scambiatore di calore a tubo liscio							
AH 150/1_B	G 1"	R ¾"	R ¾"	R ¾"	DN110	16 mm	G 1"
AH 200/1_B	G 1"	R ¾"	R ¾"	R ¾"	DN110	16 mm	G 1"

Data di creazione 18-11-2026 Con riserva di modifiche, salvo errori e omissioni.

Reflex Winkelmann GmbH Gersteinstrasse 19 59227 Ahlen, Germania +49 2382 7069-0 www.reflex-winkelmann.com info@reflex.de

Storatherm Aqua Heat Pump Bollitori per pompe di calore

perdita di pressione

Storatherm Aqua Heat Pump
AH 300/1 – 1000/1

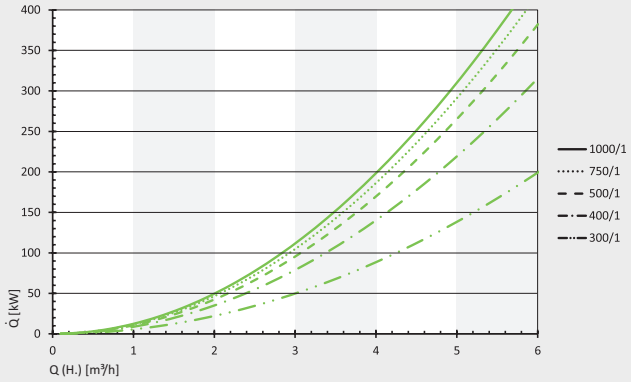

Storatherm Aqua Heat Pump
AH 300/2 – 1000/2

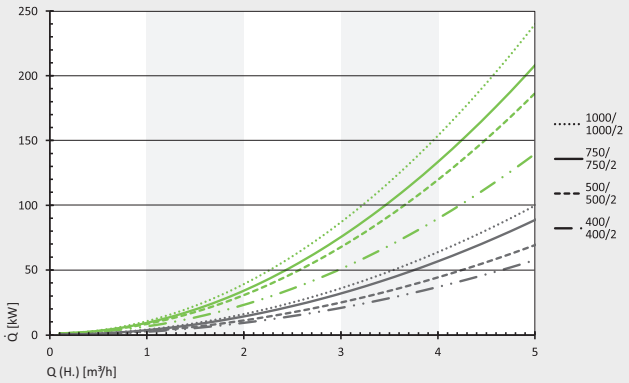

Diagrammi delle prestazioni

Storatherm Aqua Heat Pump 750/1
a una temperatura di prelievo di 45 °C

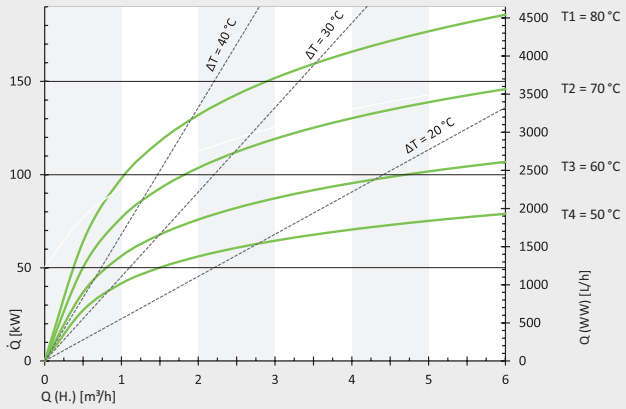

Storatherm Aqua Heat Pump 1000/1
a una temperatura di prelievo di 45 °C

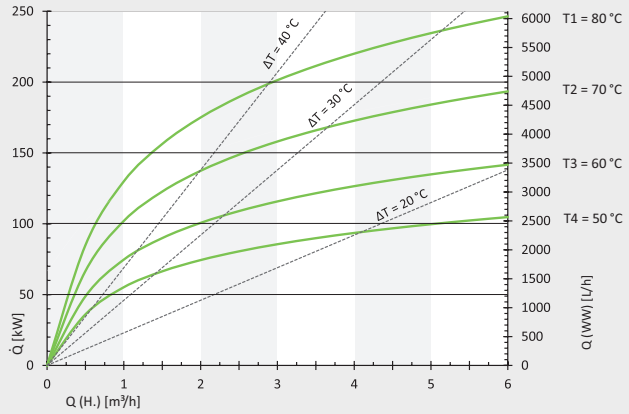

Data di creazione 18-11-2026 Con riserva di modifiche, salvo errori e omissioni.
Reflex Winkelmann GmbH Gersteinstrasse 19 59227 Ahlen, Germania +49 2382 7069-0 www.reflex-winkelmann.com info@reflex.de

Storatherm Aqua Heat Pump Bollitori per pompe di calore

Diagrammi delle prestazioni

Storatherm Aqua Heat Pump 750/2
a una temperatura di prelievo di 45 °C

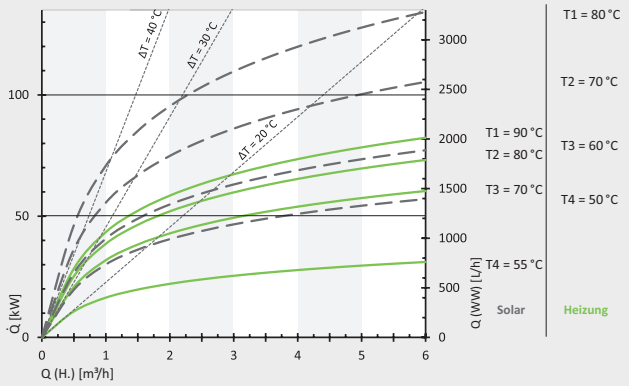

Storatherm Aqua Heat Pump 1000/2
a una temperatura di prelievo di 45 °C

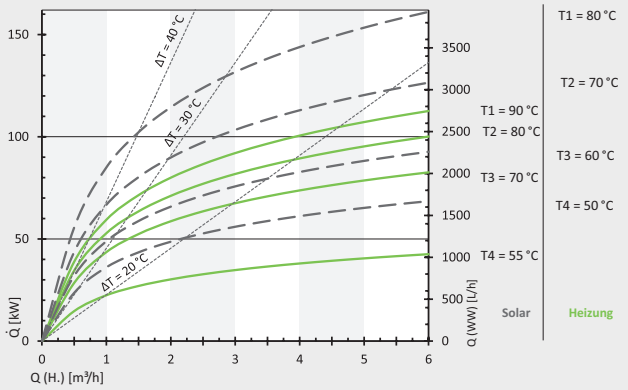

Storatherm Aqua 300/1
a una temperatura di prelievo di 60 °C

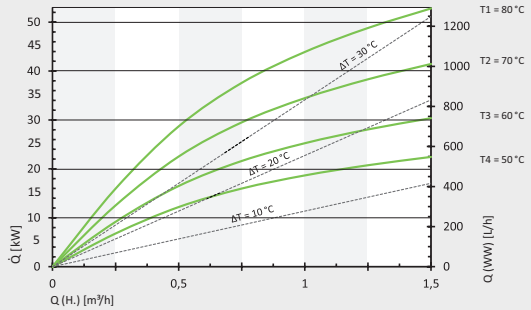

Storatherm Aqua Heat Pump 400/1
a una temperatura di prelievo di 60 °C

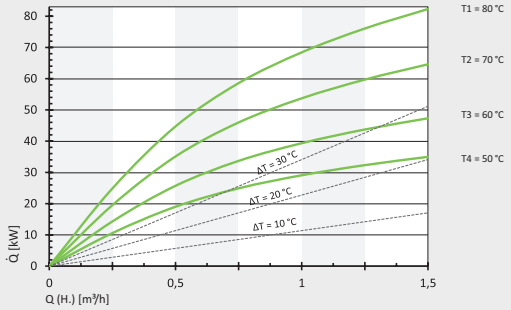

Storatherm Aqua Heat Pump 500/1
a una temperatura di prelievo di 60 °C

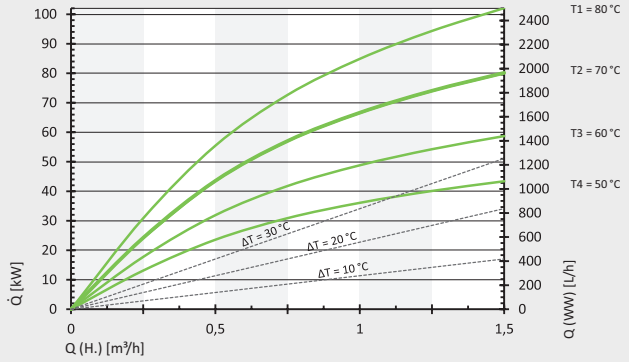

Storatherm Aqua Heat Pump 400/2
a una temperatura di prelievo di 45 °C

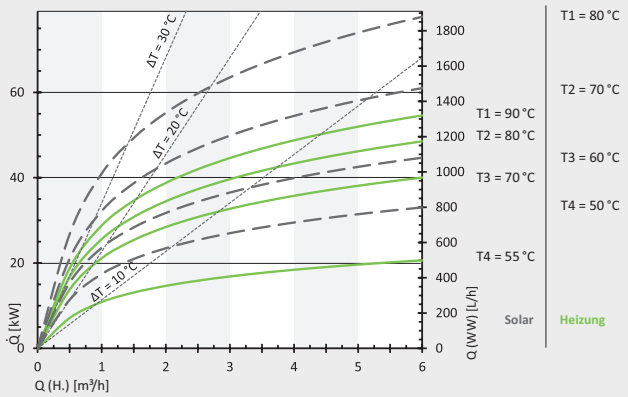

Data di creazione 18-11-2026 Con riserva di modifiche, salvo errori e omissioni.
Reflex Winkelmann GmbH Gersteinstrasse 19 59227 Ahlen, Germania +49 2382 7069-0 www.reflex-winkelmann.com info@reflex.de

Storatherm Aqua Heat Pump Bollitori per pompe di calore

Diagrammi delle prestazioni

Storatherm Aqua Heat Pump 500/2
a una temperatura di prelievo di 45 °C

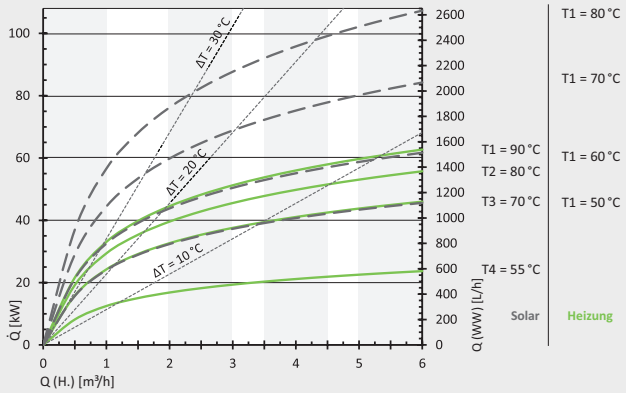

Data di creazione 18-11-2026 Con riserva di modifiche, salvo errori e omissioni.

Reflex Winkelmann GmbH Gersteinstrasse 19 59227 Ahlen, Germania +49 2382 7069-0 www.reflex-winkelmann.com info@reflex.de