Akümülasyon tankı

Storatherm Heat Pufferspeicher für Heiz- und Kühlsysteme



H 300/1 – 5.000/1



HF 300/1 – 2.000/1



HF 500/2 – 1.500/2

teknik özellikler

- S235JRG2 (St 37-2) kalitesinde çelikten imal edilmiş, çiğlenme noktasının altına düşmeyen ısıtma ve soğutma uygulamaları için tank haznesi
- Tankın içi işlem görmemiş, dışı plastik kaplamalıdır
- İzole edilmiş sevkiyat
- Folyo ceketli polar izolasyon, nicht diffusionsdicht
- İzin ver. maks. işletim fazla basıncı:
  → Tank 3 bar (ab 1.500l 6 bar)
- müsaade edilen azami işletim sıcaklığı:
  → Tank 95 °C

Tip genel bakış

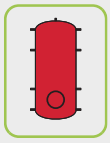

H.../R
Soğutma uygulamaları için yalıtımsız temizleme ağzına sahip depo tank.
Kullanıcı tarafından uygun difüzyon geçirmez ısı yalıtımı sağlanmalıdır.
Yalıtım olmadan

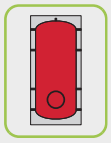

HF.../R
Temizleme açıklığı ve izolasyonlu depo tankı
yalıtım
1.000 l'ye kadar: 100 mm yün yalıtım, folyo kaplamalı, çıkartılabilir
1.500 l'den itibaren: 120 mm yün yalıtım, folyo kaplamalı, çıkartılabilir

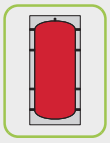

HF...
Yalıtımlı depolama tankı, servis flanşı yok
yalıtım
1.000 l'ye kadar: 100 mm yün yalıtım, folyo kaplamalı, çıkartılabilir
1.500 l'den itibaren: 120 mm yün yalıtım, folyo kaplamalı, çıkartılabilir

Oluşturma tarihi 25-11-2026 Değişikliklere tabidir, hatalar ve eksiklikler hariçtir.

Reflex Winkelmann GmbH Gersteinstrasse 19 59227 Ahlen, Almanya +49 2382 7069-0 www.reflex-winkelmann.com info@reflex.de

reflex
Thinking solutions.

Storatherm Heat Pufferspeicher für Heiz- und Kühlsysteme

Tip	Art. No.		AET[1]	Depolama tankı nominal kapasitesi [l]	Maks. montaj uzunluğu EVIS [mm]	Maks. EFIS montaj uzunluğu [mm]	Eğik boyut [mm]	Ağırlık [kg]
	gümüş	beyaz						
Storatherm Heat H .../R Yalıtımsız temizleme açıklığına sahip depolama tankı								
H 300/R	7783600	–	–	302	631	695	1380	58,00
H 500/R	7783800	–	–	476	670	606	1991	71,00
H 800/R	7784005	–	–	780	863	799	1902	121,00
H 1000/R	7784205	–	–	921	863	799	2181	135,00
H 1500/R	7784400	–	–	1412	1093	1009	2221	181,00
H 2000/R	7784600	–	–	2036	1292	1239	2281	257,00
H 3000/R	7788200	–	–	2958	1571	1518	2314	570,00
H 4000/R	7788500	–	–	3939	1571	1518	2841	677,00
H 5000/R	7788800	–	–	4867	1571	1518	3347	814,00
Storatherm Heat HF ... Yalıtımlı depolama tankı, servis flanşı yok								
HF 300_C	7839100	–	C	302	670	–	1381	59,00
HF 500_C	7839200	–	C	476	670	–	1991	72,00
HF 800_C	7839300	–	C	780	863	–	1902	124,00
HF 1000_C	7839400	–	C	921	883	–	2181	139,00
HF 1500_C	7839500	–	C	1412	1093	–	2222	186,00
HF 2000_C	7839600	–	C	2036	1272	–	2234	266,00
Storatherm Heat HF .../R Temizleme açıklığı ve izolasyonlu depo tankı								
HF 300/R_C	7842000	7842600	C	302	670	606	1381	60,30
HF 500/R_C	7842100	7842700	C	476	670	606	1991	79,10
HF 800/R_C	7842200	7842800	C	780	863	799	1902	104,10
HF 1000/R_C	7842300	7842900	C	921	863	799	2181	113,30
HF 1500/R_C	7842400	7843000	C	1412	1093	1034	2222	189,00
HF 2000/R_C	7842500	7843100	C	2032	1292	1219	2281	269,00

[1] Enerji verimliliği sınıfı

Oluşturma tarihi 25-11-2026 Değişikliklere tabidir, hatalar ve eksiklikler hariçtir.

Reflex Winkelmann GmbH Gersteinstrasse 19 59227 Ahlen, Almanya +49 2382 7069-0 www.reflex-winkelmann.com info@reflex.de

Storatherm Heat Pufferspeicher für Heiz- und Kühlsysteme

Geometrik veriler

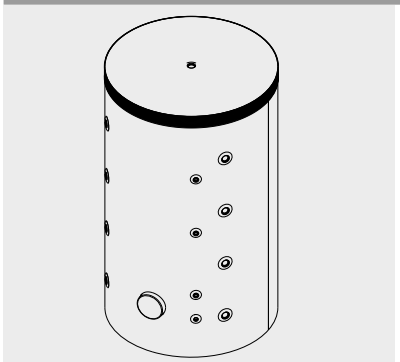

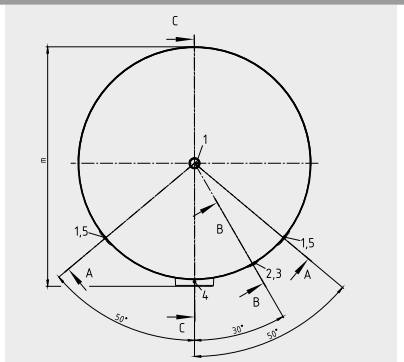

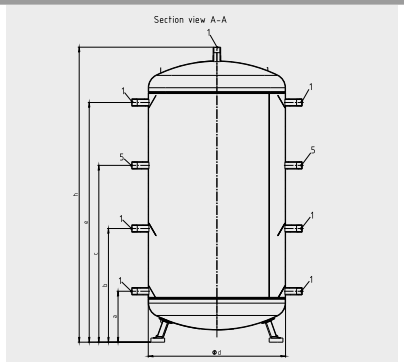

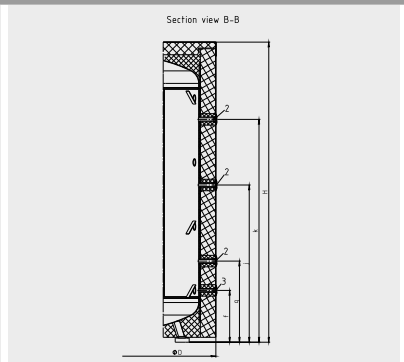

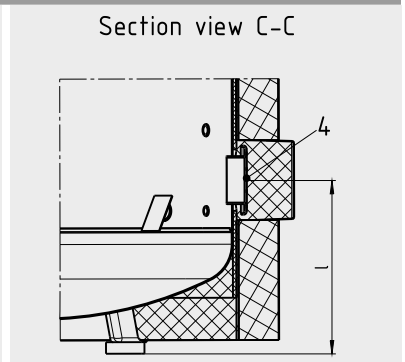

Tip	Çap	Bağlantı yüksekliği EFHR 1	Bağlantı yüksekliği manşon/ flanş 1	Bağlantı yüksekliği manşon/ flanş 2	Bağlantı yüksekliği manşon/ flanş 3	Bağlantı yüksekliği manşon/ flanş 4	Bağlantı yüksekliği sensör 1	Bağlantı yüksekliği sensör 2	Bağlantı yüksekliği sensör 3	Boşaltma bağlantı yüksekliği	Derinlik	Maks. yükseklik		Yalıtımsız çap	Yalıtımsız yükseklik
	D [mm]	l [mm]	a [mm]	b [mm]	c [mm]	e [mm]	g [mm]	j [mm]	k [mm]	f [mm]	m [mm]	H [mm]	h [mm]	d [mm]	h [mm]
Storatherm Heat H .../R Yalıtımsız temizleme açıklığına sahip depolama tankı															
H 300/R	–	265	225	490	760	1033	380	670	960	210	854	–	1321	597	–
H 500/R	–	265	225	701	1181	1655	375	945	1515	210	854	–	1951	597	–
H 800/R	–	311	236	656	1076	1496	386	896	1446	221	1025	–	1825	790	–
H 1000/R	–	385	310	768	1228	1681	461	1011	1581	296	1047	–	2115	790	–
H 1500/R	–	421	341	798	1258	1716	551	1096	1566	341	1280	–	2119	1000	–
H 2000/R	–	441	365	805	1245	1680	575	1100	1630	365	1480	–	2142	1200	–
H 3000/R	–	550	495	845	1247	1597	845	1247	1597	495	–	–	2101	1500	–
H 4000/R	–	551	495	1090	1577	2171	1090	1577	2171	495	–	–	2676	1500	–
H 5000/R	–	575	520	1305	1895	2682	1305	1895	2682	520	–	–	3211	1500	–

Oluşturma tarihi 25-11-2026 Değişikliklere tabidir, hatalar ve eksiklikler hariçtir.

Reflex Winkelmann GmbH Gersteinstrasse 19 59227 Ahlen, Almanya +49 2382 7069-0 www.reflex-winkelmann.com info@reflex.de

Storatherm Heat Pufferspeicher für Heiz- und Kühlsysteme

Tip	Çap	Bağlantı yüksekliği EFHR 1	Bağlantı yüksekliği manşon/ flanş 1	Bağlantı yüksekliği manşon/ flanş 2	Bağlantı yüksekliği manşon/ flanş 3	Bağlantı yüksekliği manşon/ flanş 4	Bağlantı yüksekliği sensör 1	Bağlantı yüksekliği sensör 2	Bağlantı yüksekliği sensör 3	Boşaltma bağlantı yüksekliği	Derinlik	Maks. yükseklik		Yalıtımsız çap	Yalıtımsız yükseklik
	D [mm]	l [mm]	a [mm]	b [mm]	c [mm]	e [mm]	g [mm]	j [mm]	k [mm]	f [mm]	m [mm]	H [mm]	h [mm]	d [mm]	h [mm]
Storatherm Heat HF ... Yalıtımlı depolama tankı, servis flanşı yok															
HF 800_C	980	–	236	656	1076	1496	386	896	1446	221	–	1828	–	790	1825
HF 1000_C	980	–	310	768	1228	1681	461	1011	1581	296	–	2117	–	790	2115
HF 1500_C	1240	–	341	798	1258	1716	551	1096	1566	341	–	2100	–	1000	2119
HF 2000_C	1442	–	365	805	1245	1680	575	1100	1630	365	–	2173	–	1200	2142
Storatherm Heat HF .../R Temizleme açıklığı ve izolasyonlu depo tankı															
HF 300/R_C	797	265	225	490	760	1033	380	670	960	210	854	1342	–	597	1321
HF 500/R_C	797	265	225	701	1181	1655	375	945	1515	210	854	1942	–	597	1951
HF 800/R_C	980	311	236	656	1076	1496	386	896	1446	221	1025	1828	–	790	1825
HF 1000/R_C	980	385	310	768	1228	1681	461	1011	1581	296	1047	2117	–	790	2115
HF 1500/R_C	1240	421	341	798	1258	1716	551	1096	1566	341	1280	2100	–	1000	2119
HF 2000/R_C	1442	441	365	805	1245	1680	575	1100	1630	365	1480	2173	–	1200	2142

Oluşturma tarihi 25-11-2026 Değişikliklere tabidir, hatalar ve eksiklikler hariçtir.

Reflex Winkelmann GmbH Gersteinstrasse 19 59227 Ahlen, Almanya +49 2382 7069-0 www.reflex-winkelmann.com info@reflex.de

Storatherm Heat Pufferspeicher für Heiz- und Kühlsysteme

Geometrik veriler

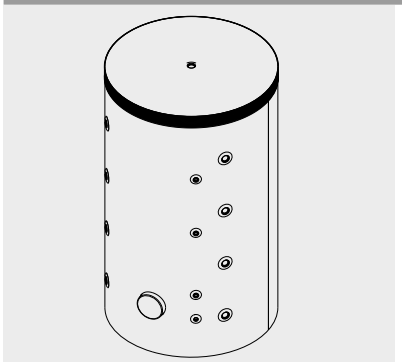

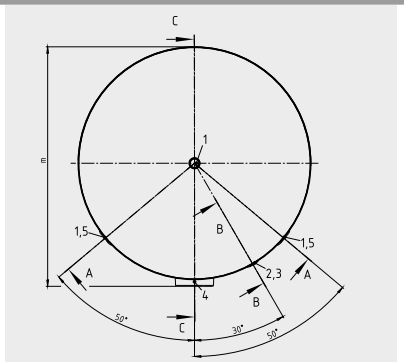

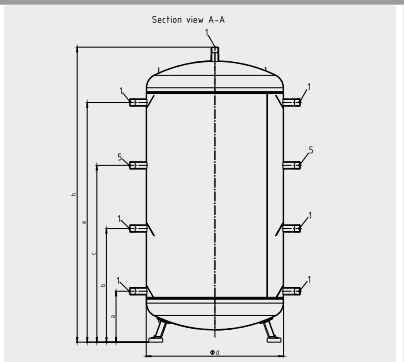

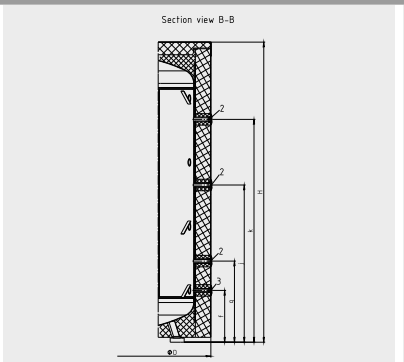

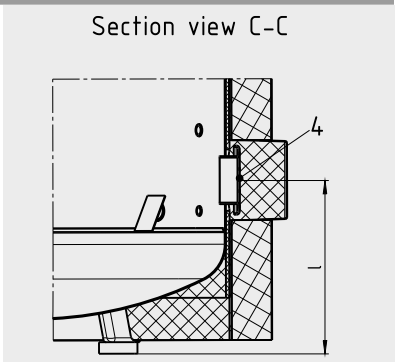

Tip	Boşaltma bağlantısı 3	Flanş EFHR bağlantısı 4	Manşon EEHR bağlantısı 5	Manşon/flanş bağlantısı 1	Sıcaklık sensörü bağlantısı 2
Storatherm Heat H .../R Yalıtımsız temizleme açıklığına sahip depolama tankı					
H 300/R	G ½"	DN110	G 1 ½"	G 1 ½"	G ¾"
H 500/R	G ½"	DN110	G 1 ½"	G 1 ½"	G ¾"
H 800/R	G ½"	DN110	G 1 ½"	G 1 ½"	G ¾"
H 1000/R	G ½"	DN110	G 1 ½"	G 1 ½"	G ¾"
H 1500/R	G ½"	DN110	G 1 ½"	G 1 ½"	G ¾"
H 2000/R	G ½"	DN110	Rp 1 ½"	Rp 1 ½"	G ¾"
H 3000/R	Rp ¾"	DN110	Rp 2"	Rp 2"	Rp ½"
H 4000/R	Rp ¾"	DN110	Rp 2"	Rp 2"	Rp ½"
H 5000/R	Rp ¾"	DN110	Rp 2"	Rp 2"	Rp ½"
Storatherm Heat HF ... Yalıtımlı depolama tankı, servis flanşı yok					
HF 800_C	G ½"	–	G 1 ½"	G 1 ½"	G ¾"
HF 1000_C	G ½"	–	G 1 ½"	G 1 ½"	G ¾"

Oluşturma tarihi 25-11-2026 Değişikliklere tabidir, hatalar ve eksiklikler hariçtir.

Reflex Winkelmann GmbH Gersteinstrasse 19 59227 Ahlen, Almanya +49 2382 7069-0 www.reflex-winkelmann.com info@reflex.de

Storatherm Heat Pufferspeicher für Heiz- und Kühlsysteme

Tip	Boşaltma bağlantısı 3	Flanş EFHR bağlantısı 4	Manşon EEHR bağlantısı 5	Manşon/flanş bağlantısı 1	Sıcaklık sensörü bağlantısı 2
HF 1500_C	G ½"	–	G 1 ½"	G 1 ½"	G ¾"
HF 2000_C	G ½"	–	Rp 1 ½"	Rp 1 ½"	G ¾"
Storatherm Heat HF .../R Temizleme açıklığı ve izolasyonlu depo tankı					
HF 300/R_C	G ½"	DN110	G 1 ½"	G 1 ½"	G ¾"
HF 500/R_C	G ½"	DN110	G 1 ½"	G 1 ½"	G ¾"
HF 800/R_C	G ½"	DN110	G 1 ½"	G 1 ½"	G ¾"
HF 1000/R_C	G ½"	DN110	G 1 ½"	G 1 ½"	G ¾"
HF 1500/R_C	G ½"	DN110	G 1 ½"	G 1 ½"	G ¾"
HF 2000/R_C	G ½"	DN110	Rp 1 ½"	Rp 1 ½"	G ¾"

Oluşturma tarihi 25-11-2026 Değişikliklere tabidir, hatalar ve eksiklikler hariçtir.

Reflex Winkelmann GmbH Gersteinstrasse 19 59227 Ahlen, Almanya +49 2382 7069-0 www.reflex-winkelmann.com info@reflex.de

Storatherm Heat Pufferspeicher für Heiz- und Kühlsysteme

Geometrik veriler

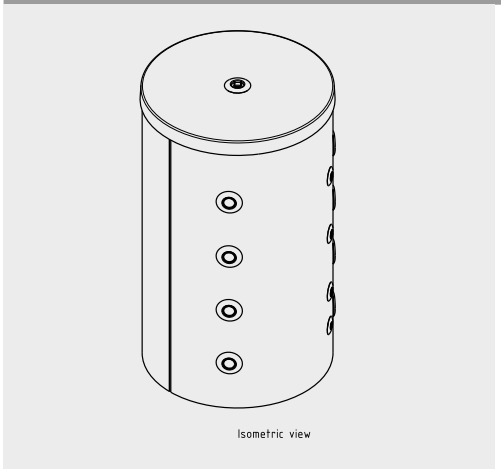

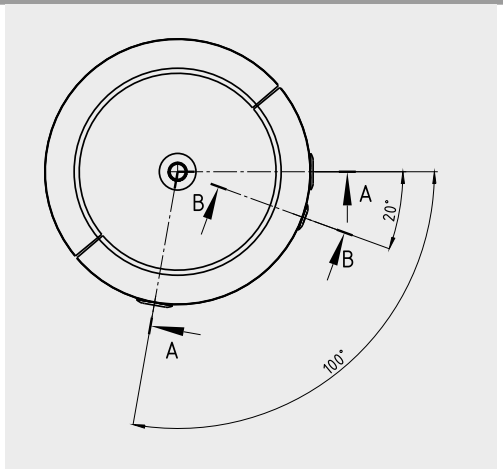

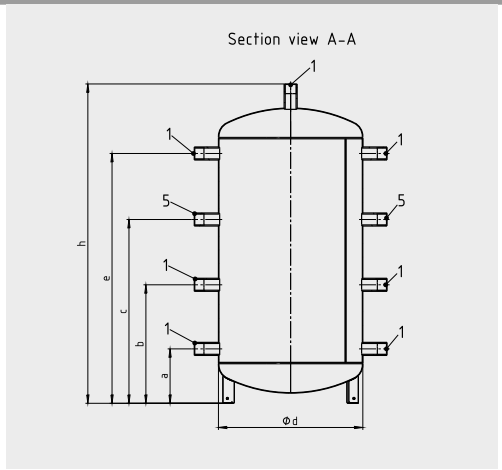

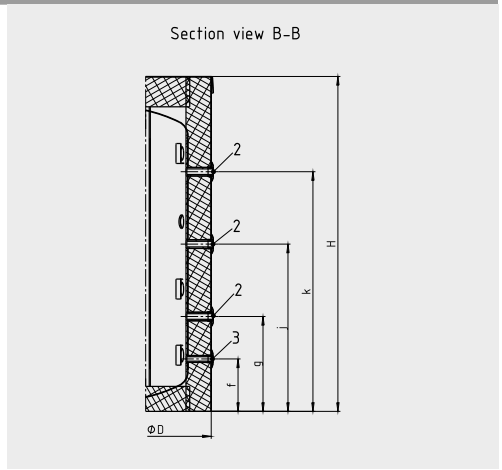

Tip	Çap	Bağlantı yüksekliği manşon/flanş 1	Bağlantı yüksekliği manşon/ flanş 2	Bağlantı yüksekliği manşon/ flanş 3	Bağlantı yüksekliği manşon/ flanş 4	Bağlantı yüksekliği sensör 1	Bağlantı yüksekliği sensör 2	Bağlantı yüksekliği sensör 3	Boşaltma bağlantı yüksekliği	Maks. yükseklik	Yalıtımsız çap	Yalıtımsız yükseklik
	D [mm]	a [mm]	b [mm]	c [mm]	e [mm]	g [mm]	j [mm]	k [mm]	f [mm]	H [mm]	d [mm]	h [mm]
Storatherm Heat HF ... Yalıtımlı depolama tankı, servis flanşı yok												
HF 300_C	797	225	490	760	1033	380	670	960	210	1342	597	1320
HF 500_C	797	225	701	1181	1655	375	945	1515	210	1942	597	1951

Oluşturma tarihi 25-11-2026 Değişikliklere tabidir, hatalar ve eksiklikler hariçtir.

Reflex Winkelmann GmbH Gersteinstrasse 19 59227 Ahlen, Almanya +49 2382 7069-0 www.reflex-winkelmann.com info@reflex.de

Storatherm Heat Pufferspeicher für Heiz- und Kühlsysteme

Geometrik veriler

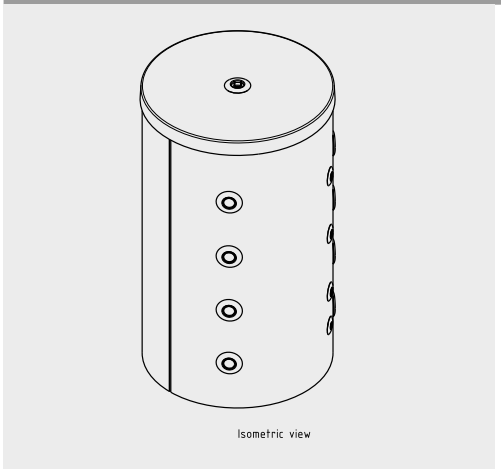

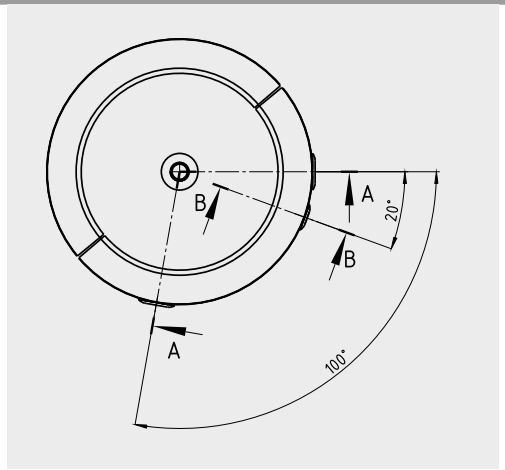

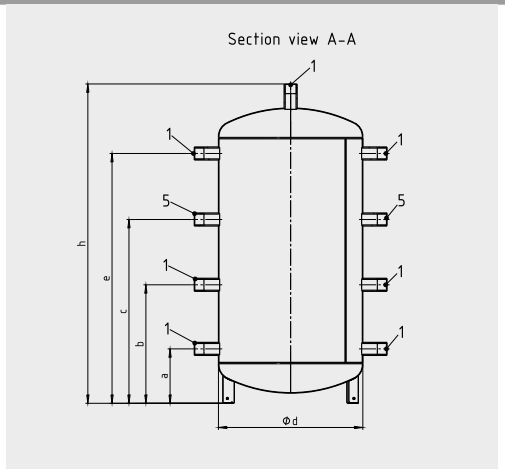

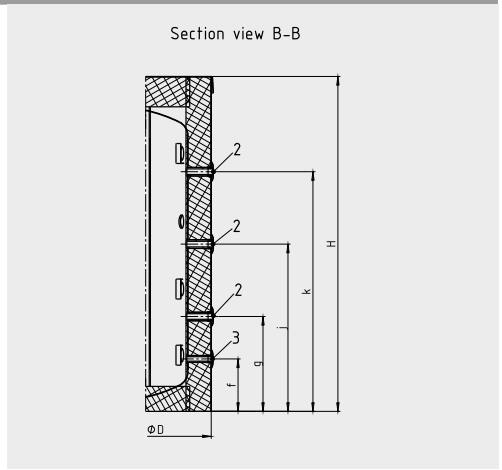

Tip	Boşaltma bağlantısı 3	Manşon EEHR bağlantısı 5	Manşon/flanş bağlantısı 1	Sıcaklık sensörü bağlantısı 2
Storatherm Heat HF ... Yalıtımlı depolama tankı, servis flanşı yok				
HF 300_C	G ½"	G 1 ½"	G 1 ½"	G ¾"
HF 500_C	G ½"	G 1 ½"	G 1 ½"	G ¾"

Oluşturma tarihi 25-11-2026 Değişikliklere tabidir, hatalar ve eksiklikler hariçtir.

Reflex Winkelmann GmbH Gersteinstrasse 19 59227 Ahlen, Almanya +49 2382 7069-0 www.reflex-winkelmann.com info@reflex.de