Réservoir d'eau potable et ECS

Storatherm Aqua Load ballon de stockage eau potable



AL 300/R – 500/R



AL 1 500/R3 – 3 000/R3

caractéristiques techniques

- ballon vertical pour la préparation d'eau chaude dans un préparateur ECS
- émaillage selon DIN 4753 T3
- avec anode de magnésium, thermomètre, pieds réglables
- jusqu'à 4 ouvertures d'inspection
- ≤ 2.000 l isolation livrée prémontée
- pression de service max. admissible:
  → eau potable 10 bar
- température de service max. admissible:
  → eau potable 95 °C

Aperçu des modèles

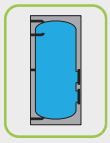

AL.../R2
réservoir d'eau potable avec deux brides de visite

isolation
isolation en non-tissé de 120 mm avec jaquette synthétique, amovible

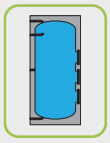

AL.../R3
réservoir d'eau potable avec trois brides de visite

isolation
isolation en non-tissé de 120 mm avec jaquette synthétique, amovible

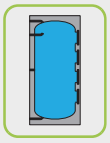

AL.../R4
réservoir d'eau potable avec quatre brides de visite

isolation
isolation en non-tissé de 120 mm avec jaquette synthétique, amovible

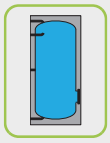

AL.../R
réservoir d'eau potable avec une bride de visite

isolation
jusqu'à 500 l : système d'isolation rECOflex® avec jaquette synthétique, non amovible
à partir de 750 l : isolation en feutre de 100 mm avec jaquette synthétique, amovible

Date de création 25-11-2026 Sous réserve de modifications, d'erreurs et de fautes.

Reflex Winkelmann GmbH Gersteinstrasse 19 59227 Ahlen, Germany +49 2382 7069-0 www.reflex-winkelmann.com info@reflex.de

Storatherm Aqua Load ballon de stockage eau potable

Type	Réf. blanc	CEE[1]	Capacité nominale du réservoir d'eau potable [l]	Longueur totale max. CCIE [mm]	Longueur totale max. RBE [mm]	Cote de basculement [mm]	Poids [kg]
Storatherm Aqua Load AL .../R réservoir d'eau potable avec une bride de visite							
AL 300/R_C	7844400	C	304	–	491	1906	90,00
AL 500/R_C	7844500	C	479	–	588	2054	155,00
AL 750/R_C	7844600	C	757	–	750	2122	214,00
AL 1000/R_C	7844700	C	983	–	848	2178	242,00
Storatherm Aqua Load AL .../R2 réservoir d'eau potable avec deux brides de visite							
AL 300/R2_C	7353100	C	304	–	491	1883	90,00
AL 500/R2_C	7353200	C	479	–	588	2025	155,00
AL 750/R2_C	7353300	C	754	–	750	2123	214,00
AL 1000/R2_C	7353400	C	979	–	848	2179	267,00
Storatherm Aqua Load AL .../R3 réservoir d'eau potable avec trois brides de visite							
AL 1500/R3_C	7845100	C	1474	–	992	2353	410,50
AL 2000/ R3_C	7845200	C	2017	–	1192	2338	555,00
Storatherm Aqua Load AL .../R4 réservoir d'eau potable avec quatre brides de visite							
AL 3000/R4	7845400	–	2794	–	1216	3020	642,00
AL 4000/R4	7845480	–	4031	1588	1530	2893	939,00
AL 5000/R4	7845490	–	4907	1588	1530	3343	1070,00

[1] classe d'efficacité énergétique

Date de création 25-11-2026 Sous réserve de modifications, d'erreurs et de fautes.

Reflex Winkelmann GmbH Gersteinstrasse 19 59227 Ahlen, Germany +49 2382 7069-0 www.reflex-winkelmann.com info@reflex.de

Storatherm Aqua Load ballon de stockage eau potable

Données géométriques

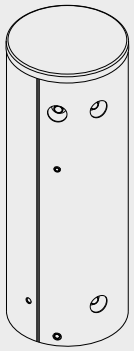

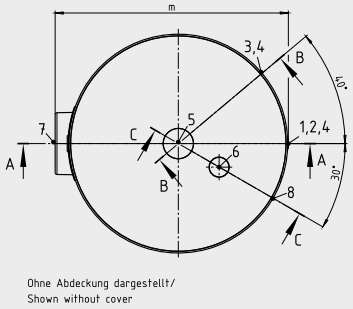

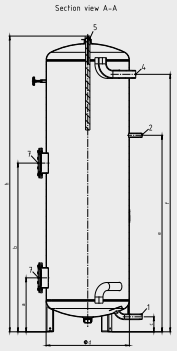

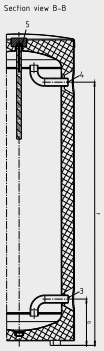

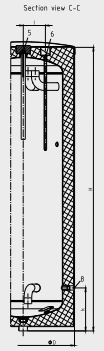

Type	Diamètre	Diamètre sans iso	Hauteur max.	Hauteur raccord							Hauteur sans iso	Profondeur
				EFHR 1	EFHR 2	circulation	eau chaude	eau froide	manchon/ bride 1	vidange		
	D [mm]	d [mm]	H [mm]	a [mm]	b [mm]	e [mm]	f [mm]	g [mm]	c [mm]	k [mm]	h [mm]	m [mm]
Storatherm Aqua Load AL .../R réservoir d'eau potable avec une bride de visite												
AL 300/R_C	600	500	1794	325	–	1180	1546	272	90	272	1756	641
AL 500/R_C	700	597	1921	276	–	1265	1674	238	55	238	1893	770
Storatherm Aqua Load AL .../R2 réservoir d'eau potable avec deux brides de visite												
AL 300/R2_C	650	500	1794	325	1013	1180	1546	272	90	272	1756	691
AL 500/R2_C	700	598	1921	276	1040	1265	1674	238	55	238	1893	767

Date de création 25-11-2026 Sous réserve de modifications, d'erreurs et de fautes.

Reflex Winkelmann GmbH Gersteinstrasse 19 59227 Ahlen, Germany +49 2382 7069-0 www.reflex-winkelmann.com info@reflex.de

Storatherm Aqua Load ballon de stockage eau potable

Données géométriques

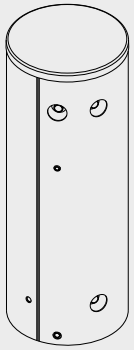

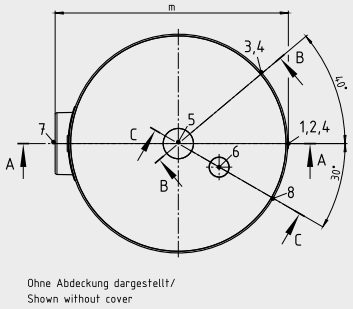

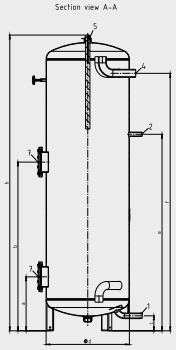

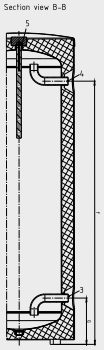

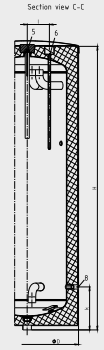

Type	Raccord						
	bride EFHR 7	capteur de température 6	circulation 2	eau chaude 4	eau froide 3	manchon/bride 1	vidange 8
Storatherm Aqua Load AL .../R réservoir d'eau potable avec une bride de visite							
AL 300/R_C	DN110	16 mm	R ¾"	R 1 ½"	R 1 ½"	R 1"	G ½"
AL 500/R_C	DN110	16 mm	R ¾"	R 1 ½"	R 1 ½"	R 1"	G ½"
Storatherm Aqua Load AL .../R2 réservoir d'eau potable avec deux brides de visite							
AL 300/R2_C	DN110	16 mm	R ¾"	R 1 ½"	R 1 ½"	R 1"	G ½"
AL 500/R2_C	DN110	16 mm	R ¾"	R 1 ½"	R 1 ½"	R 1"	G ½"

Date de création 25-11-2026 Sous réserve de modifications, d'erreurs et de fautes.

Reflex Winkelmann GmbH Gersteinstrasse 19 59227 Ahlen, Germany +49 2382 7069-0 www.reflex-winkelmann.com info@reflex.de

Storatherm Aqua Load ballon de stockage eau potable

Données géométriques

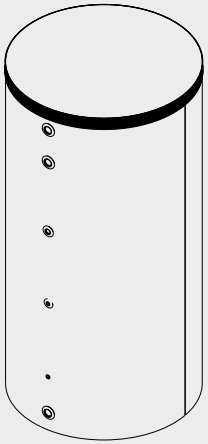

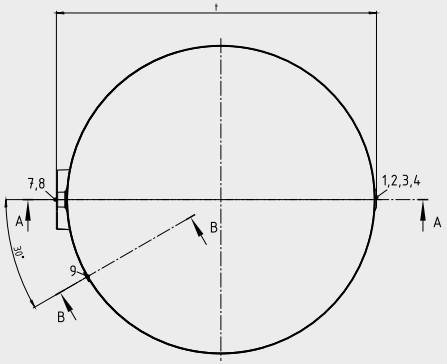

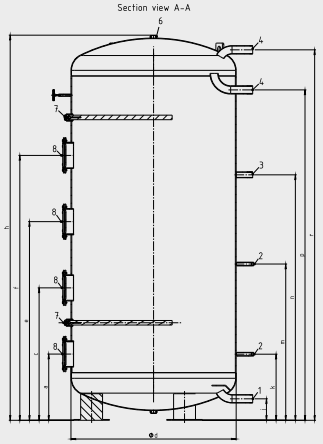

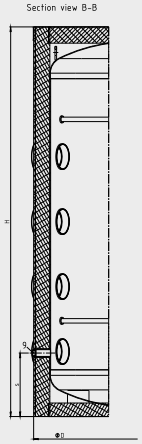

Type	Diamètre	Diamètre sans iso	Hauteur max.	Hauteur raccord											Hauteur sans iso	Profondeur
				capteur 1	capteur 2	circulation	eau chaude	eau chaude 2	eau froide	manchon/ bride 1	manchon/ bride 2	manchon/ bride 3	manchon/ bride 4	vidange		
	D [mm]	d [mm]	H [mm]	k [mm]	m [mm]	n [mm]	r [mm]	p [mm]	j [mm]	a [mm]	c [mm]	e [mm]	f [mm]	s [mm]	h [mm]	t [mm]
Storatherm Aqua Load AL .../R réservoir d'eau potable avec une bride de visite																
AL 750/R_C	950	750	2042	293	948	1148	1894	1643	102	383	–	–	–	–	1939	1055
AL 1000/R_C	1050	850	2068	301	956	1156	1911	1651	100	391	–	–	–	–	1969	1156
Storatherm Aqua Load AL .../R2 réservoir d'eau potable avec deux brides de visite																
AL 750/R2_C	960	750	2035	101	947	1147	1893	1642	101	382	752	–	–	–	1939	1059
AL 1000/R2_C	1050	850	2060	300	955	1155	1910	1650	100	390	740	–	–	–	1968	1147

Date de création 25-11-2026 Sous réserve de modifications, d'erreurs et de fautes.

Reflex Winkelmann GmbH Gersteinstrasse 19 59227 Ahlen, Germany +49 2382 7069-0 www.reflex-winkelmann.com info@reflex.de

Storatherm Aqua Load ballon de stockage eau potable

Type	Diamètre	Diamètre sans iso	Hauteur max.	Hauteur raccord											Hauteur sans iso	Profondeur
				capteur 1	capteur 2	circulation	eau chaude	eau chaude 2	eau froide	manchon/ bride 1	manchon/ bride 2	manchon/ bride 3	manchon/ bride 4	vidange		
	D [mm]	d [mm]	H [mm]	k [mm]	m [mm]	n [mm]	r [mm]	p [mm]	j [mm]	a [mm]	c [mm]	e [mm]	f [mm]	s [mm]	h [mm]	t [mm]
Storatherm Aqua Load AL .../R3 réservoir d'eau potable avec trois brides de visite																
AL 1500/R3_C	1240	1000	2221	322	1077	1357	2049	1763	105	412	824	1236	–	350	2128	1290
AL 2000/ R3_C	1440	1200	2139	353	1108	1388	1960	1650	118	443	886	1329	–	360	2039	1490
Storatherm Aqua Load AL .../R4 réservoir d'eau potable avec quatre brides de visite																
AL 3000/R4	1440	1200	2884	391	1546	1966	2691	2400	156	481	962	1443	1924	470	2797	1492

Date de création 25-11-2026 Sous réserve de modifications, d'erreurs et de fautes.

Reflex Winkelmann GmbH Gersteinstrasse 19 59227 Ahlen, Germany +49 2382 7069-0 www.reflex-winkelmann.com info@reflex.de

Storatherm Aqua Load ballon de stockage eau potable

Données géométriques

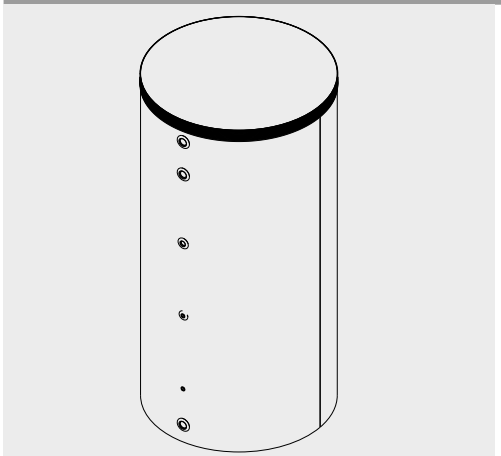

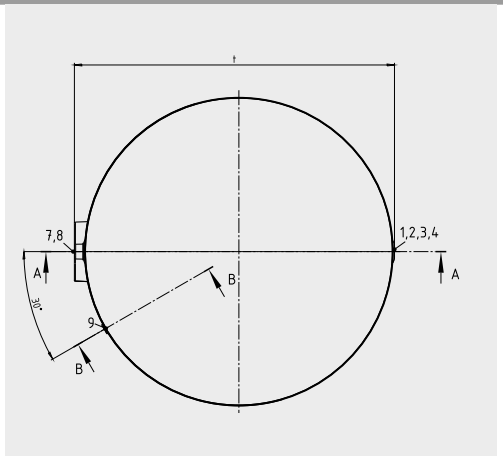

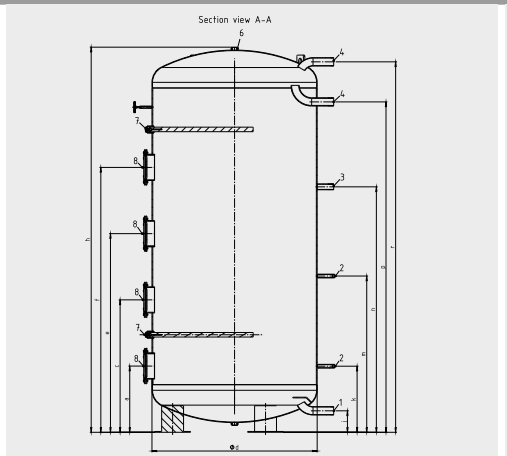

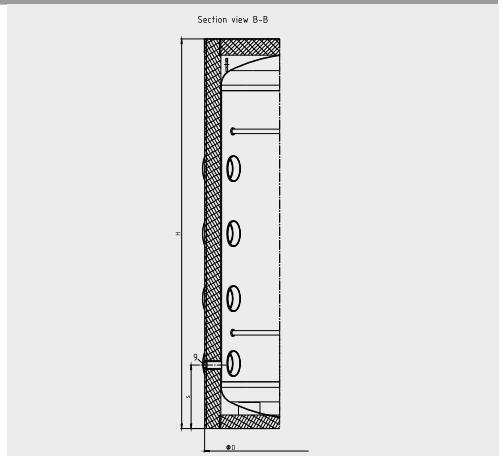

Type	Raccord						
	bride EFHR 8	capteur de température 2	circulation 3	eau chaude 4	eau froide 1	manchon/bride 6	vidange 9
Storatherm Aqua Load AL .../R réservoir d'eau potable avec une bride de visite							
AL 750/R_C	DN180	G ½"	R 1 ¼"	R 2"	R 2"	G 1 ¼"	–
AL 1000/R_C	DN180	G ½"	R 1 ¼"	R 2"	R 2"	G 1 ¼"	–
Storatherm Aqua Load AL .../R2 réservoir d'eau potable avec deux brides de visite							
AL 750/R2_C	DN180	G ½"	R 1 ¼"	R 2"	R 2"	G 1 ¼"	–
AL 1000/R2_C	DN180	G ½"	R 1 ¼"	R 2"	R 2"	G 1 ¼"	–

Date de création 25-11-2026 Sous réserve de modifications, d'erreurs et de fautes.

Reflex Winkelmann GmbH Gersteinstrasse 19 59227 Ahlen, Germany +49 2382 7069-0 www.reflex-winkelmann.com info@reflex.de

Storatherm Aqua Load ballon de stockage eau potable

Type	Raccord						
	bride EFHR 8	capteur de température 2	circulation 3	eau chaude 4	eau froide 1	manchon/bride 6	vidange 9
Storatherm Aqua Load AL .../R3 réservoir d'eau potable avec trois brides de visite							
AL 1500/R3_C	DN180	Rp ½"	R 1 ¼"	R 2"	R 2"	G 1 ¼"	G 1 ½"
AL 2000/ R3_C	DN180	Rp ½"	R 1 ¼"	R 2"	R 2"	G 1 ¼"	G 1 ½"
Storatherm Aqua Load AL .../R4 réservoir d'eau potable avec quatre brides de visite							
AL 3000/R4	DN180	Rp ½"	R 1 ¼"	R 2"	R 2"	G 1 ¼"	G 1 ½"

Date de création 25-11-2026 Sous réserve de modifications, d'erreurs et de fautes.

Reflex Winkelmann GmbH Gersteinstrasse 19 59227 Ahlen, Germany +49 2382 7069-0 www.reflex-winkelmann.com info@reflex.de

Storatherm Aqua Load ballon de stockage eau potable

Données géométriques

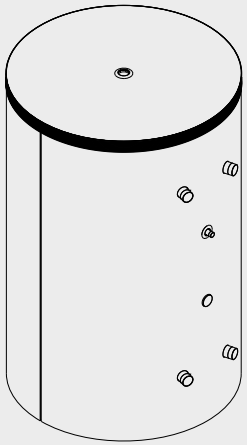

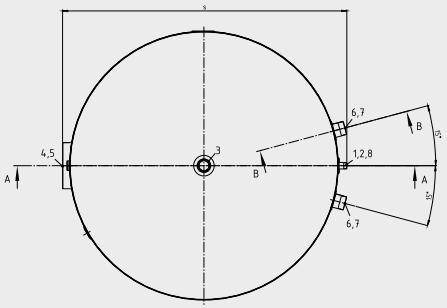

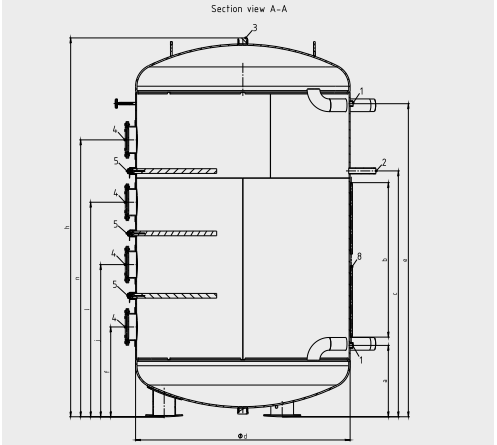

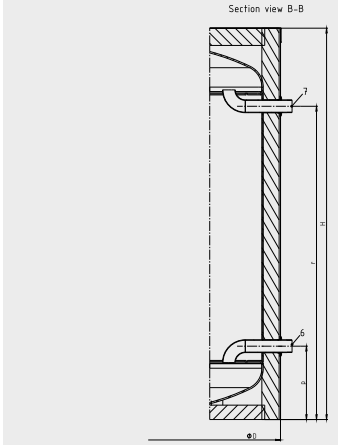

Type	Diamètre	Diamètre sans iso	Hauteur max.	Hauteur raccord										Hauteur sans iso	Longueur barre de serrage capteur	Profondeur
				EFHR 1	capteur 1	capteur 2	circulation	eau chaude	eau froide	manchon/ bride 1	manchon/ bride 2	manchon/ bride 3	manchon/ bride 4			
	D [mm]	d [mm]	H [mm]	4 [mm]	a [mm]	e [mm]	c [mm]	r [mm]	p [mm]	f [mm]	j [mm]	l [mm]	n [mm]	h [mm]	b [mm]	s [mm]
Storatherm Aqua Load AL .../R4 réservoir d'eau potable avec quatre brides de visite																
AL 4000/R4	1740	1500	2721	628	499	2189	1719	2178	510	628	1064	1500	1936	2640	1080	1850
AL 5000/R4	1740	1500	3230	628	499	2674	2119	2663	510	628	1109	1590	2119	3154	1080	1850

Date de création 25-11-2026 Sous réserve de modifications, d'erreurs et de fautes.

Reflex Winkelmann GmbH Gersteinstrasse 19 59227 Ahlen, Germany +49 2382 7069-0 www.reflex-winkelmann.com info@reflex.de

Storatherm Aqua Load ballon de stockage eau potable

Données géométriques

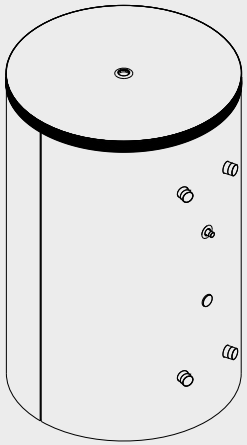

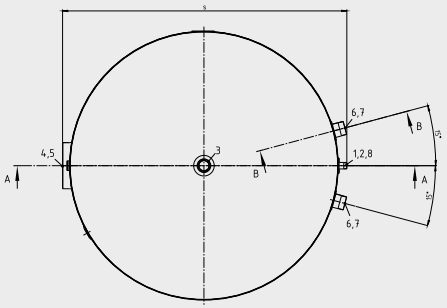

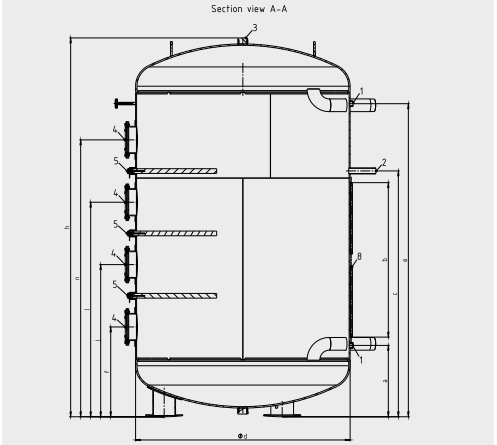

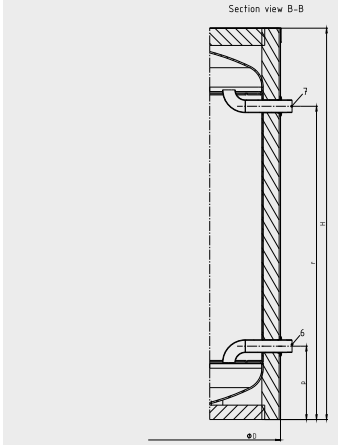

Type	Raccord						
	barre de serrage 8	bride EFHR 4	capteur de température 1	circulation 2	eau chaude 7	eau froide 6	manchon/bride 3
Storatherm Aqua Load AL .../R4 réservoir d'eau potable avec quatre brides de visite							
AL 4000/R4	16 mm	DN180	Rp 1"	R 1 ¼"	G 3"	G 3"	Rp 2"
AL 5000/R4	16 mm	DN180	Rp 1"	R 1 ¼"	G 3"	G 3"	Rp 2"

Date de création 25-11-2026 Sous réserve de modifications, d'erreurs et de fautes.

Reflex Winkelmann GmbH Gersteinstrasse 19 59227 Ahlen, Germany +49 2382 7069-0 www.reflex-winkelmann.com info@reflex.de