Section view A-A

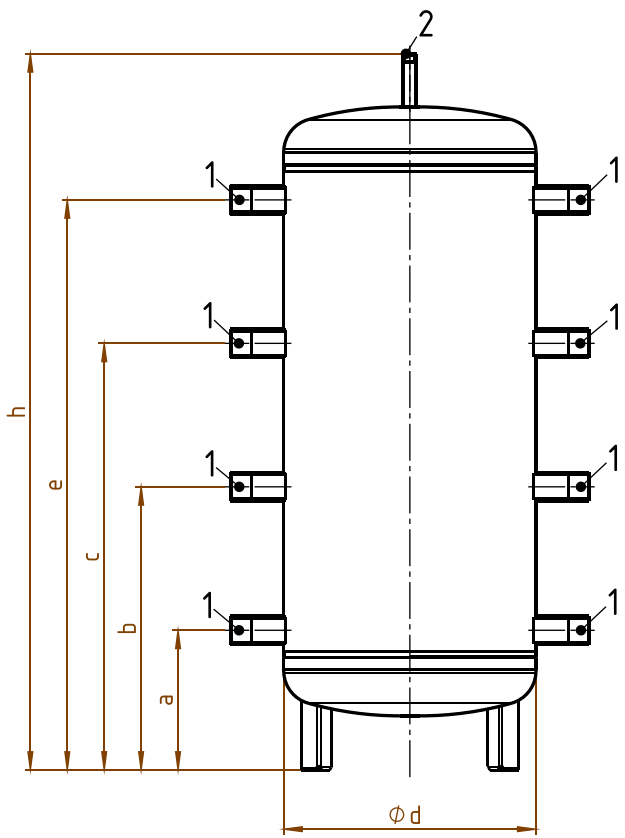

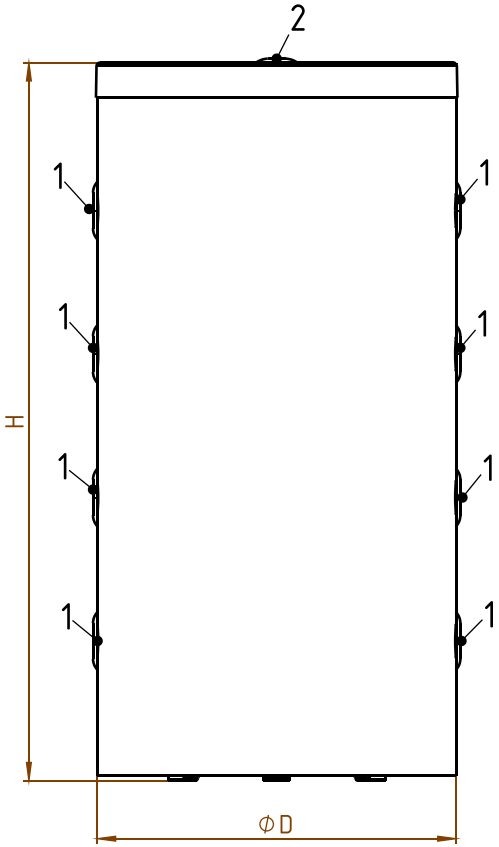

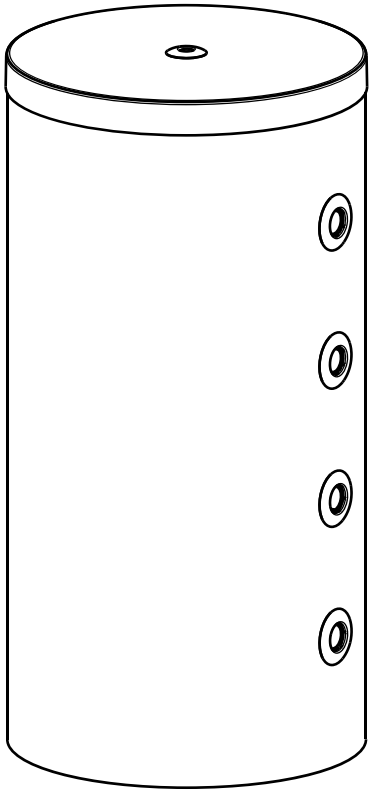

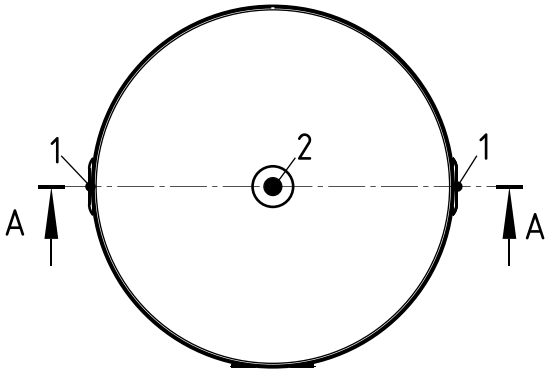

D	680 mm
H	1370 mm
a	265 mm
b	537 mm
c	809 mm
d	480 mm
e	1081 mm
h	1358 mm

1	G 1 1/2"
2	G 1/2"

1	Innengewinde

reflex
Thinking solutions.

Unterliegt nicht dem Änderungsdienst / Not subject to change management	Maßstab / Scale: unmaßstäblich unmeasured	Format / Size: A4
Revision 03/09/2026	Storatherm Heat Mini H 200 silber – Pdf_drawing_7352570	