Section view A-A

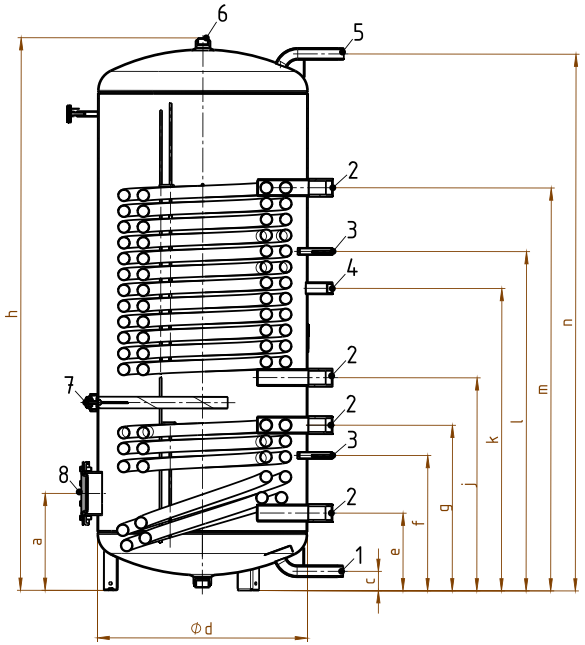

Section view B-B

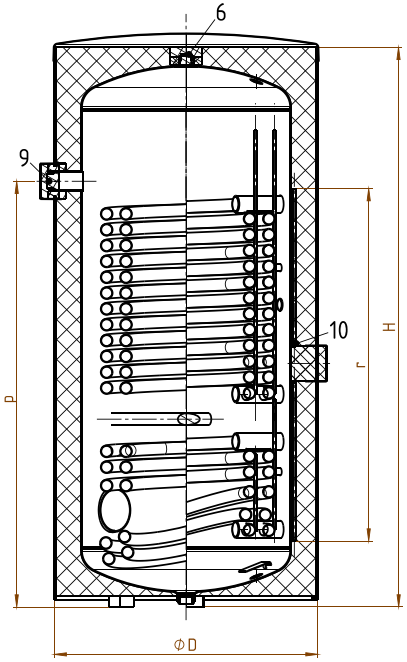

Section view C-C

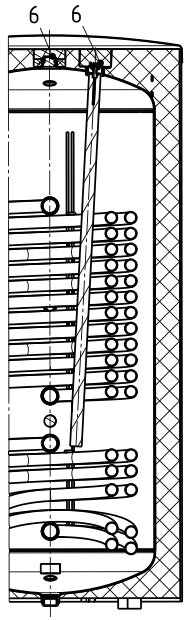

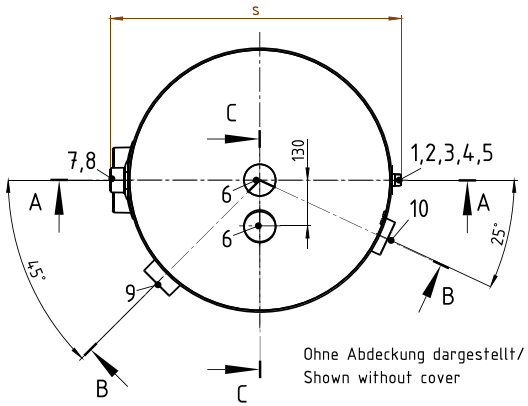

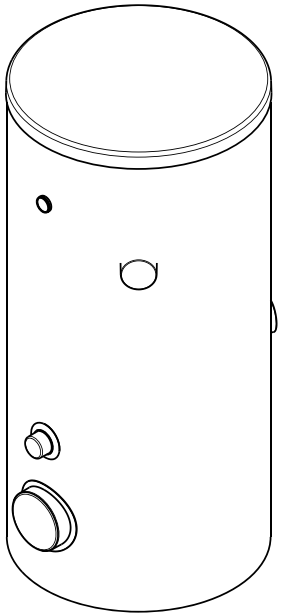

D	1065 mm
H	2087 mm
a	391 mm
c	106 mm
d	850 mm
e	300 mm
g	703 mm
h	1962 mm
j	853 mm
k	1173 mm
m	1483 mm
n	1905 mm
p	1547 mm
r	1002 mm
s	1149 mm

1	R 1 1/4"
10	16 mm
2	R 1 1/4"
4	R 3/4"
5	R 1 1/4"
8	DN180
9	G 1 1/2"

reflex
Thinking solutions.

Unterliegt nicht dem Änderungsdienst / Not subject to change management	Maßstab / Scale: unmaßstäblich unmeasured	Format / Size: A4
Revision 19/06/2026	Storatherm Aqua Heat Pump AH 1000/2_C weiß – Pdf_drawing_7846300	