Zasobniki buforowe

Storatherm Heat Zasobnik buforowy do instalacji grzewczych i chłodniczych



H 300/1 - 5000/1



HF 300/1 - 2000/1



HF 500/2 - 1500/2

Dane techniczne

- Zbiorniki zasobnikowe wykonane z wysokiej jakości stali S235JRG2 (St 37-2) do zastosowań grzewczych i do chłodnictwa bez spadku temperatury poniżej punktu rosy
- zbiornik wewnątrz surowy, na zewnątrz pokryty powłoką z tworzywa sztucznego
- dostawa z nałożoną izolacją
- izolacja z włókien poliestrowych w płaszczu foliowym, nieprzeznaczona do instalacji chłodniczych
- maks. dopuszczalne nadciśnienie robocze:
  → zbiornik 3 bar (od pojemności 1500 l: 6 bar)
- maks. dopuszczalna temperatura robocza:
  → zbiornik 95 °C

Zestawienie typów

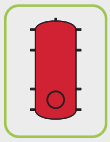

H.../R
Zasobnik buforowy z otworem rewizyjnym, bez izolacji, do stosowania w instalacjach chłodniczych.
Izolacja przeciwskropleniowa we własnym zakresie.

bez izolacji

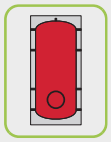

HF.../R
Zasobnik buforowy z otworem rewizyjnym i izolacją

izolacja
do 1000 l: izolacja z włókien poliestrowych, grubość 100 mm, z płaszczem foliowym, z możliwością demontażu
od 1.500 l: izolacja z włókien poliestrowych, grubość 120 mm, z płaszczem foliowym, z możliwością demontażu

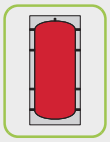

HF...
Zasobnik buforowy bez otworu rewizyjnego, z izolacją

izolacja
do 1000 l: izolacja z włókien poliestrowych, grubość 100 mm, z płaszczem foliowym, z możliwością demontażu
od 1.500 l: izolacja z włókien poliestrowych, grubość 120 mm, z płaszczem foliowym, z możliwością demontażu

Data utworzenia 25-11-2026 Z zastrzeżeniem zmian, błędów i pominięć.
Reflex Winkelmann GmbH Gersteinstrasse 19 59227 Ahlen, Niemcy +49 2382 7069-0 www.reflex-winkelmann.com info@reflex.de

Storatherm Heat Zasobnik buforowy do instalacji grzewczych i chłodniczych

Typ	Indeks		Kl. Efekt. Energ.[1]	Pojemność nominalna zasobnika buforowego	Max. głębokość montażu grzałki EEHR	Max. głębokość montażu grzałki EFHR	Przekątna przechyłu	Waga
	kolor srebrny	kolor biały		[l]	[mm]	[mm]	[mm]	[kg]
Storatherm Heat H .../R Zasobnik buforowy z otworem rewizyjnym, bez izolacji								
H 300/R	7783600	–	–	302	631	695	1380	58,00
H 500/R	7783800	–	–	476	670	606	1991	71,00
H 800/R	7784005	–	–	780	863	799	1902	121,00
H 1000/R	7784205	–	–	921	863	799	2181	135,00
H 1500/R	7784400	–	–	1412	1093	1009	2221	181,00
H 2000/R	7784600	–	–	2036	1292	1239	2281	257,00
H 3000/R	7788200	–	–	2958	1571	1518	2314	570,00
H 4000/R	7788500	–	–	3939	1571	1518	2841	677,00
H 5000/R	7788800	–	–	4867	1571	1518	3347	814,00
Storatherm Heat HF ... Zasobnik buforowy bez otworu rewizyjnego, z izolacją								
HF 300_C	7839100	–	C	302	670	–	1381	59,00
HF 500_C	7839200	–	C	476	670	–	1991	72,00
HF 800_C	7839300	–	C	780	863	–	1902	124,00
HF 1000_C	7839400	–	C	921	883	–	2181	139,00
HF 1500_C	7839500	–	C	1412	1093	–	2222	186,00
HF 2000_C	7839600	–	C	2036	1272	–	2234	266,00
Storatherm Heat HF .../R Zasobnik buforowy z otworem rewizyjnym i izolacją								
HF 300/R_C	7842000	7842600	C	302	670	606	1381	60,30
HF 500/R_C	7842100	7842700	C	476	670	606	1991	79,10
HF 800/R_C	7842200	7842800	C	780	863	799	1902	104,10
HF 1000/R_C	7842300	7842900	C	921	863	799	2181	113,30

Data utworzenia 25-11-2026 Z zastrzeżeniem zmian, błędów i pominięć.

Reflex Winkelmann GmbH Gersteinstrasse 19 59227 Ahlen, Niemcy +49 2382 7069-0 www.reflex-winkelmann.com info@reflex.de

Storatherm Heat Zasobnik buforowy do instalacji grzewczych i chłodniczych

Typ	Indeks		Kl. Efekt. Energ.[1]	Pojemność nominalna zasobnika buforowego	Max. głębokość montażu grzałki EEHR	Max. głębokość montażu grzałki EFHR	Przekątna przechyłu	Waga
	kolor srebrny	kolor biały		[l]	[mm]	[mm]	[mm]	[kg]
HF 1500/R_C	7842400	7843000	C	1412	1093	1034	2222	189,00
HF 2000/R_C	7842500	7843100	C	2032	1292	1219	2281	269,00

[1] Klasa efektywności energetycznej

Data utworzenia 25-11-2026 Z zastrzeżeniem zmian, błędów i pominięć.

Reflex Winkelmann GmbH Gersteinstrasse 19 59227 Ahlen, Niemcy +49 2382 7069-0 www.reflex-winkelmann.com info@reflex.de

Storatherm Heat Zasobnik buforowy do instalacji grzewczych i chłodniczych

Wymiary urządzeń

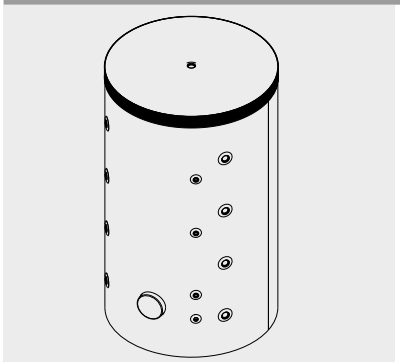

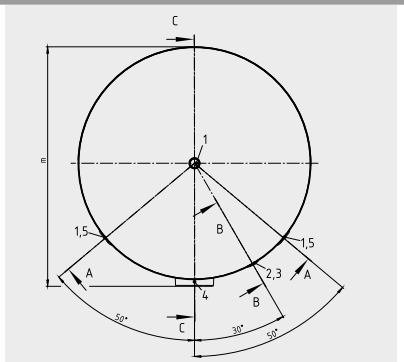

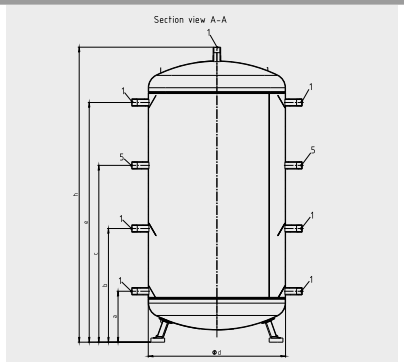

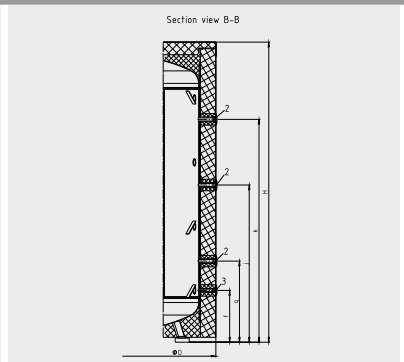

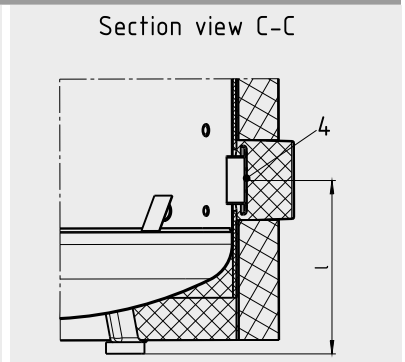

Typ	Średnica	Średnica bez izolacji	Głębokość podgrzewacza	Maks. wysokość		Wysokość bez izolacji	Wysokość przyłącza								
							EFHR 1	czujnika 1	czujnika 2	czujnika 3	mufy/ kołnierza 1	mufy/ kołnierza 2	mufy/ kołnierza 3	mufy/ kołnierza 4	opróżniania
	D [mm]	d [mm]	m [mm]	H [mm]	h [mm]	h [mm]	l [mm]	g [mm]	j [mm]	k [mm]	a [mm]	b [mm]	c [mm]	e [mm]	f [mm]
Storatherm Heat H .../R Zasobnik buforowy z otworem rewizyjnym, bez izolacji															
H 300/R	–	597	854	–	1321	–	265	380	670	960	225	490	760	1033	210
H 500/R	–	597	854	–	1951	–	265	375	945	1515	225	701	1181	1655	210
H 800/R	–	790	1025	–	1825	–	311	386	896	1446	236	656	1076	1496	221
H 1000/R	–	790	1047	–	2115	–	385	461	1011	1581	310	768	1228	1681	296
H 1500/R	–	1000	1280	–	2119	–	421	551	1096	1566	341	798	1258	1716	341
H 2000/R	–	1200	1480	–	2142	–	441	575	1100	1630	365	805	1245	1680	365
H 3000/R	–	1500	–	–	2101	–	550	845	1247	1597	495	845	1247	1597	495
H 4000/R	–	1500	–	–	2676	–	551	1090	1577	2171	495	1090	1577	2171	495
H 5000/R	–	1500	–	–	3211	–	575	1305	1895	2682	520	1305	1895	2682	520

Data utworzenia 25-11-2026 Z zastrzeżeniem zmian, błędów i pominięć.

Reflex Winkelmann GmbH Gersteinstrasse 19 59227 Ahlen, Niemcy +49 2382 7069-0 www.reflex-winkelmann.com info@reflex.de

Storatherm Heat Zasobnik buforowy do instalacji grzewczych i chłodniczych

Typ	Średnica	Średnica bez izolacji	Głębokość podgrzewacza	Maks. wysokość		Wysokość bez izolacji	Wysokość przyłącza								
							EFHR 1	czujnika 1	czujnika 2	czujnika 3	mufy/ kołnierza 1	mufy/ kołnierza 2	mufy/ kołnierza 3	mufy/ kołnierza 4	opróżniania
	D [mm]	d [mm]	m [mm]	H [mm]	h [mm]	h [mm]	l [mm]	g [mm]	j [mm]	k [mm]	a [mm]	b [mm]	c [mm]	e [mm]	f [mm]
Storatherm Heat HF ... Zasobnik buforowy bez otworu rewizyjnego, z izolacją															
HF 800_C	980	790	–	1828	–	1825	–	386	896	1446	236	656	1076	1496	221
HF 1000_C	980	790	–	2117	–	2115	–	461	1011	1581	310	768	1228	1681	296
HF 1500_C	1240	1000	–	2100	–	2119	–	551	1096	1566	341	798	1258	1716	341
HF 2000_C	1442	1200	–	2173	–	2142	–	575	1100	1630	365	805	1245	1680	365
Storatherm Heat HF .../R Zasobnik buforowy z otworem rewizyjnym i izolacją															
HF 300/R_C	797	597	854	1342	–	1321	265	380	670	960	225	490	760	1033	210
HF 500/R_C	797	597	854	1942	–	1951	265	375	945	1515	225	701	1181	1655	210
HF 800/R_C	980	790	1025	1828	–	1825	311	386	896	1446	236	656	1076	1496	221
HF 1000/R_C	980	790	1047	2117	–	2115	385	461	1011	1581	310	768	1228	1681	296
HF 1500/R_C	1240	1000	1280	2100	–	2119	421	551	1096	1566	341	798	1258	1716	341
HF 2000/R_C	1442	1200	1480	2173	–	2142	441	575	1100	1630	365	805	1245	1680	365

Data utworzenia 25-11-2026 Z zastrzeżeniem zmian, błędów i pominięć.

Reflex Winkelmann GmbH Gersteinstrasse 19 59227 Ahlen, Niemcy +49 2382 7069-0 www.reflex-winkelmann.com info@reflex.de

Storatherm Heat Zasobnik buforowy do instalacji grzewczych i chłodniczych

Wymiary urządzeń

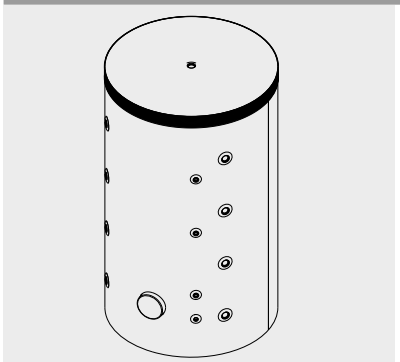

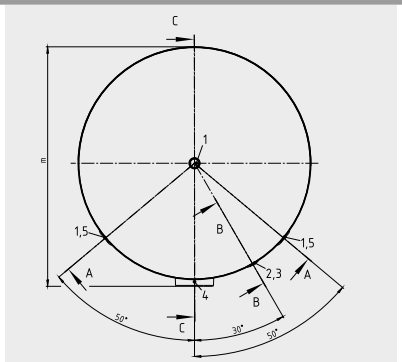

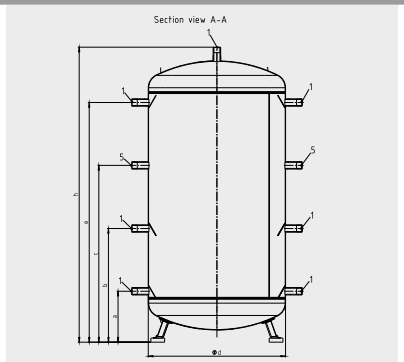

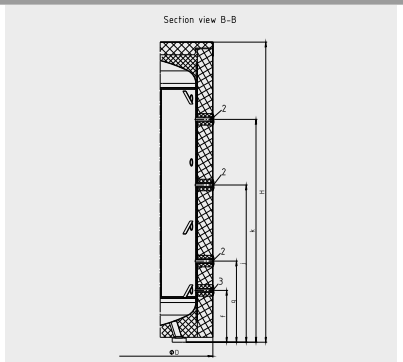

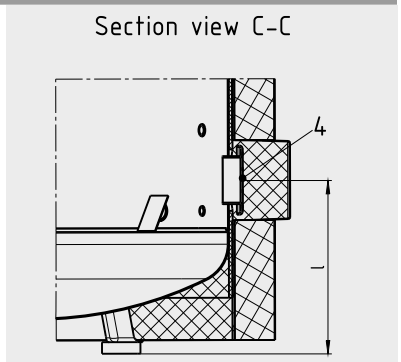

Typ	Otwór rewizyjny (możliwy montaż grzałki) 4	Przyłącze czujnika temperatury 2	Przyłącze gwintowane do montażu grzałki 5	Przyłącze mufa/kołnierz 1	Przyłącze opróżniania 3
Storatherm Heat H .../R Zasobnik buforowy z otworem rewizyjnym, bez izolacji					
H 300/R	DN110	G ¾"	G 1 ½"	G 1 ½"	G ½"
H 500/R	DN110	G ¾"	G 1 ½"	G 1 ½"	G ½"
H 800/R	DN110	G ¾"	G 1 ½"	G 1 ½"	G ½"
H 1000/R	DN110	G ¾"	G 1 ½"	G 1 ½"	G ½"
H 1500/R	DN110	G ¾"	G 1 ½"	G 1 ½"	G ½"
H 2000/R	DN110	G ¾"	Rp 1 ½"	Rp 1 ½"	G ½"
H 3000/R	DN110	Rp ½"	Rp 2"	Rp 2"	Rp ¾"
H 4000/R	DN110	Rp ½"	Rp 2"	Rp 2"	Rp ¾"
H 5000/R	DN110	Rp ½"	Rp 2"	Rp 2"	Rp ¾"

Data utworzenia 25-11-2026 Z zastrzeżeniem zmian, błędów i pominięć.

Reflex Winkelmann GmbH Gersteinstrasse 19 59227 Ahlen, Niemcy +49 2382 7069-0 www.reflex-winkelmann.com info@reflex.de

Storatherm Heat Zasobnik buforowy do instalacji grzewczych i chłodniczych

Typ	Otwór rewizyjny (możliwy montaż grzałki) 4	Przyłącze czujnika temperatury 2	Przyłącze gwintowane do montażu grzałki 5	Przyłącze mufa/kołnierz 1	Przyłącze opróżniania 3
Storatherm Heat HF ... Zasobnik buforowy bez otworu rewizyjnego, z izolacją					
HF 800_C	–	G ¾"	G 1 ½"	G 1 ½"	G ½"
HF 1000_C	–	G ¾"	G 1 ½"	G 1 ½"	G ½"
HF 1500_C	–	G ¾"	G 1 ½"	G 1 ½"	G ½"
HF 2000_C	–	G ¾"	Rp 1 ½"	Rp 1 ½"	G ½"
Storatherm Heat HF .../R Zasobnik buforowy z otworem rewizyjnym i izolacją					
HF 300/R_C	DN110	G ¾"	G 1 ½"	G 1 ½"	G ½"
HF 500/R_C	DN110	G ¾"	G 1 ½"	G 1 ½"	G ½"
HF 800/R_C	DN110	G ¾"	G 1 ½"	G 1 ½"	G ½"
HF 1000/R_C	DN110	G ¾"	G 1 ½"	G 1 ½"	G ½"
HF 1500/R_C	DN110	G ¾"	G 1 ½"	G 1 ½"	G ½"
HF 2000/R_C	DN110	G ¾"	Rp 1 ½"	Rp 1 ½"	G ½"

Data utworzenia 25-11-2026 Z zastrzeżeniem zmian, błędów i pominięć.

Reflex Winkelmann GmbH Gersteinstrasse 19 59227 Ahlen, Niemcy +49 2382 7069-0 www.reflex-winkelmann.com info@reflex.de

Storatherm Heat Zasobnik buforowy do instalacji grzewczych i chłodniczych

Wymiary urządzeń

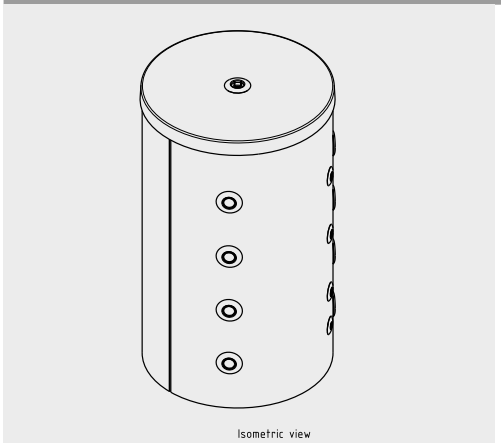

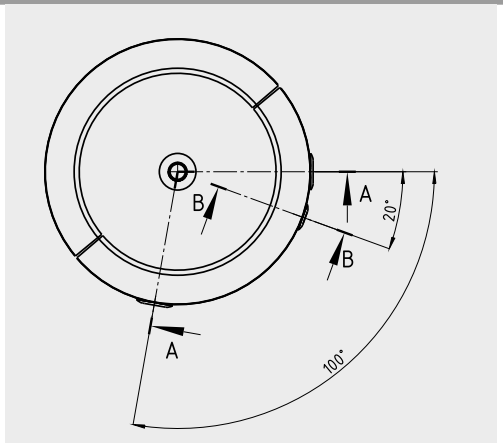

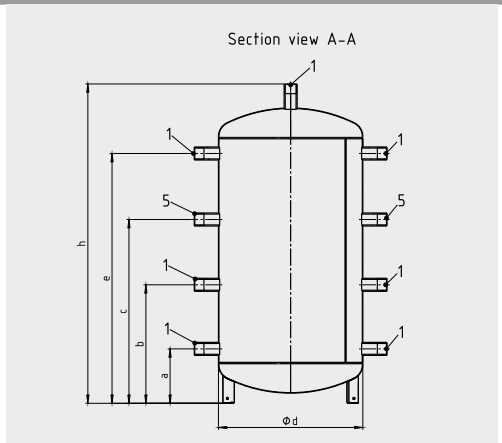

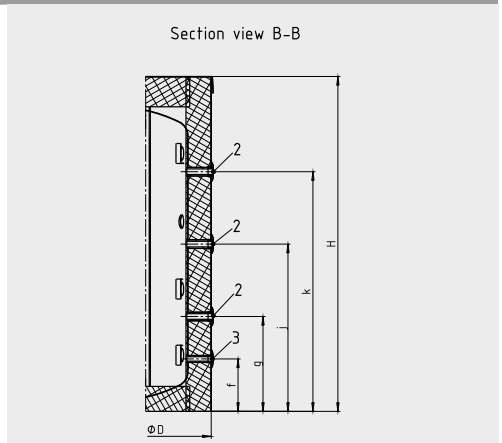

Typ	Średnica	Średnica bez izolacji	Maks. wysokość	Wysokość bez izolacji	Wysokość przyłącza							
					czujnika 1	czujnika 2	czujnika 3	mufy/ kołnierza 1	mufy/ kołnierza 2	mufy/ kołnierza 3	mufy/ kołnierza 4	opróżniania
	D [mm]	d [mm]	H [mm]	h [mm]	g [mm]	j [mm]	k [mm]	a [mm]	b [mm]	c [mm]	e [mm]	f [mm]
Storatherm Heat HF ... Zasobnik buforowy bez otworu rewizyjnego, z izolacją												
HF 300_C	797	597	1342	1320	380	670	960	225	490	760	1033	210
HF 500_C	797	597	1942	1951	375	945	1515	225	701	1181	1655	210

Data utworzenia 25-11-2026 Z zastrzeżeniem zmian, błędów i pominięć.

Reflex Winkelmann GmbH Gersteinstrasse 19 59227 Ahlen, Niemcy +49 2382 7069-0 www.reflex-winkelmann.com info@reflex.de

Storatherm Heat Zasobnik buforowy do instalacji grzewczych i chłodniczych

Wymiary urządzeń

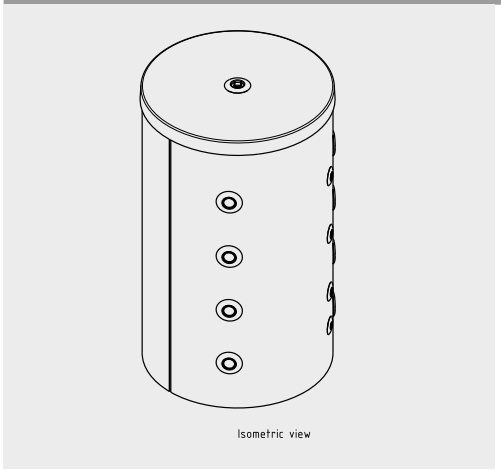

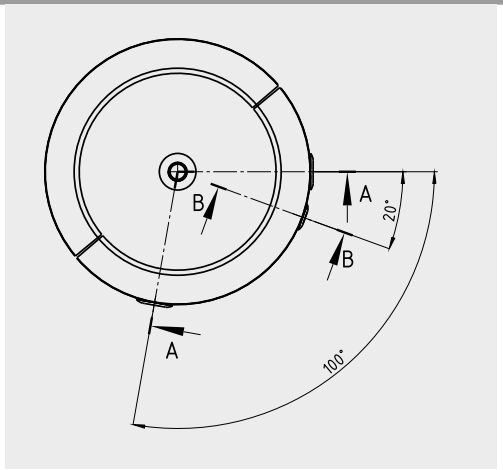

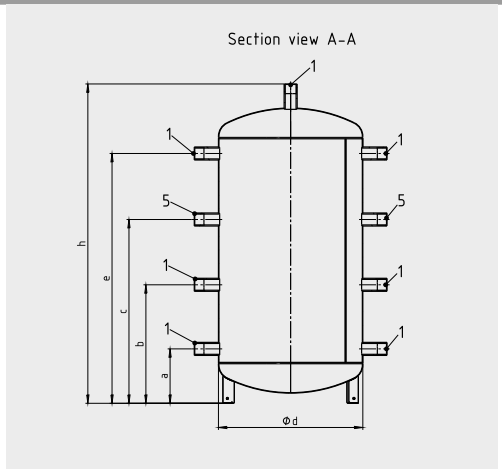

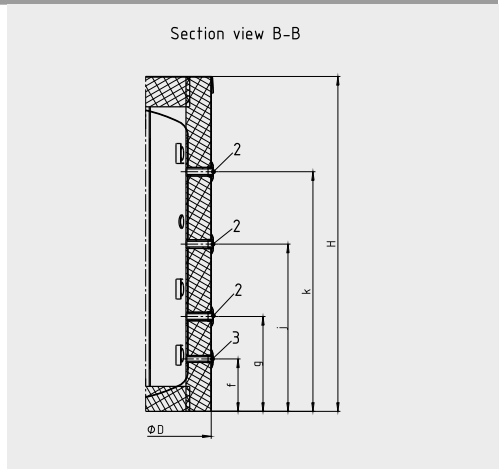

Typ	Przyłącze czujnika temperatury 2	Przyłącze gwintowane do montażu grzałki 5	Przyłącze mufa/kołnierz 1	Przyłącze opróżniania 3
Storatherm Heat HF ... Zasobnik buforowy bez otworu rewizyjnego, z izolacją				
HF 300_C	G ¾"	G 1 ½"	G 1 ½"	G ½"
HF 500_C	G ¾"	G 1 ½"	G 1 ½"	G ½"

Data utworzenia 25-11-2026 Z zastrzeżeniem zmian, błędów i pominięć.

Reflex Winkelmann GmbH Gersteinstrasse 19 59227 Ahlen, Niemcy +49 2382 7069-0 www.reflex-winkelmann.com info@reflex.de