# Ivóvíztároló

## Storatherm Aqua Load Tároló



AL 300/R - 500/R



AL 1500/R3 – 3000/R3

műszaki **jellemzők**

- Álló tároló melegvíz termeléshez tárolótöltő-rendszerben
- DIN 4753-3 szerinti zománcozás
- Magnézium anóddal, hőmérővel, állítható lábakkal
- Akár 4 ellenőrzőnyílás
- ≤ 2.000 l Szigetelt szállítás
- max. megengedett üzemi túlnyomás:
  → Ivóvíz 10 bar
- max. megengedett üzemi hőmérséklet:
  → Ivóvíz 95 °C

### Típusáttekintés

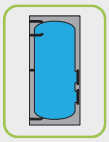

**AL.../R2**
Ivóvíztároló
két ellenőrző csőkarima nélkül
120 mm-es flíz szigetelés fóliaköpennyel, levehető

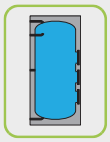

**AL.../R3**
Ivóvíztároló
három ellenőrző csőkarimával
120 mm-es flíz szigetelés fóliaköpennyel, levehető

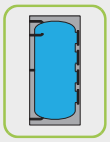

**AL.../R4**
Ivóvíztároló
négy ellenőrző csőkarimával
120 mm-es flíz szigetelés fóliaköpennyel, levehető

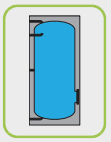

**AL.../R**
Ivóvíztároló
ellenőrző csőkarimával
500 literig:
rECOflex® szigetelőrendszer fóliaköpennyel, nem levehető
750 litertől:
100 mm flíz szigetelés fóliaköpennyel, levehető



**A létrehozás dátuma 25-11-2026** A változások, a hibák és hiányosságok kivételével.
Reflex Winkelmann GmbH Gersteinstrasse 19 59227 Ahlen, Németország +49 2382 7069-0 www.reflex-winkelmann.com info@reflex.de.

# Storatherm Aqua Load Tároló

| Típus | Cikksz.<br>fehér | EEK[1] | Az ivóvíztároló névleges űrtartalma<br>[l] | MEFP max. beépítési hossza<br>[mm] | KEFP max. beépítési hossza<br>[mm] | Döntési méret<br>[mm] | Súly<br>[kg] |
|---|---|---|---|---|---|---|---|
| **Storatherm Aqua Load AL .../R Ivóvíztároló ellenőrző csőkarimával** | | | | | | | |
| AL 300/R_C | 7844400 | C | 304 | – | 491 | 1906 | 90,00 |
| AL 500/R_C | 7844500 | C | 479 | – | 588 | 2054 | 155,00 |
| AL 750/R_C | 7844600 | C | 757 | – | 750 | 2122 | 214,00 |
| AL 1000/R_C | 7844700 | C | 983 | – | 848 | 2178 | 242,00 |
| **Storatherm Aqua Load AL .../R2 Ivóvíztároló két ellenőrző csőkarima nélkül** | | | | | | | |
| AL 300/R2_C | 7353100 | C | 304 | – | 491 | 1883 | 90,00 |
| AL 500/R2_C | 7353200 | C | 479 | – | 588 | 2025 | 155,00 |
| AL 750/R2_C | 7353300 | C | 754 | – | 750 | 2123 | 214,00 |
| AL 1000/R2_C | 7353400 | C | 979 | – | 848 | 2179 | 267,00 |
| **Storatherm Aqua Load AL .../R3 Ivóvíztároló három ellenőrző csőkarimával** | | | | | | | |
| AL 1500/R3_C | 7845100 | C | 1474 | – | 992 | 2353 | 410,50 |
| AL 2000/ R3_C | 7845200 | C | 2017 | – | 1192 | 2338 | 555,00 |
| **Storatherm Aqua Load AL .../R4 Ivóvíztároló négy ellenőrző csőkarimával** | | | | | | | |
| AL 3000/R4 | 7845400 | – | 2794 | – | 1216 | 3020 | 642,00 |
| AL 4000/R4 | 7845480 | – | 4031 | 1588 | 1530 | 2893 | 939,00 |
| AL 5000/R4 | 7845490 | – | 4907 | 1588 | 1530 | 3343 | 1070,00 |

[1] Energiahatékonysági osztály



**A létrehozás dátuma 25-11-2026** A változások, a hibák és hiányosságok kivételével.

Reflex Winkelmann GmbH Gersteinstrasse 19 59227 Ahlen, Németország +49 2382 7069-0 www.reflex-winkelmann.com info@reflex.de.

# Storatherm Aqua Load Tároló

## Geometriai adatok

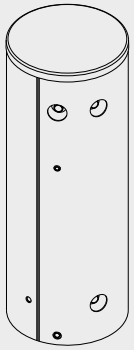

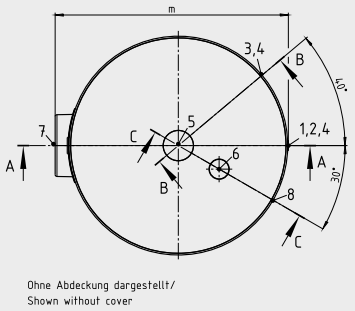


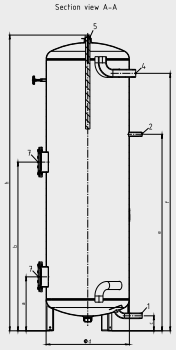


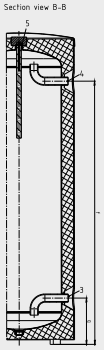


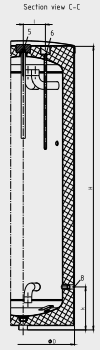


| Típus | Átmérő<br>D<br>[mm] | Átmérő szigetelés nélkül<br>d<br>[mm] | Az aljzat/ karimás csatlakozás magassága 1<br>c<br>[mm] | Hidegvíz-csatlakozás magassága<br>g<br>[mm] | Mélység<br>m<br>[mm] | Magasság Csatlakozás EFHR 1<br>a<br>[mm] | Magasság Csatlakozás EFHR 2<br>b<br>[mm] | Magasság Keringtető csatlakozás<br>e<br>[mm] | Magasság Lefolyócsatlakozá<br>k<br>[mm] | Magasság szigetelés nélkül<br>h<br>[mm] | Max. Magasság<br>H<br>[mm] | Melegvíz-csatlakozás magassága<br>f<br>[mm] |
|---|---|---|---|---|---|---|---|---|---|---|---|---|
| **Storatherm Aqua Load AL .../R Ivóvíztároló ellenőrző csőkarimával** | | | | | | | | | | | | |
| AL 300/R_C | 600 | 500 | 90 | 272 | 641 | 325 | – | 1180 | 272 | 1756 | 1794 | 1546 |
| AL 500/R_C | 700 | 597 | 55 | 238 | 770 | 276 | – | 1265 | 238 | 1893 | 1921 | 1674 |
| **Storatherm Aqua Load AL .../R2 Ivóvíztároló két ellenőrző csőkarima nélkül** | | | | | | | | | | | | |
| AL 300/R2_C | 650 | 500 | 90 | 272 | 691 | 325 | 1013 | 1180 | 272 | 1756 | 1794 | 1546 |
| AL 500/R2_C | 700 | 598 | 55 | 238 | 767 | 276 | 1040 | 1265 | 238 | 1893 | 1921 | 1674 |



**A létrehozás dátuma 25-11-2026** A változások, a hibák és hiányosságok kivételével.
Reflex Winkelmann GmbH Gersteinstrasse 19 59227 Ahlen, Németország +49 2382 7069-0 www.reflex-winkelmann.com info@reflex.de.

# Storatherm Aqua Load Tároló

## Geometriai adatok

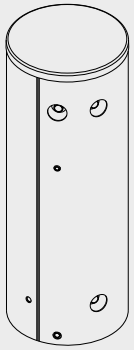

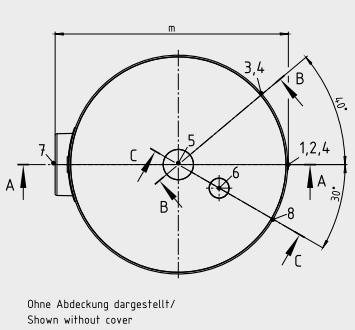


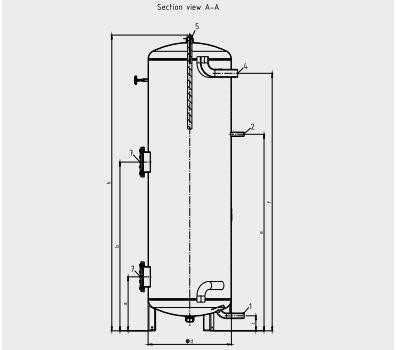


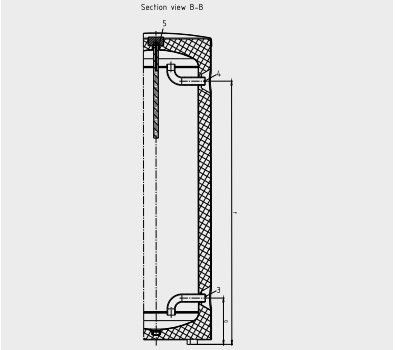


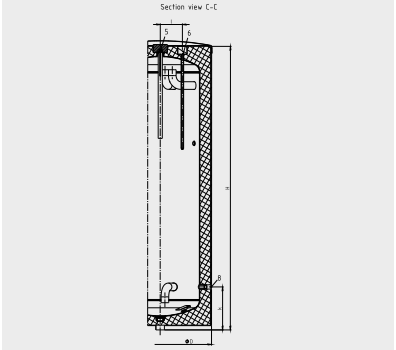


| Típus | Aljzat/karima csatlakozás | Hőmérséklet-érzékelő csatlakoztatása | Hidegvíz csatlakozó | Karimacsatlakozás EFHR | Keringtetés csatlakozása | Lefolyócsatlakozás | Melegvíz-csatlakozás |
|---|---|---|---|---|---|---|---|
| | 1 | 6 | 3 | 7 | 2 | 8 | 4 |
| **Storatherm Aqua Load AL .../R Ivóvíztároló ellenőrző csőkarimával** | | | | | | | |
| AL 300/R_C | R 1" | 16 mm | R 1 ½" | DN110 | R ¾" | G ½" | R 1 ½" |
| AL 500/R_C | R 1" | 16 mm | R 1 ½" | DN110 | R ¾" | G ½" | R 1 ½" |
| **Storatherm Aqua Load AL .../R2 Ivóvíztároló két ellenőrző csőkarima nélkül** | | | | | | | |
| AL 300/R2_C | R 1" | 16 mm | R 1 ½" | DN110 | R ¾" | G ½" | R 1 ½" |
| AL 500/R2_C | R 1" | 16 mm | R 1 ½" | DN110 | R ¾" | G ½" | R 1 ½" |



**A létrehozás dátuma 25-11-2026** A változások, a hibák és hiányosságok kivételével.
Reflex Winkelmann GmbH Gersteinstrasse 19 59227 Ahlen, Németország +49 2382 7069-0 www.reflex-winkelmann.com info@reflex.de.

# Storatherm Aqua Load Tároló

## Geometriai adatok

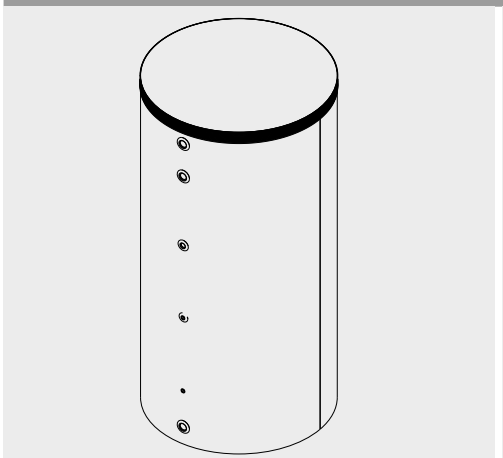

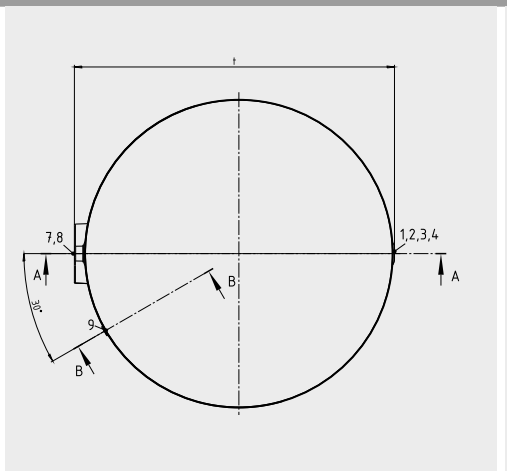


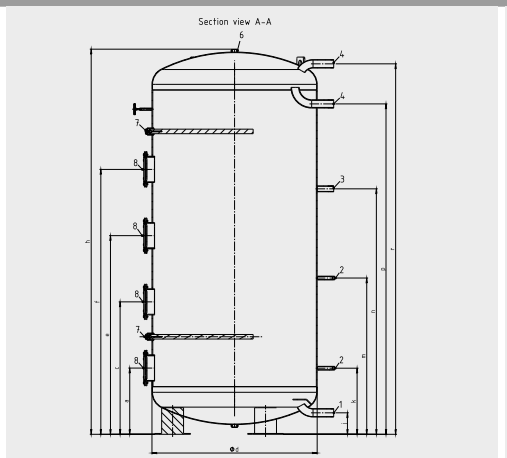


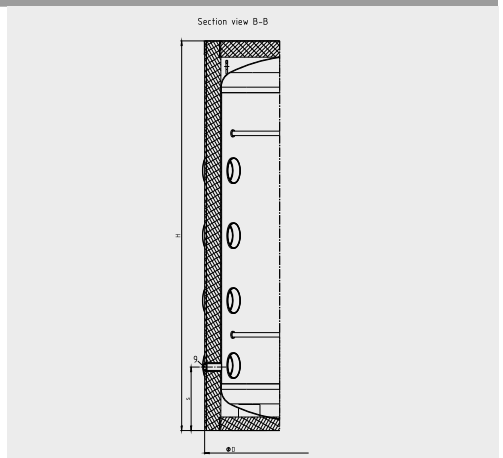


| Típus | Átmérő | Átmérő szigetelés nélkül | A csatlakozó aljzat/ karima magassága 3 | Az érzékelő csatlakozó magassága 2 | Az 1. érzékelő csatlakozási magassága | Az aljzat/ karimás csatlakozás magassága 1 | Hidegvíz-csatlakozás magassága | Mélység | Magasság Keringtető csatlakozás | Magasság folyócsatlakozó | Magasság szigetelés nélkül | Magassági csatlakozóaljzat karima 2 | Magassági csatlakozóhüvely karima 4 | Max. Magasság | Melegvíz-csatlakozás magassága | Melegvíz-csatlakozás magassága 2 |
|---|---|---|---|---|---|---|---|---|---|---|---|---|---|---|---|---|
| | D [mm] | d [mm] | e [mm] | m [mm] | k [mm] | a [mm] | j [mm] | t [mm] | n [mm] | s [mm] | h [mm] | c [mm] | f [mm] | H [mm] | r [mm] | p [mm] |
| **Storatherm Aqua Load AL .../R Ivóvíztároló ellenőrző csőkarimával** | | | | | | | | | | | | | | | | |
| AL 750/R_C | 950 | 750 | – | 948 | 293 | 383 | 102 | 1055 | 1148 | – | 1939 | – | – | 2042 | 1894 | 1643 |
| AL 1000/R_C | 1050 | 850 | – | 956 | 301 | 391 | 100 | 1156 | 1156 | – | 1969 | – | – | 2068 | 1911 | 1651 |
| **Storatherm Aqua Load AL .../R2 Ivóvíztároló két ellenőrző csőkarima nélkül** | | | | | | | | | | | | | | | | |
| AL 750/R2_C | 960 | 750 | – | 947 | 101 | 382 | 101 | 1059 | 1147 | – | 1939 | 752 | – | 2035 | 1893 | 1642 |
| AL 1000/R2_C | 1050 | 850 | – | 955 | 300 | 390 | 100 | 1147 | 1155 | – | 1968 | 740 | – | 2060 | 1910 | 1650 |



**A létrehozás dátuma 25-11-2026** A változások, a hibák és hiányosságok kivételével.
Reflex Winkelmann GmbH Gersteinstrasse 19 59227 Ahlen, Németország +49 2382 7069-0 www.reflex-winkelmann.com info@reflex.de.

# Storatherm Aqua Load Tároló

| Típus | Átmérő<br>D<br>[mm] | Átmérő szigetelés nélkül<br>d<br>[mm] | A csatlakozó érzékelő aljzat/karima magassága 3<br>e<br>[mm] | Az érzékelő csatlakozó magassága 2<br>m<br>[mm] | Az 1. érzékelő csatlakozási magassága<br>k<br>[mm] | Az aljzat/karimás csatlakozás magassága 1<br>a<br>[mm] | Hidegvíz-csatlakozás magassága<br>j<br>[mm] | Mélység<br>t<br>[mm] | Magasság Keringtető csatlakozás<br>n<br>[mm] | Magasság folyócsatlakozó<br>s<br>[mm] | Magasság szigetelés nélkül<br>h<br>[mm] | Magassági csatlakozóaljzat karima 2<br>c<br>[mm] | Magassági csatlakozóhüvely karima 4<br>f<br>[mm] | Max. Magasság<br>H<br>[mm] | Melegvíz-csatlakozás magassága<br>r<br>[mm] | Melegvíz-csatlakozás magassága 2<br>p<br>[mm] |
|---|---|---|---|---|---|---|---|---|---|---|---|---|---|---|---|---|
| Storatherm Aqua Load AL .../R3 Ivóvíztároló három ellenőrző csőkarimával | | | | | | | | | | | | | | | | |
| AL 1500/R3_C | 1240 | 1000 | 1236 | 1077 | 322 | 412 | 105 | 1290 | 1357 | 350 | 2128 | 824 | – | 2221 | 2049 | 1763 |
| AL 2000/R3_C | 1440 | 1200 | 1329 | 1108 | 353 | 443 | 118 | 1490 | 1388 | 360 | 2039 | 886 | – | 2139 | 1960 | 1650 |
| Storatherm Aqua Load AL .../R4 Ivóvíztároló négy ellenőrző csőkarimával | | | | | | | | | | | | | | | | |
| AL 3000/R4 | 1440 | 1200 | 1443 | 1546 | 391 | 481 | 156 | 1492 | 1966 | 470 | 2797 | 962 | 1924 | 2884 | 2691 | 2400 |



**A létrehozás dátuma 25-11-2026** A változások, a hibák és hiányosságok kivételével.

Reflex Winkelmann GmbH Gersteinstrasse 19 59227 Ahlen, Németország +49 2382 7069-0 www.reflex-winkelmann.com info@reflex.de.

# Storatherm Aqua Load Tároló

## Geometriai adatok

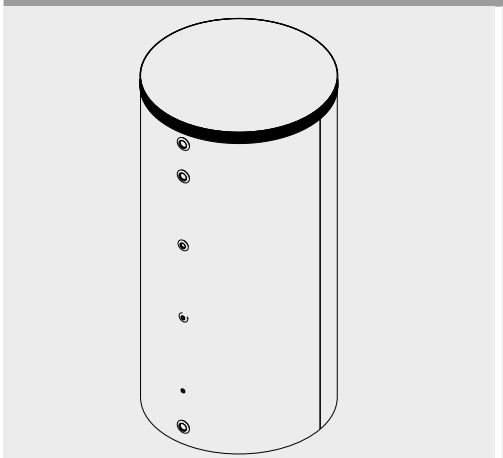

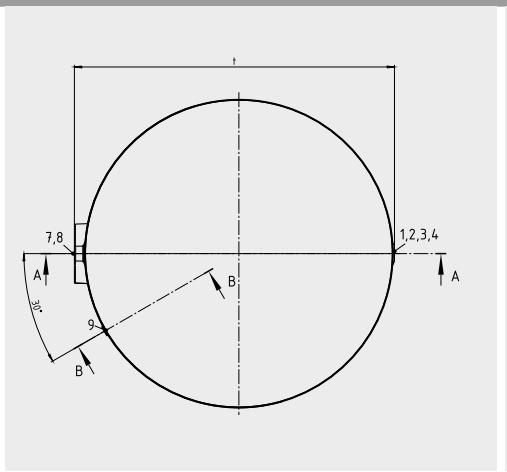


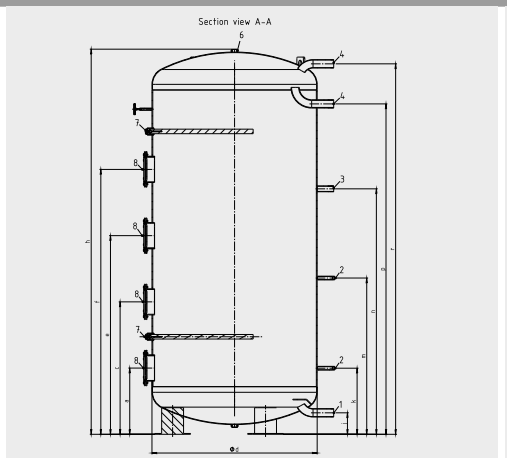


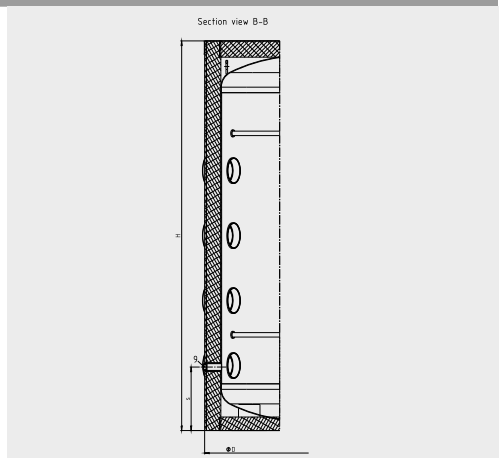


| Típus | Aljzat/karima csatlakozás<br>6 | Hőmérséklet-érzékelő csatlakoztatása<br>2 | Hidegvíz csatlakozó<br>1 | Karimacsatlakozás EFHR<br>8 | Keringtetés csatlakozása<br>3 | Lefolyócsatlakozás<br>9 | Melegvíz-csatlakozás<br>4 |
|---|---|---|---|---|---|---|---|
| **Storatherm Aqua Load AL .../R Ivóvíztároló ellenőrző csőkarimával** | | | | | | | |
| AL 750/R_C | G 1 ¼" | G ½" | R 2" | DN180 | R 1 ¼" | – | R 2" |
| AL 1000/R_C | G 1 ¼" | G ½" | R 2" | DN180 | R 1 ¼" | – | R 2" |
| **Storatherm Aqua Load AL .../R2 Ivóvíztároló két ellenőrző csőkarima nélkül** | | | | | | | |
| AL 750/R2_C | G 1 ¼" | G ½" | R 2" | DN180 | R 1 ¼" | – | R 2" |
| AL 1000/R2_C | G 1 ¼" | G ½" | R 2" | DN180 | R 1 ¼" | – | R 2" |
| **Storatherm Aqua Load AL .../R3 Ivóvíztároló három ellenőrző csőkarimával** | | | | | | | |
| AL 1500/R3_C | G 1 ¼" | Rp ½" | R 2" | DN180 | R 1 ¼" | G 1 ½" | R 2" |
| AL 2000/ R3_C | G 1 ¼" | Rp ½" | R 2" | DN180 | R 1 ¼" | G 1 ½" | R 2" |



**A létrehozás dátuma 25-11-2026** A változások, a hibák és hiányosságok kivételével.

Reflex Winkelmann GmbH Gersteinstrasse 19 59227 Ahlen, Németország +49 2382 7069-0 www.reflex-winkelmann.com info@reflex.de.

# Storatherm Aqua Load Tároló

| Típus | Aljzat/karima csatlakozás<br>6 | Hőmérséklet-érzékelő csatlakoztatása<br>2 | Hidegvíz csatlakozó<br>1 | Karimacsatlakozás EFHR<br>8 | Keringtetés csatlakozása<br>3 | Lefolyócsatlakozás<br>9 | Melegvíz-csatlakozás<br>4 |
|---|---|---|---|---|---|---|---|
| Storatherm Aqua Load AL .../R4 Ivóvíztároló négy ellenőrző csőkarimával | | | | | | | |
| AL 3000/R4 | G 1 ¼" | Rp ½" | R 2" | DN180 | R 1 ¼" | G 1 ½" | R 2" |



**A létrehozás dátuma 25-11-2026** A változások, a hibák és hiányosságok kivételével.

Reflex Winkelmann GmbH Gersteinstrasse 19 59227 Ahlen, Németország +49 2382 7069-0 www.reflex-winkelmann.com info@reflex.de.

# Storatherm Aqua Load Tároló

## Geometriai adatok

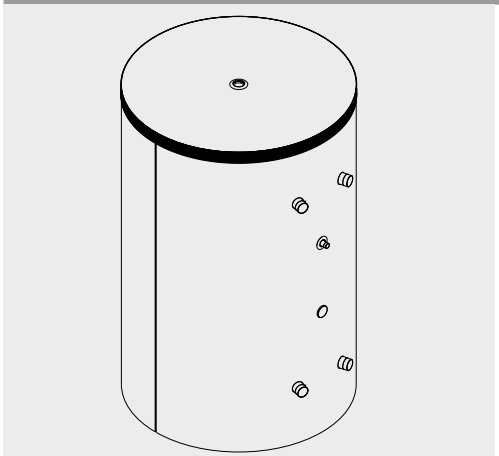

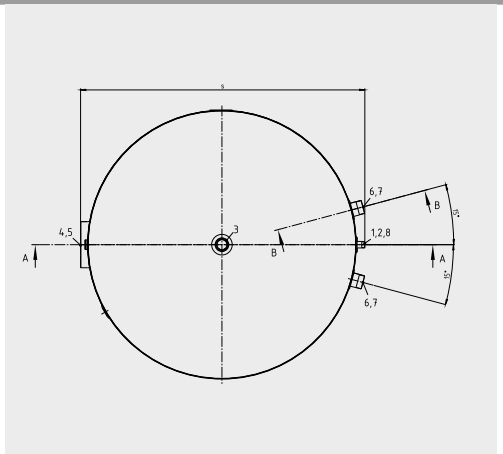

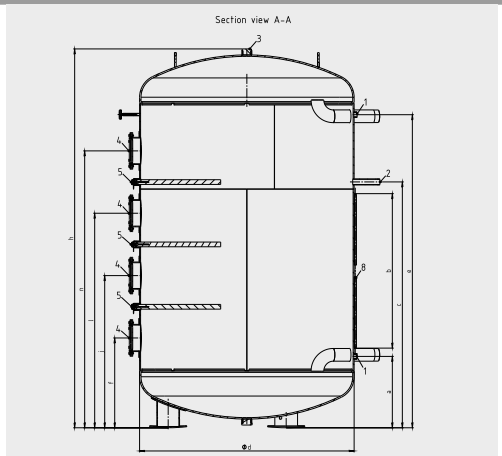


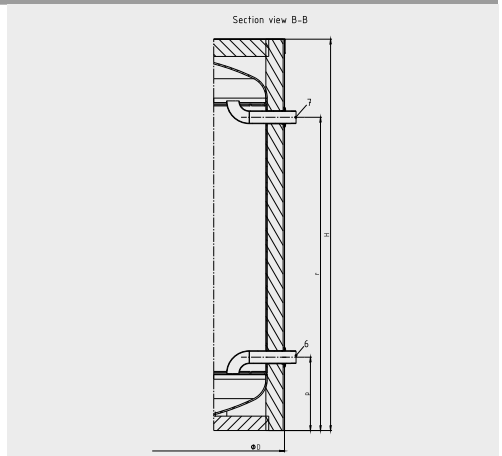


| Típus | Átmérő | Átmérő szigetelés nélkül | A csatlakozás aljzat/ karima magassága 3 | Az érzékelő csatlakozás hossza | Az érzékelő csatlakozás magassága 2 | Az 1. érzékelő csatlakozási magassága | Az aljzat/ karimás csatlakozás magassága 1 | Hidegvíz-csatlakozás magassága | Mélység | Magasság Csatlakozás EFHR 1 | Magasság Keringtető csatlakozás | Magasság szigetelés nélkül | Magassági csatlakozóaljzat karima 2 | Magassági csatlakozóhüvely karima 4 | Max. Magasság | Melegvíz-csatlakozás magassága |
|---|---|---|---|---|---|---|---|---|---|---|---|---|---|---|---|---|
| | D [mm] | d [mm] | l [mm] | b [mm] | e [mm] | a [mm] | f [mm] | p [mm] | s [mm] | 4 [mm] | c [mm] | h [mm] | j [mm] | n [mm] | H [mm] | r [mm] |
| Storatherm Aqua Load AL .../R4 Ivóvíztároló négy ellenőrző csőkarimával | | | | | | | | | | | | | | | | |
| AL 4000/R4 | 1740 | 1500 | 1500 | 1080 | 2189 | 499 | 628 | 510 | 1850 | 628 | 1719 | 2640 | 1064 | 1936 | 2721 | 2178 |
| AL 5000/R4 | 1740 | 1500 | 1590 | 1080 | 2674 | 499 | 628 | 510 | 1850 | 628 | 2119 | 3154 | 1109 | 2119 | 3230 | 2663 |



**A létrehozás dátuma 25-11-2026** A változások, a hibák és hiányosságok kivételével.

Reflex Winkelmann GmbH Gersteinstrasse 19 59227 Ahlen, Németország +49 2382 7069-0 www.reflex-winkelmann.com info@reflex.de.

# Storatherm Aqua Load Tároló

## Geometriai adatok

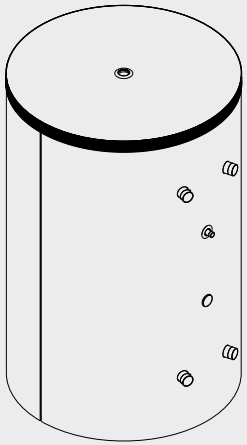

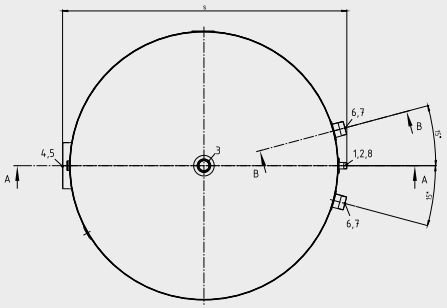


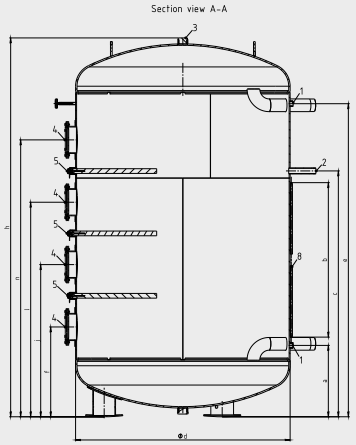


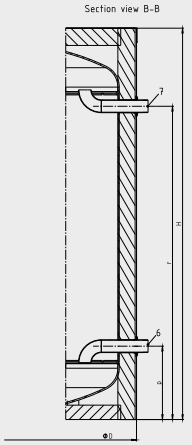


| Típus | Aljzat/karima csatlakozás<br>3 | Csatlakozási csatlakozószalag<br>8 | Hőmérséklet-érzékelő csatlakoztatása<br>1 | Hidegvíz csatlakozó<br>6 | Karimacsatlakozás EFHR<br>4 | Keringtetés csatlakozása<br>2 | Melegvíz-csatlakozás<br>7 |
|---|---|---|---|---|---|---|---|
| **Storatherm Aqua Load AL .../R4 Ivóvíztároló négy ellenőrző csőkarimával** | | | | | | | |
| AL 4000/R4 | Rp 2" | 16 mm | Rp 1" | G 3" | DN180 | R 1 ¼" | G 3" |
| AL 5000/R4 | Rp 2" | 16 mm | Rp 1" | G 3" | DN180 | R 1 ¼" | G 3" |



**A létrehozás dátuma 25-11-2026** A változások, a hibák és hiányosságok kivételével.

Reflex Winkelmann GmbH Gersteinstrasse 19 59227 Ahlen, Németország +49 2382 7069-0 www.reflex-winkelmann.com info@reflex.de.