İçme suyu deposu

Storatherm Aqua Load Ladespeicher



AL 300/R – 500/R



AL 1.500/R3 – 3.000/R3

teknik özellikler

- Depolama şarj sisteminde sıcak su hazırlama için dik tank
- DIN 4753 T3 normuna göre emaye
- Magnezyum anotlu, termometreli ve ayarlanabilir ayaklı
- 4 adede kadar revizyon deliği
- ≤ 2.000 l İzole edilmiş sevkiyat
- İzin ver. maks. işletim fazla basıncı:
  → İçme suyu 10 bar
- müsaade edilen azami işletim sıcaklığı:
  → İçme suyu 95 °C

Tip genel bakış

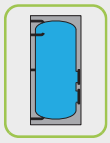

AL.../R2
İki servis flanşlı sıcak su boyleri 120 mm yün yalıtım, folyo kaplamalı, çıkartılabilir

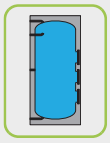

AL.../R3
Üç servis flanşlı sıcak su boyleri 120 mm yün yalıtım, folyo kaplamalı, çıkartılabilir

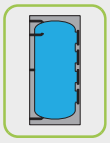

AL.../R4
Dört servis flanşlı sıcak su boyleri 120 mm yün yalıtım, folyo kaplamalı, çıkartılabilir

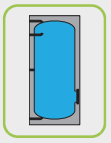

AL.../R
Tek servis flanşlı sıcak su boyleri 500 l'ye kadar: rECOflex® yalıtım sistemi, folyo kaplamalı, çıkartılamaz
750 l'den itibaren: 100 mm yün yalıtım, folyo kaplamalı, çıkartılabilir

Oluşturma tarihi 25-11-2026 Değişikliklere tabidir, hatalar ve eksiklikler hariçtir.

Reflex Winkelmann GmbH Gersteinstrasse 19 59227 Ahlen, Almanya +49 2382 7069-0 www.reflex-winkelmann.com info@reflex.de

Storatherm Aqua Load Ladespeicher

Tip	Art. No. beyaz	AET[1]	Sıcak su depolama tankları nominal kapasitesi [l]	Maks. montaj uzunluğu EVIS [mm]	Maks. EFIS montaj uzunluğu [mm]	Eğik boyut [mm]	Ağırlık [kg]
Storatherm Aqua Load AL .../R Tek servis flanşlı sıcak su boyleri							
AL 300/R_C	7844400	C	304	–	491	1906	90,00
AL 500/R_C	7844500	C	479	–	588	2054	155,00
AL 750/R_C	7844600	C	757	–	750	2122	214,00
AL 1000/R_C	7844700	C	983	–	848	2178	242,00
Storatherm Aqua Load AL .../R2 İki servis flanşlı sıcak su boyleri							
AL 300/R2_C	7353100	C	304	–	491	1883	90,00
AL 500/R2_C	7353200	C	479	–	588	2025	155,00
AL 750/R2_C	7353300	C	754	–	750	2123	214,00
AL 1000/R2_C	7353400	C	979	–	848	2179	267,00
Storatherm Aqua Load AL .../R3 Üç servis flanşlı sıcak su boyleri							
AL 1500/R3_C	7845100	C	1474	–	992	2353	410,50
AL 2000/ R3_C	7845200	C	2017	–	1192	2338	555,00
Storatherm Aqua Load AL .../R4 Dört servis flanşlı sıcak su boyleri							
AL 3000/R4	7845400	–	2794	–	1216	3020	642,00
AL 4000/R4	7845480	–	4031	1588	1530	2893	939,00
AL 5000/R4	7845490	–	4907	1588	1530	3343	1070,00

[1] Enerji verimliliği sınıfı

Oluşturma tarihi 25-11-2026 Değişikliklere tabidir, hatalar ve eksiklikler hariçtir.

Reflex Winkelmann GmbH Gersteinstrasse 19 59227 Ahlen, Almanya +49 2382 7069-0 www.reflex-winkelmann.com info@reflex.de

Storatherm Aqua Load Ladespeicher

Geometrik veriler

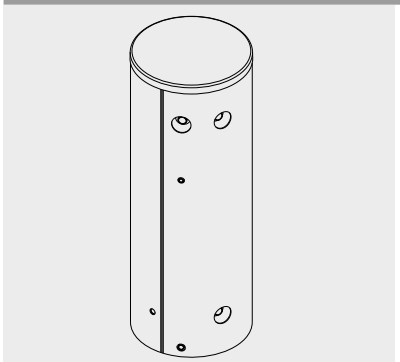

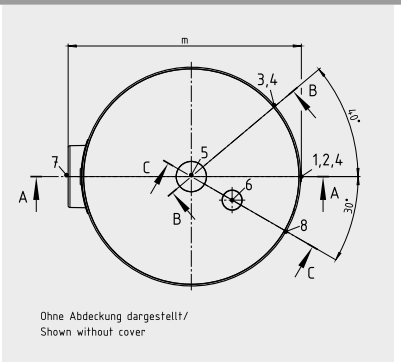

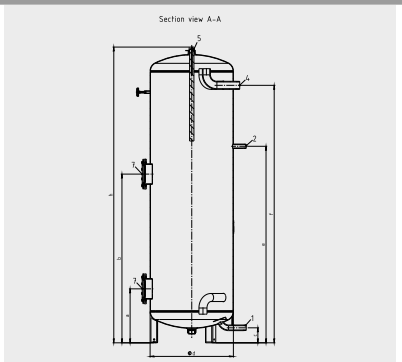

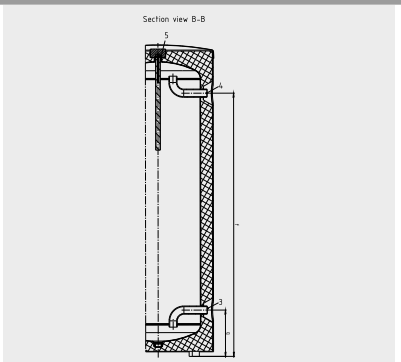

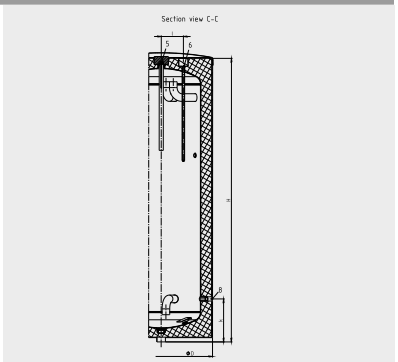

Tip	Çap D [mm]	Bağlantı yüksekliği EFHR 1 a [mm]	Bağlantı yüksekliği EFHR 2 b [mm]	Bağlantı yüksekliği manşon/flanş 1 c [mm]	Boşaltma bağlantı yüksekliği k [mm]	Derinlik m [mm]	Dolaşım bağlantı yüksekliği e [mm]	Maks. yükseklik H [mm]	Sıcak su bağlantı yüksekliği f [mm]	Soğuk su bağlantı yüksekliği g [mm]	Yalıtımsız çap d [mm]	Yalıtımsız yükseklik h [mm]
Storatherm Aqua Load AL .../R Tek servis flanşlı sıcak su boyleri												
AL 300/R_C	600	325	–	90	272	641	1180	1794	1546	272	500	1756
AL 500/R_C	700	276	–	55	238	770	1265	1921	1674	238	597	1893
Storatherm Aqua Load AL .../R2 İki servis flanşlı sıcak su boyleri												
AL 300/R2_C	650	325	1013	90	272	691	1180	1794	1546	272	500	1756
AL 500/R2_C	700	276	1040	55	238	767	1265	1921	1674	238	598	1893

Oluşturma tarihi 25-11-2026 Değişikliklere tabidir, hatalar ve eksiklikler hariçtir.

Reflex Winkelmann GmbH Gersteinstrasse 19 59227 Ahlen, Almanya +49 2382 7069-0 www.reflex-winkelmann.com info@reflex.de

Storatherm Aqua Load Ladespeicher

Geometrik veriler

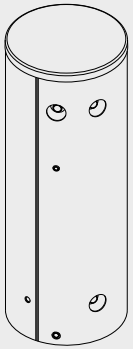

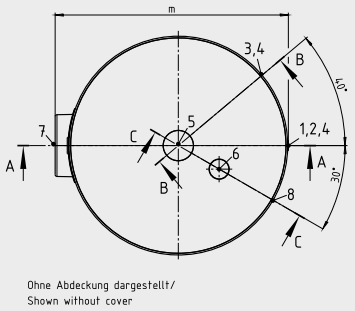

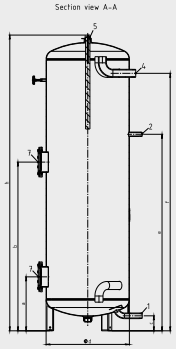

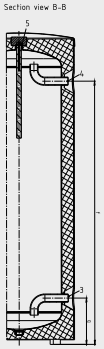

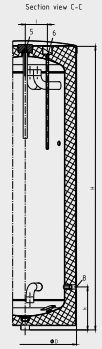

Tip	Boşaltma bağlantısı 8	Dolaşım bağlantısı 2	Flanş EFHR bağlantısı 7	Manşon/flanş bağlantısı 1	Sıcak su bağlantısı 4	Sıcaklık sensörü bağlantısı 6	Soğuk su bağlantısı 3
Storatherm Aqua Load AL .../R Tek servis flanşlı sıcak su boyleri							
AL 300/R_C	G ½"	R ¾"	DN110	R 1"	R 1 ½"	16 mm	R 1 ½"
AL 500/R_C	G ½"	R ¾"	DN110	R 1"	R 1 ½"	16 mm	R 1 ½"
Storatherm Aqua Load AL .../R2 İki servis flanşlı sıcak su boyleri							
AL 300/R2_C	G ½"	R ¾"	DN110	R 1"	R 1 ½"	16 mm	R 1 ½"
AL 500/R2_C	G ½"	R ¾"	DN110	R 1"	R 1 ½"	16 mm	R 1 ½"

Oluşturma tarihi 25-11-2026 Değişikliklere tabidir, hatalar ve eksiklikler hariçtir.

Reflex Winkelmann GmbH Gersteinstrasse 19 59227 Ahlen, Almanya +49 2382 7069-0 www.reflex-winkelmann.com info@reflex.de

Storatherm Aqua Load Ladespeicher

Geometrik veriler

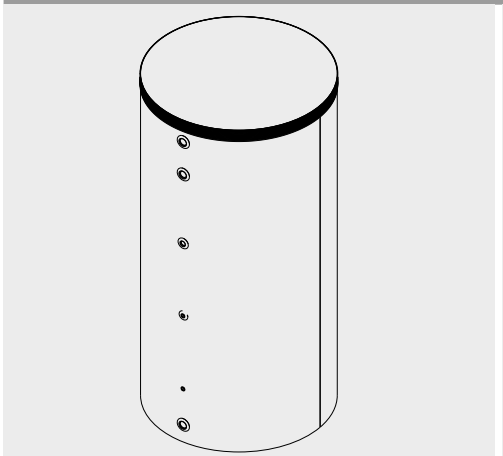

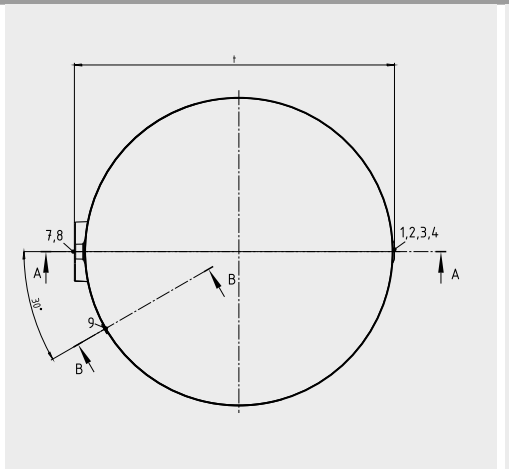

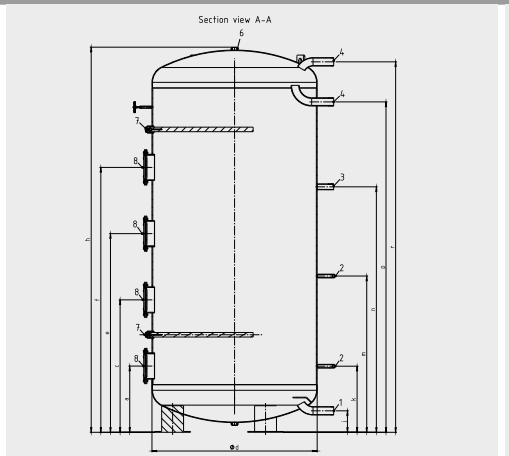

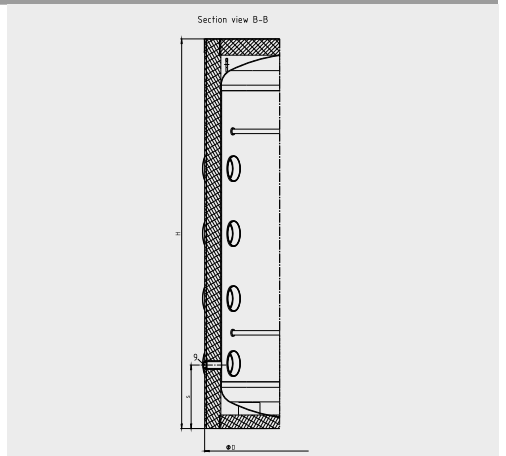

Tip	Çap D [mm]	Bağlantı yüksekliği manşon/ flanş 1 a [mm]	Bağlantı yüksekliği manşon/ flanş 2 c [mm]	Bağlantı yüksekliği manşon/ flanş 3 e [mm]	Bağlantı yüksekliği manşon/ flanş 4 f [mm]	Bağlantı yüksekliği sensör 1 k [mm]	Bağlantı yüksekliği sensör 2 m [mm]	Boşaltma bağlantı yüksekliği s [mm]	Derinlik t [mm]	Dolaşım bağlantı yüksekliği n [mm]	Maks. yükseklik H [mm]	Sıcak su bağlantı yüksekliği r [mm]	Sıcak su bağlantı yüksekliği 2 p [mm]	Soğuk su bağlantı yüksekliği j [mm]	Yalıtımsız çap d [mm]	Yalıtımsız yükseklik h [mm]
Storatherm Aqua Load AL .../R Tek servis flanşlı sıcak su boyleri																
AL 750/R_C	950	383	–	–	–	293	948	–	1055	1148	2042	1894	1643	102	750	1939
AL 1000/R_C	1050	391	–	–	–	301	956	–	1156	1156	2068	1911	1651	100	850	1969
Storatherm Aqua Load AL .../R2 İki servis flanşlı sıcak su boyleri																
AL 750/R2_C	960	382	752	–	–	101	947	–	1059	1147	2035	1893	1642	101	750	1939
AL 1000/R2_C	1050	390	740	–	–	300	955	–	1147	1155	2060	1910	1650	100	850	1968

Oluşturma tarihi 25-11-2026 Değişikliklere tabidir, hatalar ve eksiklikler hariçtir.

Reflex Winkelmann GmbH Gersteinstrasse 19 59227 Ahlen, Almanya +49 2382 7069-0 www.reflex-winkelmann.com info@reflex.de

Storatherm Aqua Load Ladespeicher

Tip	Çap D [mm]	Bağlantı yüksekliği manşon/ flanş 1 a [mm]	Bağlantı yüksekliği manşon/ flanş 2 c [mm]	Bağlantı yüksekliği manşon/ flanş 3 e [mm]	Bağlantı yüksekliği manşon/ flanş 4 f [mm]	Bağlantı yüksekliği sensör 1 k [mm]	Bağlantı yüksekliği sensör 2 m [mm]	Boşaltma bağlantı yüksekliği s [mm]	Derinlik t [mm]	Dolaşım bağlantı yüksekliği n [mm]	Maks. yükseklik H [mm]	Sıcak su bağlantı yüksekliği r [mm]	Sıcak su bağlantı yüksekliği 2 p [mm]	Soğuk su bağlantı yüksekliği j [mm]	Yalıtımsız çap d [mm]	Yalıtımsız yükseklik h [mm]
Storatherm Aqua Load AL .../R3 Üç servis flanşlı sıcak su boyleri																
AL 1500/R3_C	1240	412	824	1236	–	322	1077	350	1290	1357	2221	2049	1763	105	1000	2128
AL 2000/ R3_C	1440	443	886	1329	–	353	1108	360	1490	1388	2139	1960	1650	118	1200	2039
Storatherm Aqua Load AL .../R4 Dört servis flanşlı sıcak su boyleri																
AL 3000/R4	1440	481	962	1443	1924	391	1546	470	1492	1966	2884	2691	2400	156	1200	2797

Oluşturma tarihi 25-11-2026 Değişikliklere tabidir, hatalar ve eksiklikler hariçtir.

Reflex Winkelmann GmbH Gersteinstrasse 19 59227 Ahlen, Almanya +49 2382 7069-0 www.reflex-winkelmann.com info@reflex.de

Storatherm Aqua Load Ladespeicher

Geometrik veriler

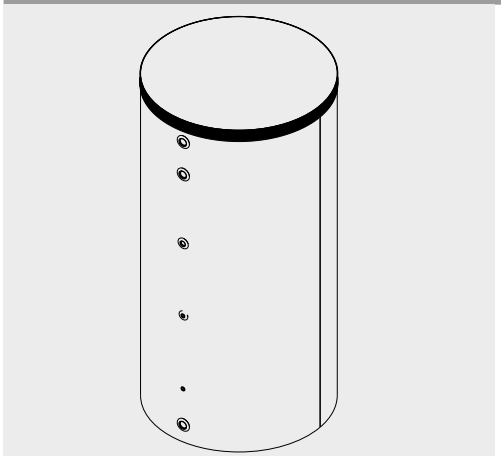

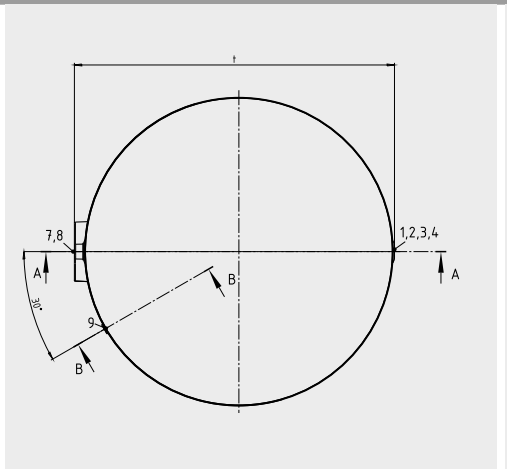

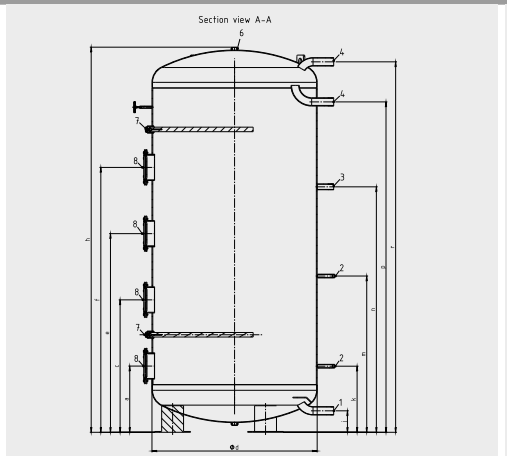

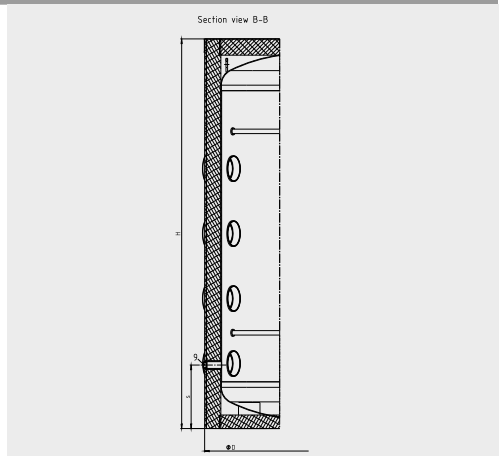

Tip	Boşaltma bağlantısı 9	Dolaşım bağlantısı 3	Flanş EFHR bağlantısı 8	Manşon/flanş bağlantısı 6	Sıcak su bağlantısı 4	Sıcaklık sensörü bağlantısı 2	Soğuk su bağlantısı 1
Storatherm Aqua Load AL .../R Tek servis flanşlı sıcak su boyleri							
AL 750/R_C	–	R 1 ¼"	DN180	G 1 ¼"	R 2"	G ½"	R 2"
AL 1000/R_C	–	R 1 ¼"	DN180	G 1 ¼"	R 2"	G ½"	R 2"
Storatherm Aqua Load AL .../R2 İki servis flanşlı sıcak su boyleri							
AL 750/R2_C	–	R 1 ¼"	DN180	G 1 ¼"	R 2"	G ½"	R 2"
AL 1000/R2_C	–	R 1 ¼"	DN180	G 1 ¼"	R 2"	G ½"	R 2"
Storatherm Aqua Load AL .../R3 Üç servis flanşlı sıcak su boyleri							
AL 1500/R3_C	G 1 ½"	R 1 ¼"	DN180	G 1 ¼"	R 2"	Rp ½"	R 2"
AL 2000/ R3_C	G 1 ½"	R 1 ¼"	DN180	G 1 ¼"	R 2"	Rp ½"	R 2"

Oluşturma tarihi 25-11-2026 Değişikliklere tabidir, hatalar ve eksiklikler hariçtir.

Reflex Winkelmann GmbH Gersteinstrasse 19 59227 Ahlen, Almanya +49 2382 7069-0 www.reflex-winkelmann.com info@reflex.de

Storatherm Aqua Load Ladespeicher

Tip	Boşaltma bağlantısı 9	Dolaşım bağlantısı 3	Flanş EFHR bağlantısı 8	Manşon/flanş bağlantısı 6	Sıcak su bağlantısı 4	Sıcaklık sensörü bağlantısı 2	Soğuk su bağlantısı 1
Storatherm Aqua Load AL .../R4 Dört servis flanşlı sıcak su boyleri							
AL 3000/R4	G 1 ½"	R 1 ¼"	DN180	G 1 ¼"	R 2"	Rp ½"	R 2"

Oluşturma tarihi 25-11-2026 Değişikliklere tabidir, hatalar ve eksiklikler hariçtir.

Reflex Winkelmann GmbH Gersteinstrasse 19 59227 Ahlen, Almanya +49 2382 7069-0 www.reflex-winkelmann.com info@reflex.de

Storatherm Aqua Load Ladespeicher

Geometrik veriler

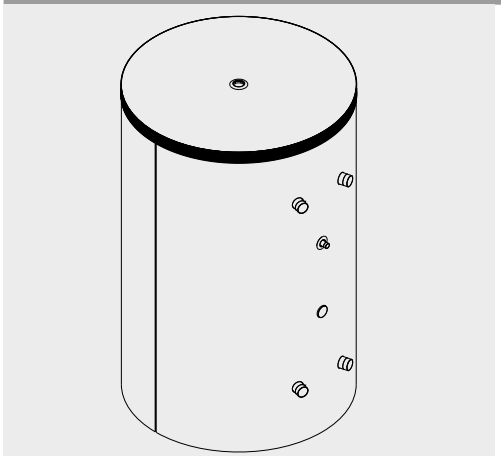

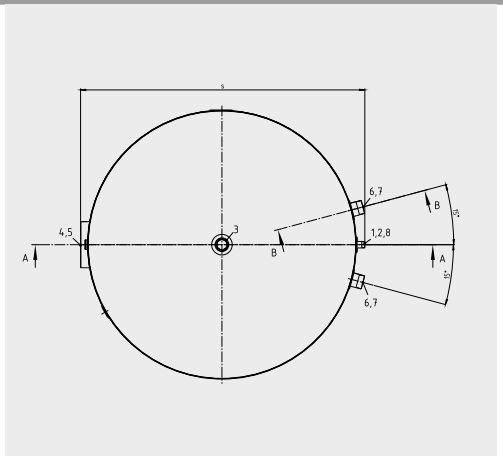

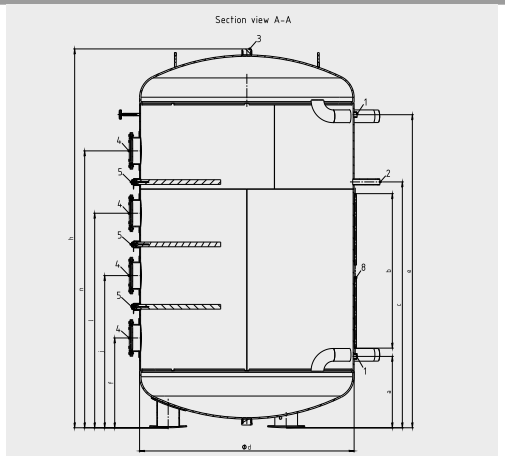

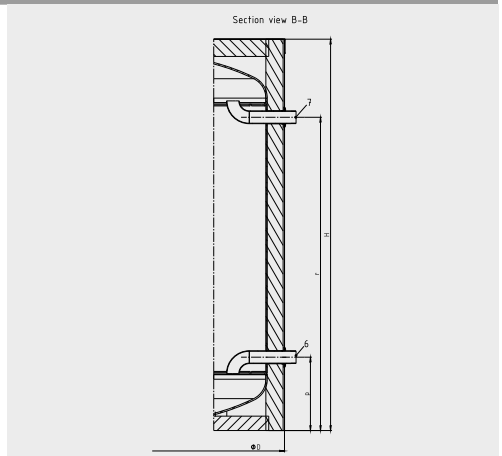

Tip	Çap D [mm]	Bağlantı yüksekliği EFHR 1 4 [mm]	Bağlantı yüksekliği manşon/ flanş 1 f [mm]	Bağlantı yüksekliği manşon/ flanş 2 j [mm]	Bağlantı yüksekliği manşon/ flanş 3 l [mm]	Bağlantı yüksekliği manşon/ flanş 4 n [mm]	Bağlantı yüksekliği sensör 1 a [mm]	Bağlantı yüksekliği sensör 2 e [mm]	Derinlik s [mm]	Dolaşım bağlantı yüksekliği c [mm]	Maks. yükseklik H [mm]	Sıcak su bağlantı yüksekliği r [mm]	Sensör klemens rayı uzunluğu b [mm]	Soğuk su bağlantı yüksekliği p [mm]	Yalıtımsız çap d [mm]	Yalıtımsız yükseklik h [mm]
Storatherm Aqua Load AL .../R4 Dört servis flanşlı sıcak su boyleri																
AL 4000/R4	1740	628	628	1064	1500	1936	499	2189	1850	1719	2721	2178	1080	510	1500	2640
AL 5000/R4	1740	628	628	1109	1590	2119	499	2674	1850	2119	3230	2663	1080	510	1500	3154

Oluşturma tarihi 25-11-2026 Değişikliklere tabidir, hatalar ve eksiklikler hariçtir.

Reflex Winkelmann GmbH Gersteinstrasse 19 59227 Ahlen, Almanya +49 2382 7069-0 www.reflex-winkelmann.com info@reflex.de

Storatherm Aqua Load Ladespeicher

Geometrik veriler

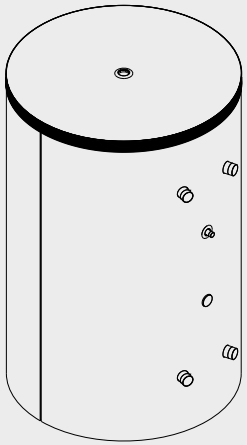

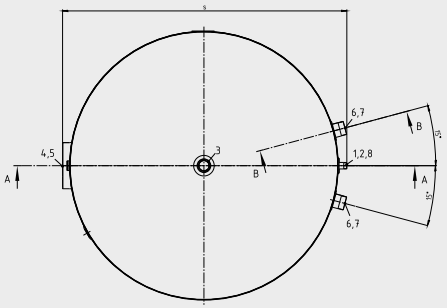

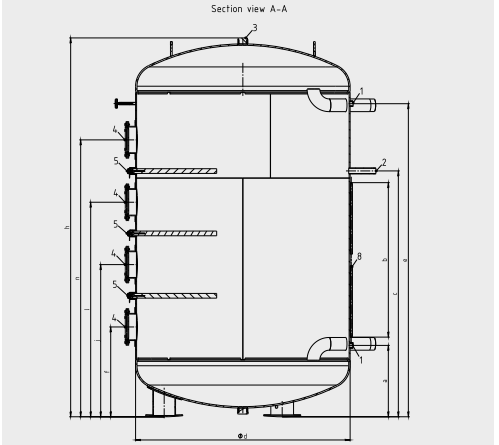

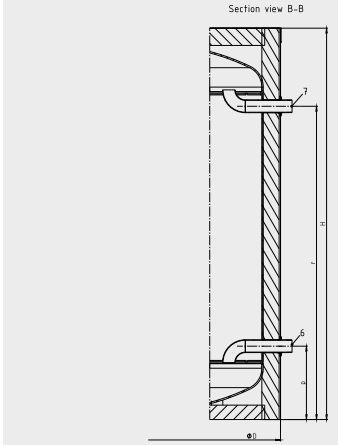

Tip	Dolaşım bağlantısı 2	Flanş EFHR bağlantısı 4	Klemens rayı bağlantısı 8	Manşon/flanş bağlantısı 3	Sıcak su bağlantısı 7	Sıcaklık sensörü bağlantısı 1	Soğuk su bağlantısı 6
Storatherm Aqua Load AL .../R4 Dört servis flanşlı sıcak su boyleri							
AL 4000/R4	R 1 ¼"	DN180	16 mm	Rp 2"	G 3"	Rp 1"	G 3"
AL 5000/R4	R 1 ¼"	DN180	16 mm	Rp 2"	G 3"	Rp 1"	G 3"

Oluşturma tarihi 25-11-2026 Değişikliklere tabidir, hatalar ve eksiklikler hariçtir.

Reflex Winkelmann GmbH Gersteinstrasse 19 59227 Ahlen, Almanya +49 2382 7069-0 www.reflex-winkelmann.com info@reflex.de