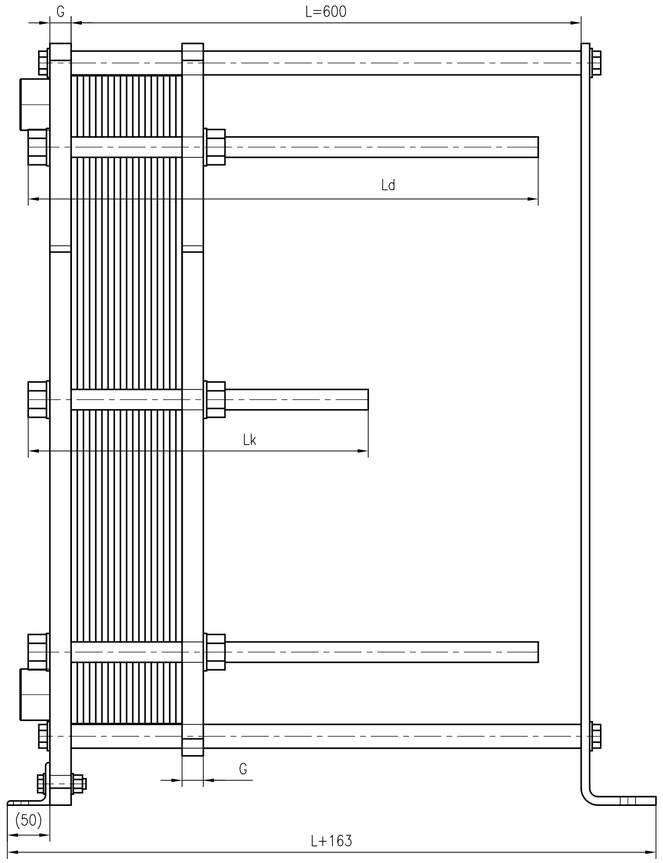


Side view

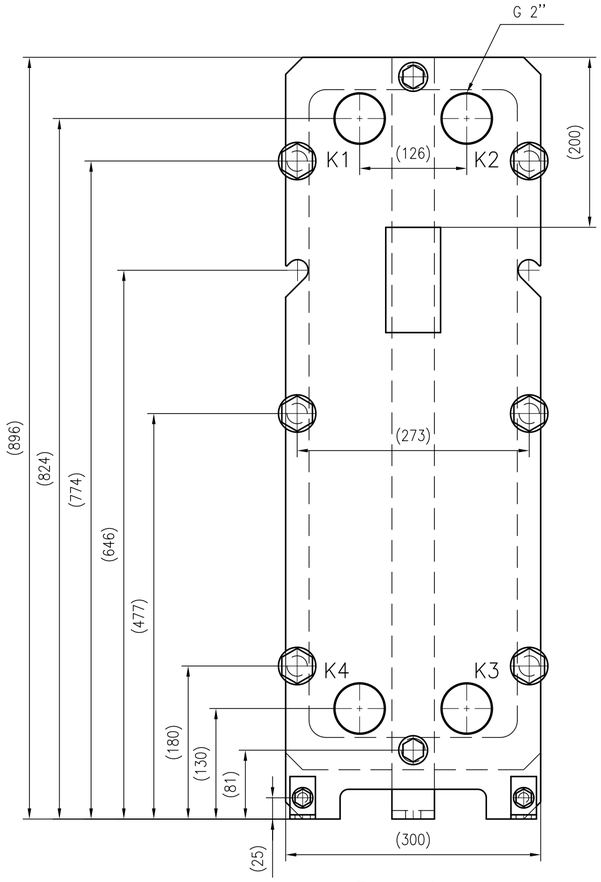


Front view

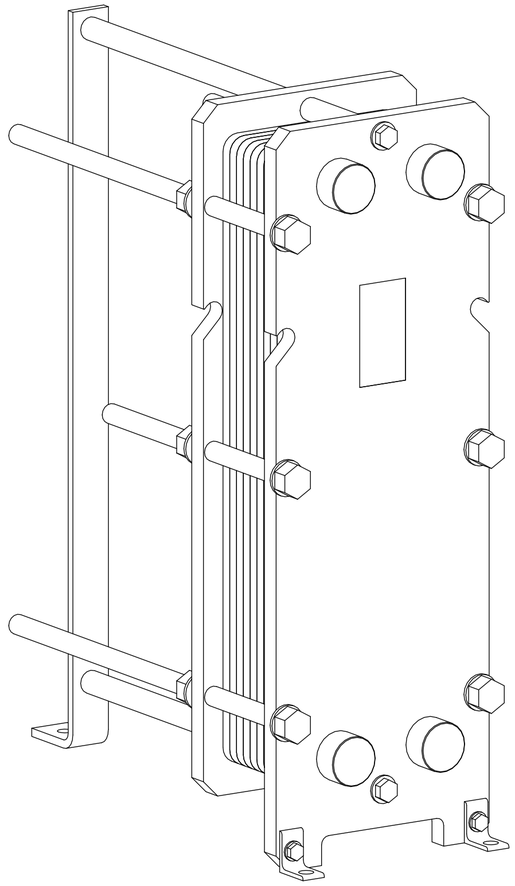

Isometric view

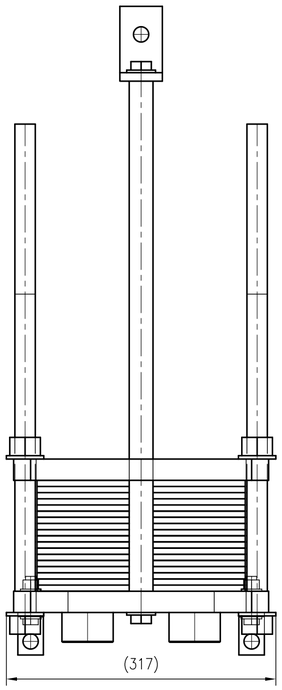


Top view

reflex

| | | |
|---|---|---|
| Unterliegt nicht dem Änderungsdienst/<br>Not subject to change management | Maßstab/<br>Scale: 1:5 | Format/<br>Size: A2 |
| Revision<br>27.07.2020 | Longtherm RLG-14-45-P16 - 8123400 | |