Réservoir d'eau potable et ECS

Storatherm Aqua Heat Pump réservoir d'eau potable et ECS pour pompes à chaleur



AH 150/1 – 1 000/1



AH 400/2 – 1 000/2

caractéristiques **techniques**

- ballon haute efficience avec plus grande surface de chauffage, convient particulièrement à une utilisation dans les installations à pompe à chaleur
- émaillage selon DIN 4753 T3
- avec anode de magnésium, thermomètre, pieds réglables, bride de visite
- A partir de 300 litres avec manchon supplémentaire Rp 1 1/2 pour chauffage électrique
- pression de service max. admissible :
  → eau de chauffage 16 bar
  → eau potable 10 bar
- température de service max. admissible :
  → eau de chauffage 110 °C
  → eau potable 95 °C

Aperçu des modèles

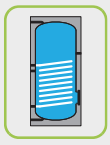

AH.../1
réservoir d'eau potable et ECS avec échangeur de chaleur à tube lisse

isolation
jusqu'à 500 l : système d'isolation rECOflex® avec jaquette synthétique, non amovible
à partir de 750 l : isolation en feutre de 100 mm avec jaquette synthétique, amovible

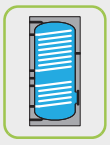

AH.../2
réservoir d'eau potable et ECS avec deux échangeurs de chaleur tubulaires

isolation
jusqu'à 500 l : système d'isolation rECOflex® avec jaquette synthétique, non amovible
à partir de 750 l : isolation en feutre de 100 mm avec jaquette synthétique, amovible

Date de création 18-11-2026 Sous réserve de modifications, d'erreurs et de fautes.

Reflex Winkelmann GmbH Gersteinstrasse 19 59227 Ahlen, Germany +49 2382 7069-0 www.reflex-winkelmann.com info@reflex.de

Storatherm Aqua Heat Pump réservoir d'eau potable et ECS pour pompes à chaleur

Type	Réf. blanc	CEE[1]	Capacité nominale du réservoir d'eau potable [l]	Contenu nominal échangeur de chaleur solaire [l]	Volume nom. tube ondulé [l]	Puissance continue haut l/h [l/h]	Puissance continue bas l/h [l/h]	Puissance continue haut [kW]	Puissance continue bas [kW]	Indice NL	Indice NL solaire	Surface de chauffe [m²]	Surface de chauffe inférieure [m²]	Longueur totale max. CCIE [mm]	Longueur totale max. RBE [mm]	Cote de basculement [mm]	Poids [kg]
Storatherm Aqua Heat Pump AH .../1 réservoir d'eau potable et ECS avec échangeur de chaleur à tube lisse																	
AH 150/1_B	7864600	B	144	–	11	1300	–	53	–	5,3	–	1,59	–	–	369	1285	57,00
AH 200/1_B	7864700	B	181	–	15	1500	–	60	–	5,6	–	2,17	–	–	369	1521	67,00
AH 300/1S_B	7944000	B	272	–	26	–	–	–	–	12,0	–	3,72	–	545	382	1847	112,00
AH 300/1_B	7864000	B	279	–	22,9	2011	–	82	–	13,3	–	3,27	–	627	454	1455	139,00
AH 400/1_B	7864100	B	345	–	36,1	2626	–	108	–	15,1	–	5,16	–	658	455	1742	170,00
AH 500/1_B	7864200	B	427	–	43,7	3006	–	124	–	22,1	–	6,24	–	657	452	2043	222,00
AH 750/1_C	7845800	C	694	–	49,4	3712	–	152	–	40,0	–	7,06	–	818	620	2119	263,00
AH 1000/1_C	7845900	C	902	–	64,4	4965	–	203	–	59,0	–	9,20	–	917	721	2188	335,00
Storatherm Aqua Heat Pump AH .../2 réservoir d'eau potable et ECS avec deux échangeurs de chaleur tubulaires																	
AH 400/2_B	7864300	B	349	9,8	22,9	1556	972	64	40	9,1	15,0	3,27	1,39	658	454	1740	171,00
AH 500/2_B	7864400	B	428	11,6	30,5	2148	1116	88	46	11,2	25,0	4,35	1,65	658	456	2043	204,00
AH 750/2_C	7846200	C	691	15,6	36,5	2687	1465	110	60	17,0	34,0	5,21	2,23	818	605	2118	277,00
AH 1000/2_C	7846300	C	902	21,4	43	3226	2004	132	83	24,9	43,0	6,14	3,05	919	717	2170	354,00

[1] classe d'efficacité énergétique

Date de création 18-11-2026 Sous réserve de modifications, d'erreurs et de fautes.

Reflex Winkelmann GmbH Gersteinstrasse 19 59227 Ahlen, Germany +49 2382 7069-0 www.reflex-winkelmann.com info@reflex.de

Storatherm Aqua Heat Pump réservoir d'eau potable et ECS pour pompes à chaleur

Données géométriques

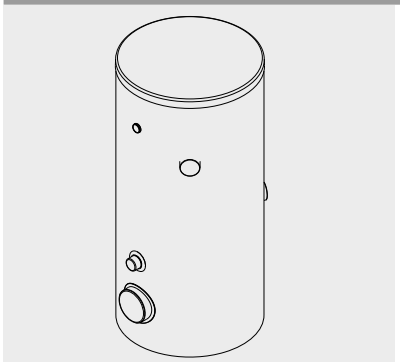

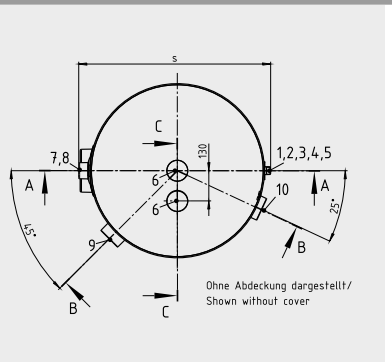

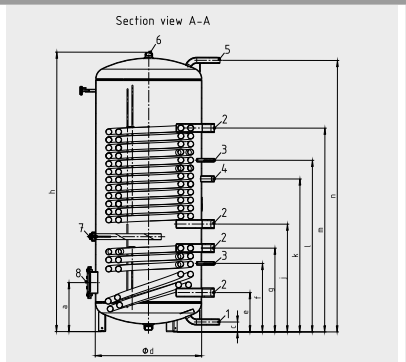

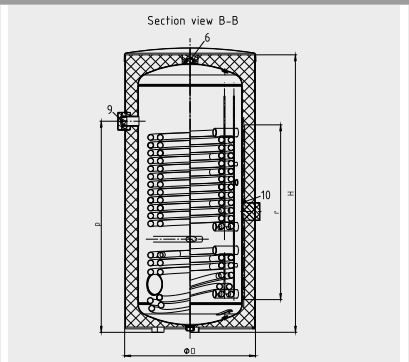

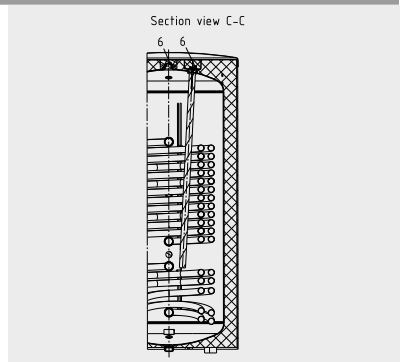

Type	Diamètre	Diamètre sans iso	Hauteur max.	Hauteur raccord										Hauteur sans iso	Longueur barre de serrage capteur	Profondeur
				EEHR	EFHR 1	SRL	SVL	capteur 1	capteur 2	circulation	départ chauffage	eau chaude	eau froide	retour chauffage		
	D [mm]	d [mm]	H [mm]	p [mm]	a [mm]	e [mm]	g [mm]	l [mm]	f [mm]	k [mm]	m [mm]	n [mm]	c [mm]	j [mm]	h [mm]	r [mm]	s [mm]
Storatherm Aqua Heat Pump AH .../1 réservoir d'eau potable et ECS avec échangeur de chaleur à tube lisse																
AH 300/1S_B	650	500	1794	1095	305	–	–	1200	500	625	990	1728	90	255	1756	–	717
AH 750/1_C	960	750	2052	1491	383	–	–	–	–	1123	1433	1891	105	294	1930	1002	1047
AH 1000/1_C	1065	850	2087	1547	391	–	–	–	–	1173	1483	1905	106	301	1962	1002	1149
Storatherm Aqua Heat Pump AH .../2 réservoir d'eau potable et ECS avec deux échangeurs de chaleur tubulaires																
AH 400/2_B	750	598	1591	1211	276	221	471	965	385	860	1146	1526	55	606	1563	–	821
AH 500/2_B	750	598	1921	1479	276	221	548	1201	424	1017	1416	1856	55	696	1893	–	821
AH 750/2_C	960	750	2052	1491	383	293	653	–	–	1123	1433	1891	105	803	1937	1002	1047
AH 1000/2_C	1065	850	2087	1547	391	300	703	–	–	1173	1483	1905	106	853	1962	1002	1149

Date de création 18-11-2026 Sous réserve de modifications, d'erreurs et de fautes.

Reflex Winkelmann GmbH Gersteinstrasse 19 59227 Ahlen, Germany +49 2382 7069-0 www.reflex-winkelmann.com info@reflex.de

Storatherm Aqua Heat Pump réservoir d'eau potable et ECS pour pompes à chaleur

Données géométriques

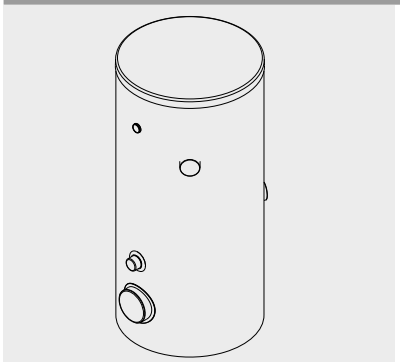

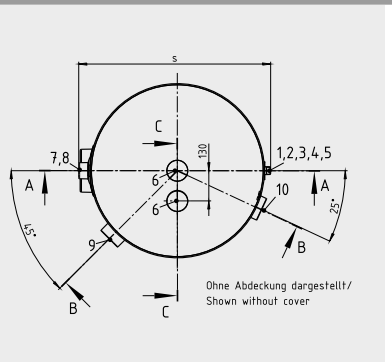

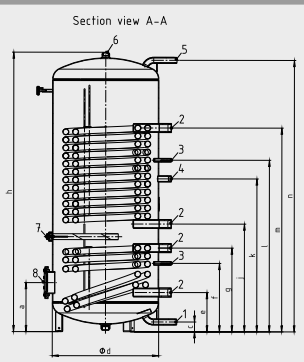

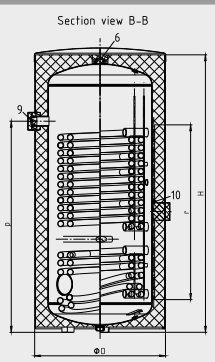

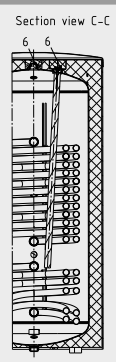

Type	Raccord							
	barre de serrage 10	bride EFHR 8	capteur de température 3	circulation 4	eau chaude 5	eau froide 1	manchon EEHR 9	surface chauffante 2
Storatherm Aqua Heat Pump AH .../1 réservoir d'eau potable et ECS avec échangeur de chaleur à tube lisse								
AH 300/1S_B	–	DN110	16 mm	G ¾"	R 1"	R 1"	G 1 ½"	G 1 ¼"
AH 750/1_C	16 mm	DN180	–	R ¾"	R 1 ¼"	R 1 ¼"	G 1 ½"	R 1 ¼"
AH 1000/1_C	16 mm	DN180	–	R ¾"	R 1 ¼"	R 1 ¼"	G 1 ½"	R 1 ¼"
Storatherm Aqua Heat Pump AH .../2 réservoir d'eau potable et ECS avec deux échangeurs de chaleur tubulaires								
AH 400/2_B	–	DN110	16 mm	G ¾"	R 1"	R 1"	G 1 ½"	G 1 ¼"
AH 500/2_B	–	DN110	16 mm	G ¾"	R 1"	R 1"	G 1 ½"	G 1 ¼"
AH 750/2_C	16 mm	DN180	–	R ¾"	R 1 ¼"	R 1 ¼"	G 1 ½"	R 1 ¼"
AH 1000/2_C	16 mm	DN180	–	R ¾"	R 1 ¼"	R 1 ¼"	G 1 ½"	R 1 ¼"

Date de création 18-11-2026 Sous réserve de modifications, d'erreurs et de fautes.

Reflex Winkelmann GmbH Gersteinstrasse 19 59227 Ahlen, Germany +49 2382 7069-0 www.reflex-winkelmann.com info@reflex.de

Storatherm Aqua Heat Pump réservoir d'eau potable et ECS pour pompes à chaleur

Données géométriques

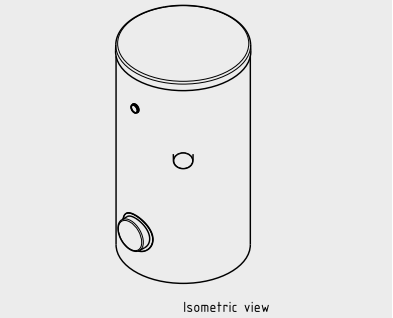

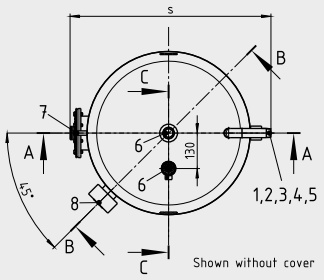

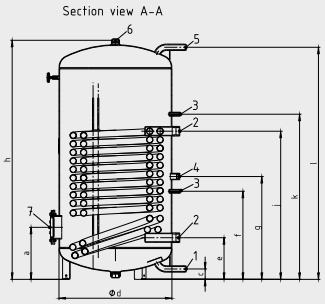

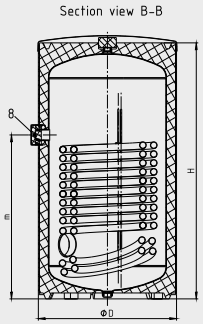

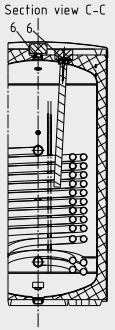

Type	Diamètre D [mm]	Diamètre sans iso d [mm]	Hauteur max. H [mm]	Hauteur raccord EEHR p [mm]	EFHR 1 a [mm]	capteur 1 l [mm]	capteur 2 f [mm]	circulation k [mm]	départ chauffage m [mm]	eau chaude n [mm]	eau froide c [mm]	retour chauffage j [mm]	Hauteur sans iso h [mm]	Profondeur s [mm]
Storatherm Aqua Heat Pump AH .../1 réservoir d'eau potable et ECS avec échangeur de chaleur à tube lisse														
AH 300/1_B	700	598	1297	831	276	875	467	545	785	1229	55	221	1266	767
AH 400/1_B	750	598	1663	1140	276	1190	592	666	1100	1526	55	221	1594	820
AH 500/1_B	750	598	1921	1319	276	1369	699	1035	1279	1856	55	220	1893	820

Date de création 18-11-2026 Sous réserve de modifications, d'erreurs et de fautes.

Reflex Winkelmann GmbH Gersteinstrasse 19 59227 Ahlen, Germany +49 2382 7069-0 www.reflex-winkelmann.com info@reflex.de

Storatherm Aqua Heat Pump réservoir d'eau potable et ECS pour pompes à chaleur

Données géométriques

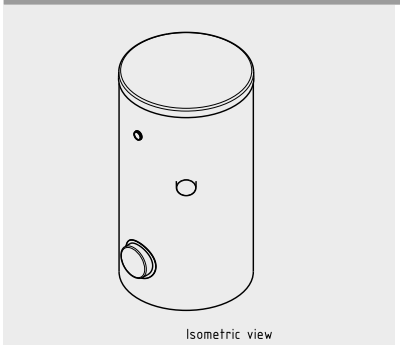

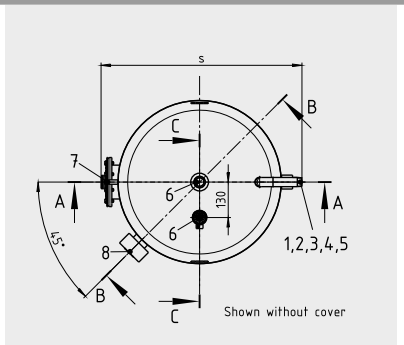

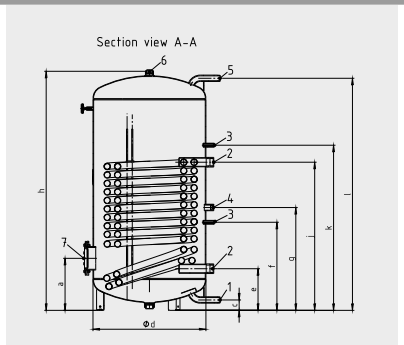

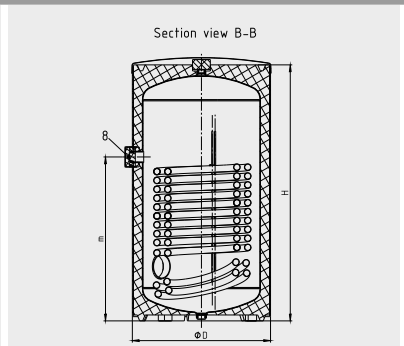

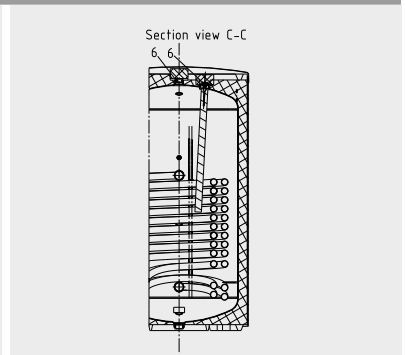

Type	Anschluss Anode	Raccord						
	6	bride EFHR 8	capteur de température 3	circulation 4	eau chaude 5	eau froide 1	manchon EEHR 9	surface chauffante 2
Storatherm Aqua Heat Pump AH .../1 réservoir d'eau potable et ECS avec échangeur de chaleur à tube lisse								
AH 300/1_B	G 1"	DN110	16 mm	G ¾"	R 1"	R 1"	G 1 ½"	G 1 ¼"
AH 400/1_B	G 1"	DN110	16 mm	G ¾"	R 1"	R 1"	G 1 ½"	G 1 ¼"
AH 500/1_B	G 1"	DN110	16 mm	G ¾"	R 1"	R 1"	G 1 ½"	G 1 ¼"

Date de création 18-11-2026 Sous réserve de modifications, d'erreurs et de fautes.

Reflex Winkelmann GmbH Gersteinstrasse 19 59227 Ahlen, Germany +49 2382 7069-0 www.reflex-winkelmann.com info@reflex.de

Storatherm Aqua Heat Pump réservoir d'eau potable et ECS pour pompes à chaleur

Données géométriques

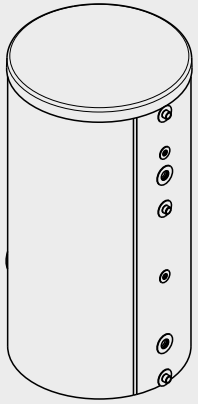

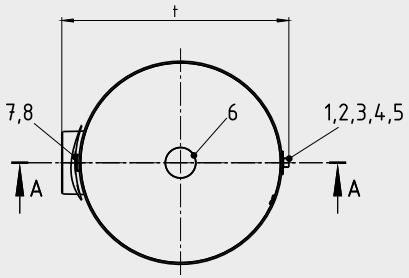

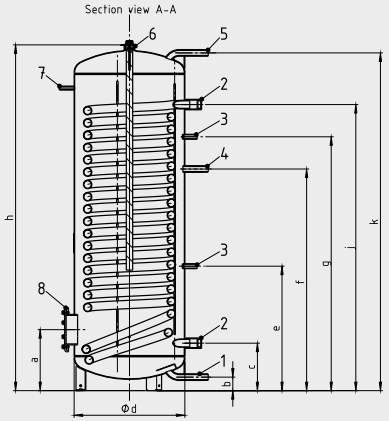

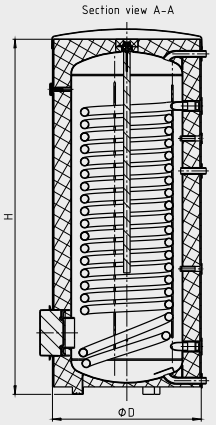

Type	Diamètre	Diamètre sans iso	Hauteur max.	Hauteur raccord								Hauteur sans iso	Profondeur
				EFHR 1	capteur 1	capteur 2	circulation	départ chauffage	eau chaude	eau froide	retour chauffage		
	D [mm]	d [mm]	H [mm]	a [mm]	e [mm]	g [mm]	f [mm]	j [mm]	k [mm]	b [mm]	c [mm]	h [mm]	t [mm]
Storatherm Aqua Heat Pump AH .../1 réservoir d'eau potable et ECS avec échangeur de chaleur à tube lisse													
AH 150/1_B	600	450	1172	246	956	461	732	866	1113	55	191	1146	676
AH 200/1_B	600	450	1432	248	1032	506	901	1163	1373	55	193	1406	676

Date de création 18-11-2026 Sous réserve de modifications, d'erreurs et de fautes.

Reflex Winkelmann GmbH Gersteinstrasse 19 59227 Ahlen, Germany +49 2382 7069-0 www.reflex-winkelmann.com info@reflex.de

Storatherm Aqua Heat Pump réservoir d'eau potable et ECS pour pompes à chaleur

Données géométriques

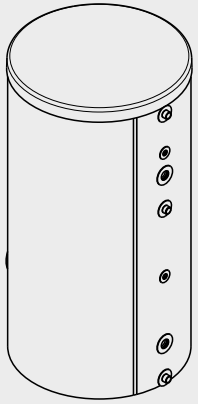

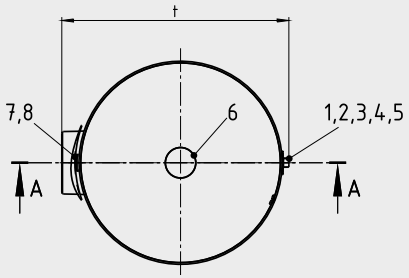

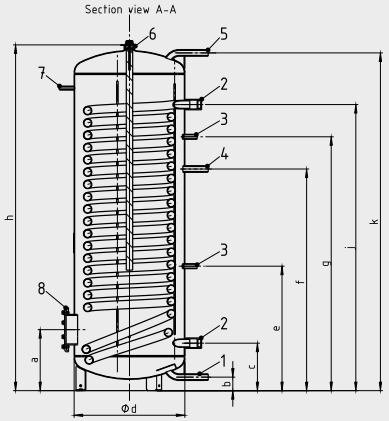

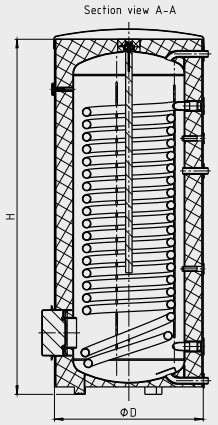

Type	Anschluss Anode	Raccord					
	6	bride EFHR 8	capteur de température 3	circulation 4	eau chaude 5	eau froide 1	surface chauffante 2
Storatherm Aqua Heat Pump AH .../1 réservoir d'eau potable et ECS avec échangeur de chaleur à tube lisse							
AH 150/1_B	G 1"	DN110	16 mm	R ¾"	R ¾"	R ¾"	G 1"
AH 200/1_B	G 1"	DN110	16 mm	R ¾"	R ¾"	R ¾"	G 1"

Date de création 18-11-2026 Sous réserve de modifications, d'erreurs et de fautes.

Reflex Winkelmann GmbH Gersteinstrasse 19 59227 Ahlen, Germany +49 2382 7069-0 www.reflex-winkelmann.com info@reflex.de

Storatherm Aqua Heat Pump réservoir d'eau potable et ECS pour pompes à chaleur

Perte de pression

Storatherm Aqua Heat Pump
AH 300/1 – 1000/1

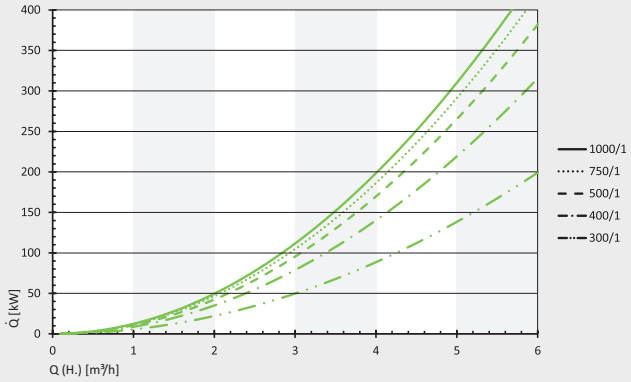

Storatherm Aqua Heat Pump
AH 300/2 – 1000/2

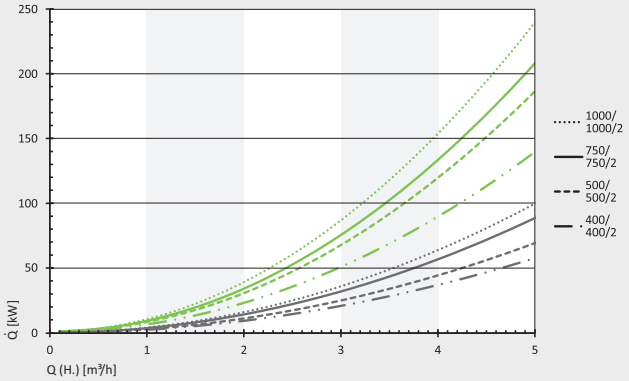

Diagrammes de performance

Storatherm Aqua Heat Pump 750/1
à une température de soutirage de 45 °C

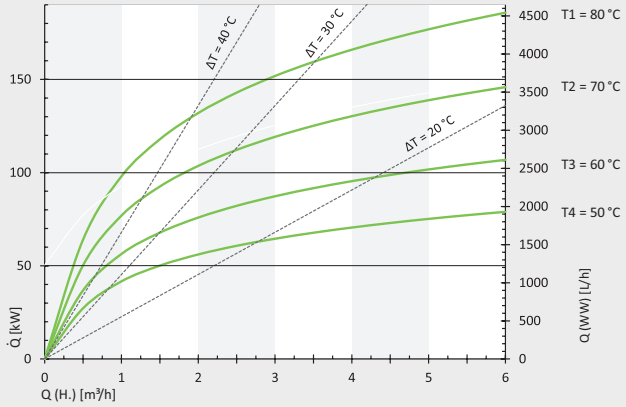

Storatherm Aqua Heat Pump 1000/1
à une température de soutirage de 45 °C

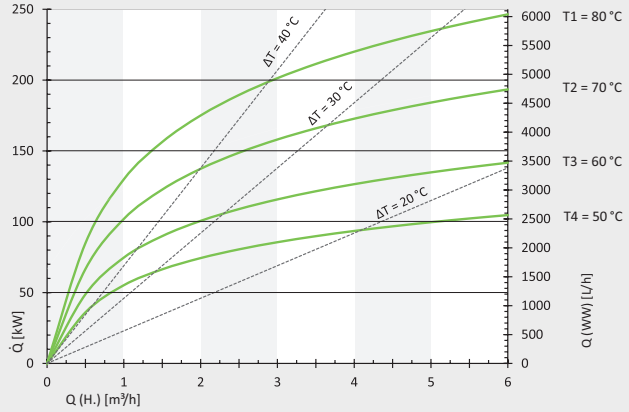

Date de création 18-11-2026 Sous réserve de modifications, d'erreurs et de fautes.
Reflex Winkelmann GmbH Gersteinstrasse 19 59227 Ahlen, Germany +49 2382 7069-0 www.reflex-winkelmann.com info@reflex.de

Storatherm Aqua Heat Pump réservoir d'eau potable et ECS pour pompes à chaleur

Diagrammes de performance

Storatherm Aqua Heat Pump 750/2
à une température de soutirage de 45 °C

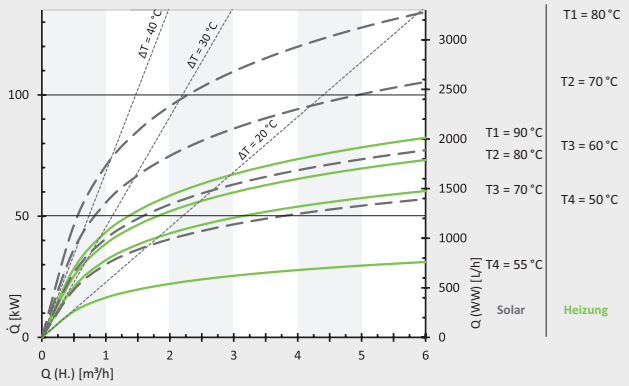

Storatherm Aqua Heat Pump 1000/2
à une température de soutirage de 45 °C

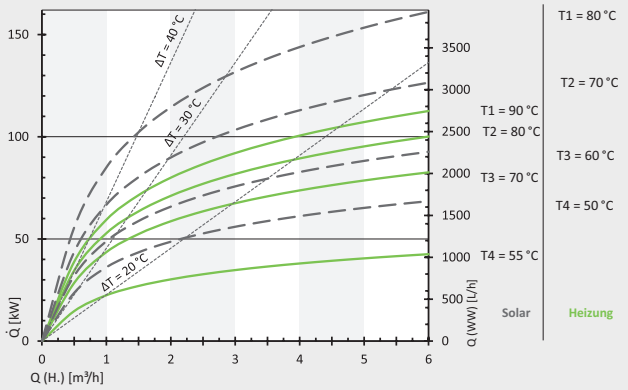

Storatherm Aqua 300/1
à une température de soutirage de 60 °C

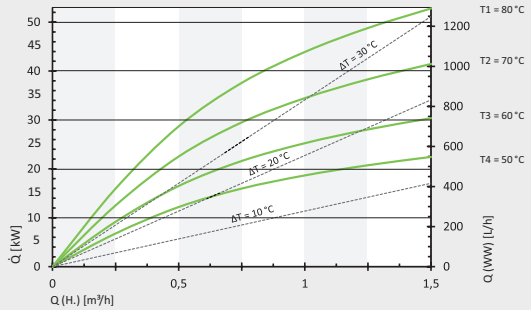

Storatherm Aqua Heat Pump 400/1
à une température de soutirage de 60 °C

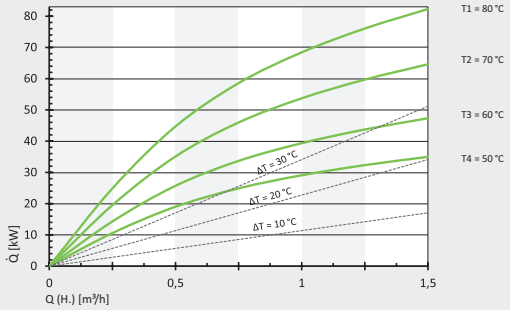

Storatherm Aqua Heat Pump 500/1
à une température de soutirage de 60 °C

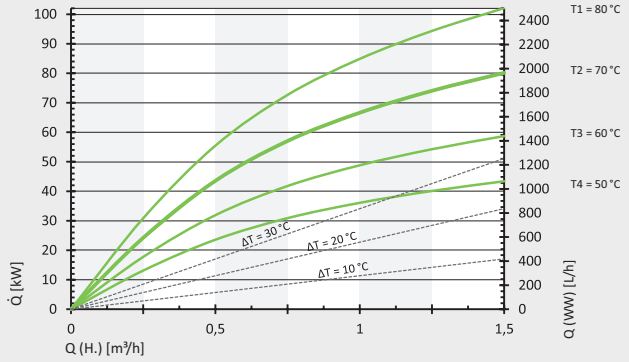

Storatherm Aqua Heat Pump 400/2
à une température de soutirage de 45 °C

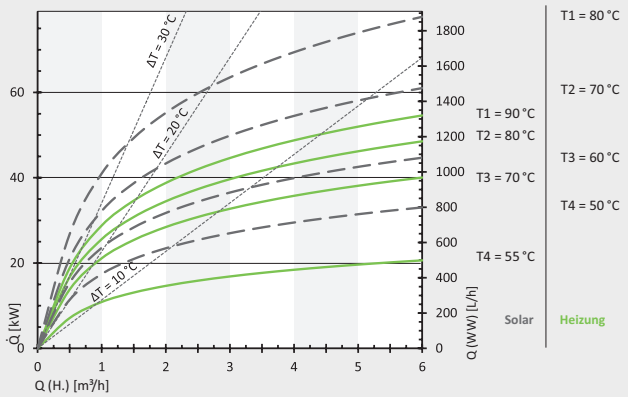

Date de création 18-11-2026 Sous réserve de modifications, d'erreurs et de fautes.
Reflex Winkelmann GmbH Gersteinstrasse 19 59227 Ahlen, Germany +49 2382 7069-0 www.reflex-winkelmann.com info@reflex.de

Storatherm Aqua Heat Pump réservoir d'eau potable et ECS pour pompes à chaleur

Diagrammes de performance

Storatherm Aqua Heat Pump 500/2
à une température de soutirage de 45 °C

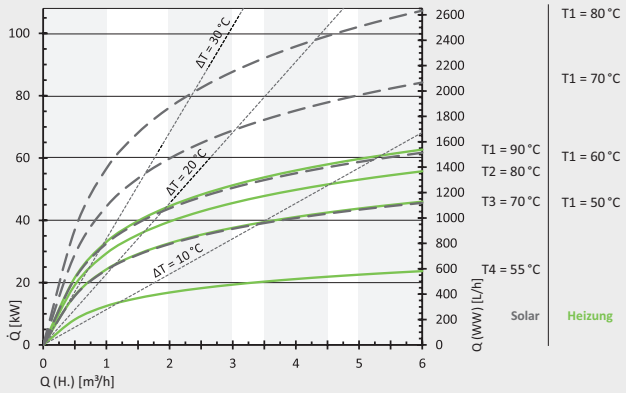

Date de création 18-11-2026 Sous réserve de modifications, d'erreurs et de fautes.

Reflex Winkelmann GmbH Gersteinstrasse 19 59227 Ahlen, Germany +49 2382 7069-0 www.reflex-winkelmann.com info@reflex.de