Vyrovnávací zásobník

Storatherm Heat Vyrovnávacie zásobníky pre vykurovacie a chladiace systémy



H 300/1 – 5000/1



HF 300/1 – 2000/1



HF 500/2 – 1500/2

Technické označenia

- Zásobníková nádrž z kvalitnej ocele S235JRG2 (St 37-2) pre vykurovacie a Chladiace aplikácie bez poklesu teploty pod rosný bod
- Nádoba vo vnútri neupravená, zvonku potiahnutá plastom
- Izolovaná dodávka
- Izolácia z rúna s fóliovým plášťom, nie je difúzne tesný
- max. prípustný prevádzkový pretlak:
  → Nádoba 3 bar (ab 1.500l 6 bar)
- max. prípustná prevádzková teplota:
  → Nádoba 95 °C

Prehľad typov

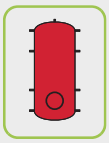

H.../R
Vyrovnávací zásobník s čistiacim otvorom bez izolácie pre chladiace aplikácie.
Vhodnú, difúzne tesnú tepelnú izoláciu musí zabezpečiť zákazník.
Bez izolácie

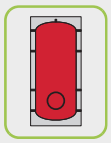

HF.../R
Vyrovnávací zásobník s čistiacim otvorom a izoláciou
Izolácia
do 1.000 l: 100 mm izolácia z rúna s fóliovým plášťom, odoberateľná
od 1.500 l: 120 mm izolácia z rúna s fóliovým plášťom, odoberateľná

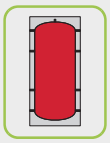

HF...
Vyrovnávací zásobník s izoláciou, bez revíznej príruby
Izolácia
do 1.000 l: 100 mm izolácia z rúna s fóliovým plášťom, odoberateľná
od 1.500 l: 120 mm izolácia z rúna s fóliovým plášťom, odoberateľná

Dátum vytvorenia 25-11-2026 Podlieha zmenám, s výnimkou chýb a opomenutí.
Reflex Winkelmann GmbH Gersteinstrasse 19 59227 Ahlen, Nemecko +49 2382 7069-0 www.reflex-winkelmann.com info@reflex.de

Storatherm Heat Vyrovnávacie zásobníky pre vykurovacie a chladiace systémy

Typ	Položka č.		EEK[1]	Menovitý objem vyrovnávacej pamäti [l]	Max. montážna dĺžka ENVT [mm]	Max. montážna dĺžka EPVT [mm]	Rozmer náklonu [mm]	Hmotnosť [kg]
	strieborná	biela						
Storatherm Heat H .../R Vyrovnávacia nádrž s čistiacim otvorom bez izolácie								
H 300/R	7783600	–	–	302	631	695	1380	58,00
H 500/R	7783800	–	–	476	670	606	1991	71,00
H 800/R	7784005	–	–	780	863	799	1902	121,00
H 1000/R	7784205	–	–	921	863	799	2181	135,00
H 1500/R	7784400	–	–	1412	1093	1009	2221	181,00
H 2000/R	7784600	–	–	2036	1292	1239	2281	257,00
H 3000/R	7788200	–	–	2958	1571	1518	2314	570,00
H 4000/R	7788500	–	–	3939	1571	1518	2841	677,00
H 5000/R	7788800	–	–	4867	1571	1518	3347	814,00
Storatherm Heat HF ... Vyrovnávací zásobník s izoláciou, bez revíznej príruby								
HF 300_C	7839100	–	C	302	670	–	1381	59,00
HF 500_C	7839200	–	C	476	670	–	1991	72,00
HF 800_C	7839300	–	C	780	863	–	1902	124,00
HF 1000_C	7839400	–	C	921	883	–	2181	139,00
HF 1500_C	7839500	–	C	1412	1093	–	2222	186,00
HF 2000_C	7839600	–	C	2036	1272	–	2234	266,00
Storatherm Heat HF .../R Vyrovnávací zásobník s čistiacim otvorom a izoláciou								
HF 300/R_C	7842000	7842600	C	302	670	606	1381	60,30
HF 500/R_C	7842100	7842700	C	476	670	606	1991	79,10
HF 800/R_C	7842200	7842800	C	780	863	799	1902	104,10
HF 1000/R_C	7842300	7842900	C	921	863	799	2181	113,30
HF 1500/R_C	7842400	7843000	C	1412	1093	1034	2222	189,00
HF 2000/R_C	7842500	7843100	C	2032	1292	1219	2281	269,00

Trieda energetickej účinnosti

Dátum vytvorenia 25-11-2026 Podlieha zmenám, s výnimkou chýb a opomenutí.

Reflex Winkelmann GmbH Gersteinstrasse 19 59227 Ahlen, Nemecko +49 2382 7069-0 www.reflex-winkelmann.com info@reflex.de

Storatherm Heat Vyrovnávacie zásobníky pre vykurovacie a chladiace systémy

Geometrické údaje

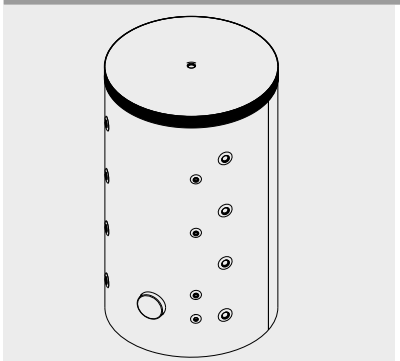

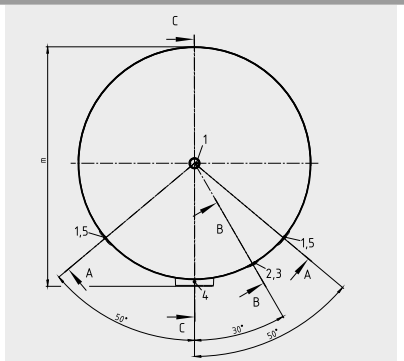

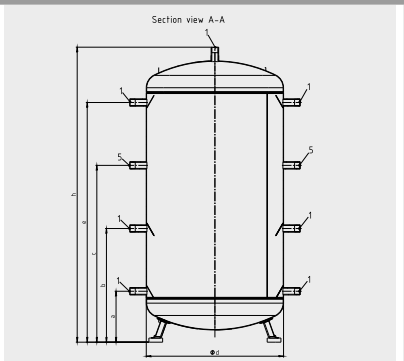

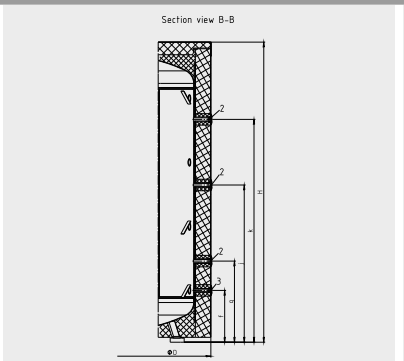

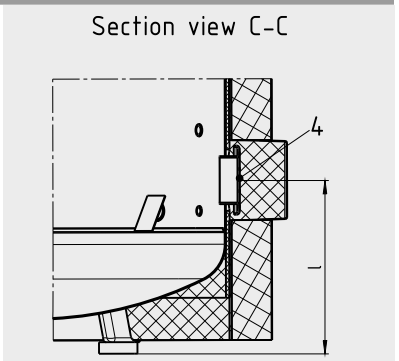

Typ	Hĺbka	Max. výška		Priemer	Priemer bez izolácie	Výška bez izolácie	Výška pripojenia EFHR 1	Výška pripojenia objímky/ príruby 1	Výška pripojenia objímky/ príruby 2	Výška pripojenia objímky/ príruby 3	Výška pripojenia objímky/ príruby 4	Výška pripojenia snímača 1	Výška pripojenia snímača 2	Výška pripojenia snímača 3	Výška pripojenia vypúšťania
	m [mm]	H [mm]	h [mm]	D [mm]	d [mm]	h [mm]	l [mm]	a [mm]	b [mm]	c [mm]	e [mm]	g [mm]	j [mm]	k [mm]	f [mm]
Storatherm Heat H .../R Vyrovnávacia nádrž s čistiacim otvorom bez izolácie															
H 300/R	854	–	1321	–	597	–	265	225	490	760	1033	380	670	960	210
H 500/R	854	–	1951	–	597	–	265	225	701	1181	1655	375	945	1515	210
H 800/R	1025	–	1825	–	790	–	311	236	656	1076	1496	386	896	1446	221
H 1000/R	1047	–	2115	–	790	–	385	310	768	1228	1681	461	1011	1581	296
H 1500/R	1280	–	2119	–	1000	–	421	341	798	1258	1716	551	1096	1566	341
H 2000/R	1480	–	2142	–	1200	–	441	365	805	1245	1680	575	1100	1630	365
H 3000/R	–	–	2101	–	1500	–	550	495	845	1247	1597	845	1247	1597	495
H 4000/R	–	–	2676	–	1500	–	551	495	1090	1577	2171	1090	1577	2171	495
H 5000/R	–	–	3211	–	1500	–	575	520	1305	1895	2682	1305	1895	2682	520

Dátum vytvorenia 25-11-2026 Podlieha zmenám, s výnimkou chýb a opomenutí.
Reflex Winkelmann GmbH Gersteinstrasse 19 59227 Ahlen, Nemecko +49 2382 7069-0 www.reflex-winkelmann.com info@reflex.de

Storatherm Heat Vyrovnávacie zásobníky pre vykurovacie a chladiace systémy

Typ	Hĺbka	Max. výška		Priemer	Priemer bez izolácie	Výška bez izolácie	Výška pripojenia EFHR 1	Výška pripojenia objímky/ príruby 1	Výška pripojenia objímky/ príruby 2	Výška pripojenia objímky/ príruby 3	Výška pripojenia objímky/ príruby 4	Výška pripojenia snímača 1	Výška pripojenia snímača 2	Výška pripojenia snímača 3	Výška pripojenia vypúšťania
	m [mm]	H [mm]	h [mm]	D [mm]	d [mm]	h [mm]	l [mm]	a [mm]	b [mm]	c [mm]	e [mm]	g [mm]	j [mm]	k [mm]	f [mm]
Storatherm Heat HF ... Vyrovnávací zásobník s izoláciou, bez revíznej príruby															
HF 800_C	–	1828	–	980	790	1825	–	236	656	1076	1496	386	896	1446	221
HF 1000_C	–	2117	–	980	790	2115	–	310	768	1228	1681	461	1011	1581	296
HF 1500_C	–	2100	–	1240	1000	2119	–	341	798	1258	1716	551	1096	1566	341
HF 2000_C	–	2173	–	1442	1200	2142	–	365	805	1245	1680	575	1100	1630	365
Storatherm Heat HF .../R Vyrovnávací zásobník s čistiacim otvorom a izoláciou															
HF 300/R_C	854	1342	–	797	597	1321	265	225	490	760	1033	380	670	960	210
HF 500/R_C	854	1942	–	797	597	1951	265	225	701	1181	1655	375	945	1515	210
HF 800/R_C	1025	1828	–	980	790	1825	311	236	656	1076	1496	386	896	1446	221
HF 1000/R_C	1047	2117	–	980	790	2115	385	310	768	1228	1681	461	1011	1581	296
HF 1500/R_C	1280	2100	–	1240	1000	2119	421	341	798	1258	1716	551	1096	1566	341
HF 2000/R_C	1480	2173	–	1442	1200	2142	441	365	805	1245	1680	575	1100	1630	365

Dátum vytvorenia 25-11-2026 Podlieha zmenám, s výnimkou chýb a opomenutí.

Reflex Winkelmann GmbH Gersteinstrasse 19 59227 Ahlen, Nemecko +49 2382 7069-0 www.reflex-winkelmann.com info@reflex.de

Storatherm Heat Vyrovnávacie zásobníky pre vykurovacie a chladiace systémy

Geometrické údaje

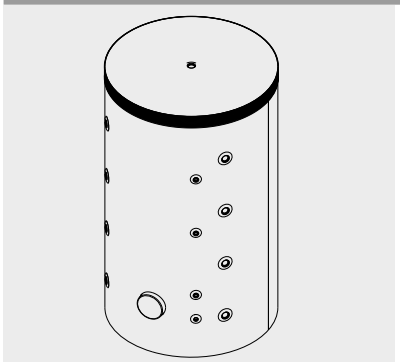

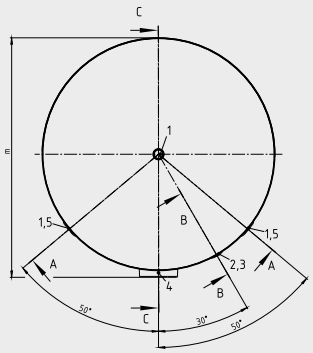

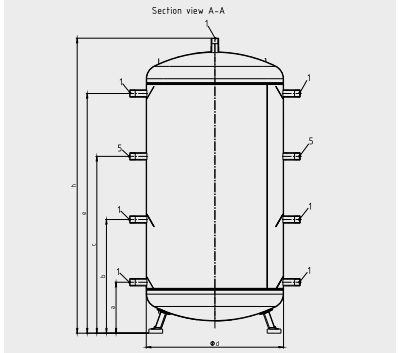

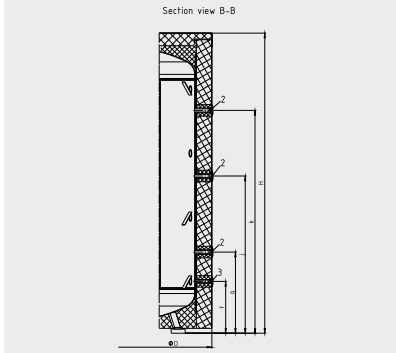

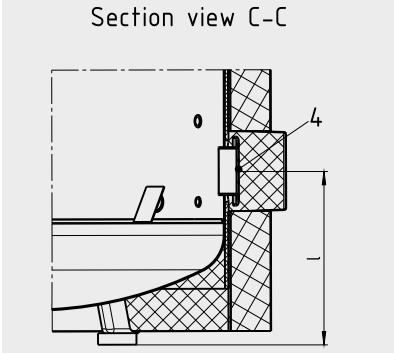

Typ	Pripojenie objímky EEHR 5	Pripojenie objímky/príruby 1	Pripojenie príruby EFHR 4	Pripojenie teplotného snímača 2	Pripojenie vypúšťania 3
Storatherm Heat H .../R Vyrovnávacia nádrž s čistiacim otvorom bez izolácie					
H 300/R	G 1 ½"	G 1 ½"	DN110	G ¾"	G ½"
H 500/R	G 1 ½"	G 1 ½"	DN110	G ¾"	G ½"
H 800/R	G 1 ½"	G 1 ½"	DN110	G ¾"	G ½"
H 1000/R	G 1 ½"	G 1 ½"	DN110	G ¾"	G ½"
H 1500/R	G 1 ½"	G 1 ½"	DN110	G ¾"	G ½"
H 2000/R	Rp 1 ½"	Rp 1 ½"	DN110	G ¾"	G ½"
H 3000/R	Rp 2"	Rp 2"	DN110	Rp ½"	Rp ¾"
H 4000/R	Rp 2"	Rp 2"	DN110	Rp ½"	Rp ¾"
H 5000/R	Rp 2"	Rp 2"	DN110	Rp ½"	Rp ¾"
Storatherm Heat HF ... Vyrovnávací zásobník s izoláciou, bez revíznej príruby					
HF 800_C	G 1 ½"	G 1 ½"	–	G ¾"	G ½"
HF 1000_C	G 1 ½"	G 1 ½"	–	G ¾"	G ½"

Dátum vytvorenia 25-11-2026 Podlieha zmenám, s výnimkou chýb a opomenutí.

Reflex Winkelmann GmbH Gersteinstrasse 19 59227 Ahlen, Nemecko +49 2382 7069-0 www.reflex-winkelmann.com info@reflex.de

Storatherm Heat Vyrovnávacie zásobníky pre vykurovacie a chladiace systémy

Typ	Pripojenie objímky EEHR 5	Pripojenie objímky/príruby 1	Pripojenie príruby EFHR 4	Pripojenie teplotného snímača 2	Pripojenie vypúšťania 3
HF 1500_C	G 1 ½"	G 1 ½"	–	G ¾"	G ½"
HF 2000_C	Rp 1 ½"	Rp 1 ½"	–	G ¾"	G ½"
Storatherm Heat HF .../R Vyrovnávací zásobník s čistiacim otvorom a izoláciou					
HF 300/R_C	G 1 ½"	G 1 ½"	DN110	G ¾"	G ½"
HF 500/R_C	G 1 ½"	G 1 ½"	DN110	G ¾"	G ½"
HF 800/R_C	G 1 ½"	G 1 ½"	DN110	G ¾"	G ½"
HF 1000/R_C	G 1 ½"	G 1 ½"	DN110	G ¾"	G ½"
HF 1500/R_C	G 1 ½"	G 1 ½"	DN110	G ¾"	G ½"
HF 2000/R_C	Rp 1 ½"	Rp 1 ½"	DN110	G ¾"	G ½"

Dátum vytvorenia 25-11-2026 Podlieha zmenám, s výnimkou chýb a opomenutí.

Reflex Winkelmann GmbH Gersteinstrasse 19 59227 Ahlen, Nemecko +49 2382 7069-0 www.reflex-winkelmann.com info@reflex.de

Storatherm Heat Vyrovnávacie zásobníky pre vykurovacie a chladiace systémy

Geometrické údaje

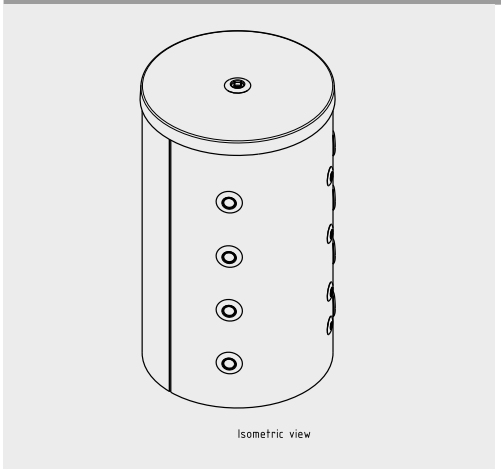

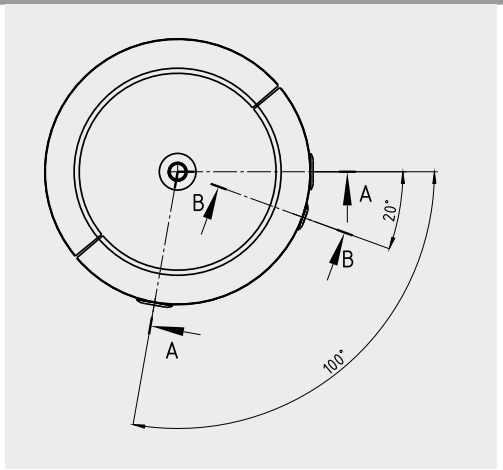

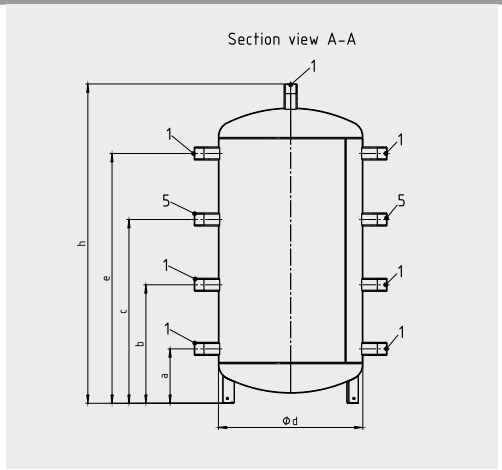

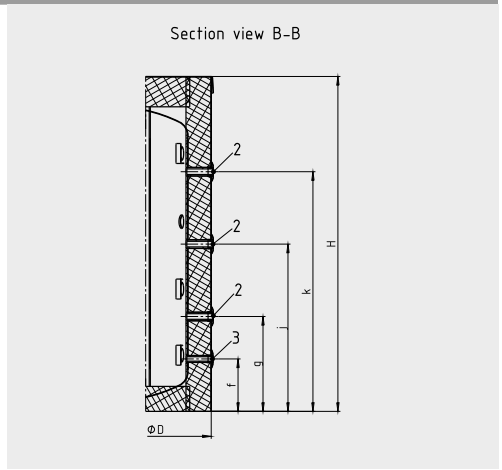

Typ	Max. výška H [mm]	Priemer D [mm]	Priemer bez izolácie d [mm]	Výška bez izolácie h [mm]	Výška pripojenia objímky/ príruby 1 a [mm]	Výška pripojenia objímky/ príruby 2 b [mm]	Výška pripojenia objímky/ príruby 3 c [mm]	Výška pripojenia objímky/ príruby 4 e [mm]	Výška pripojenia snímača 1 g [mm]	Výška pripojenia snímača 2 j [mm]	Výška pripojenia snímača 3 k [mm]	Výška pripojenia vypúšťania f [mm]
Storatherm Heat HF ... Vyrovnávací zásobník s izoláciou, bez revíznej príruby												
HF 300_C	1342	797	597	1320	225	490	760	1033	380	670	960	210
HF 500_C	1942	797	597	1951	225	701	1181	1655	375	945	1515	210

Dátum vytvorenia 25-11-2026 Podlieha zmenám, s výnimkou chýb a opomenutí.
Reflex Winkelmann GmbH Gersteinstrasse 19 59227 Ahlen, Nemecko +49 2382 7069-0 www.reflex-winkelmann.com info@reflex.de

Storatherm Heat Vyrovnávacie zásobníky pre vykurovacie a chladiace systémy

Geometrické údaje

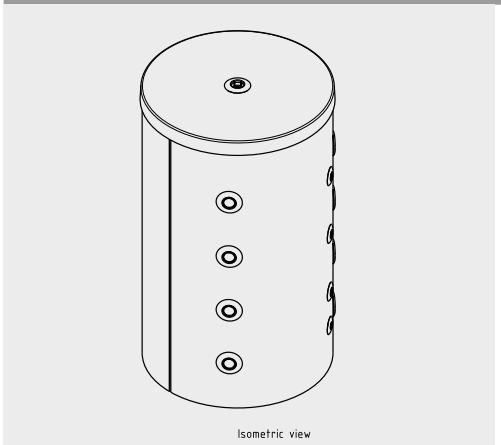

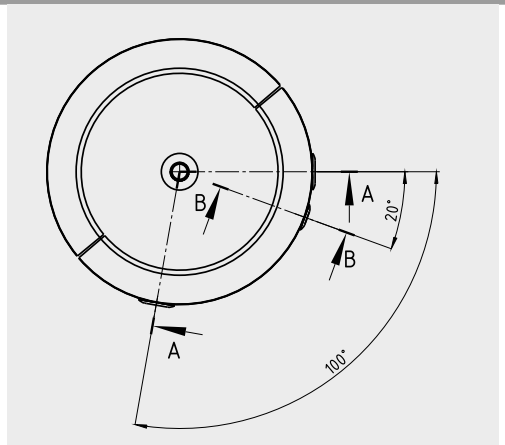

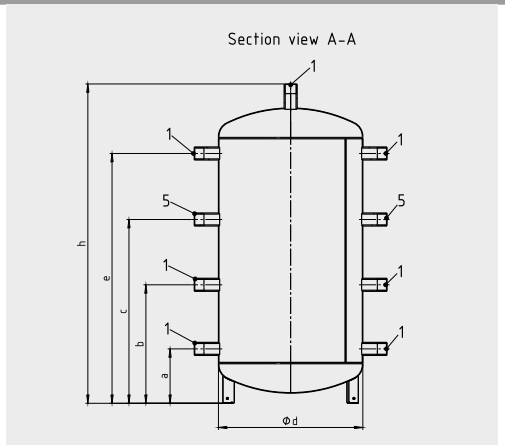

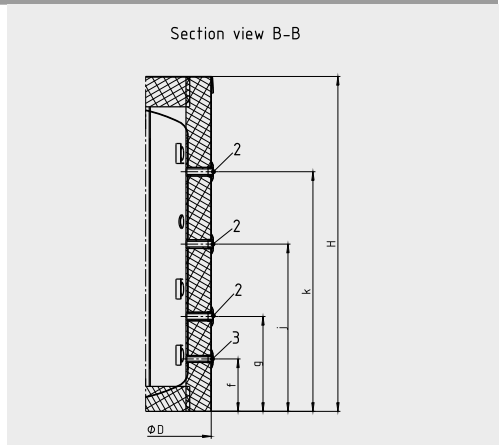

Typ	Pripojenie objímky EEHR 5	Pripojenie objímky/príruby 1	Pripojenie teplotného snímača 2	Pripojenie vypúšťania 3
Storatherm Heat HF ... Vyrovnávací zásobník s izoláciou, bez revíznej príruby				
HF 300_C	G 1 ½"	G 1 ½"	G ¾"	G ½"
HF 500_C	G 1 ½"	G 1 ½"	G ¾"	G ½"

Dátum vytvorenia 25-11-2026 Podlieha zmenám, s výnimkou chýb a opomenutí.

Reflex Winkelmann GmbH Gersteinstrasse 19 59227 Ahlen, Nemecko +49 2382 7069-0 www.reflex-winkelmann.com info@reflex.de