# Bollitori

## Storatherm Aqua Load Bollitori per carico a strati acqua sanitaria



AL 300/R - 500/R



AL 1.500/R3 – 3.000/R3

caratteristiche **tecniche**

- Bollitore per approntamento acqua calda con sistema di carico esterno
- Internamente termosmaltato secondo DIN 4753 T3
- Con anodo al magnesio, termometro e piedi d'appoggio
- Fino a 4 aperture di ispezione
- ≤ 2.000 l Isolamento montato in fabbrica
- Sovrapressione d'esercizio massima consentita: → acqua potabile 10 bar
- Temperatura massima del liquido consentita: → acqua potabile 95 °C

### Panoramica tipi

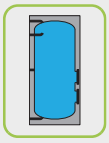

**AL.../R2**
Bollitori con due flange di revisione

Isolamento
Isolamento in tessuto non tessuto, spessore 120 mm, con rivestimento, rimovibile

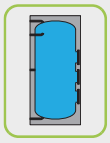

**AL.../R3**
Bollitori con tre flange di revisione

Isolamento
Isolamento in tessuto non tessuto, spessore 120 mm, con rivestimento, rimovibile

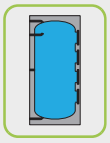

**AL.../R4**
Bollitori con quattro flange di revisione

Isolamento
Isolamento in tessuto non tessuto, spessore 120 mm, con rivestimento, rimovibile

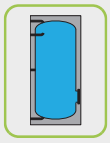

**AL.../R**
Bollitori con una flangia di revisione

Isolamento
fino a 500 l: sistema di isolamento rECOflex con rivestimento laminato, non rimovibile
a partire da 750 l: isolamento in tessuto rimovibile da 100 mm con rivestimento laminato, rimovibile



**Data di creazione 25-11-2026** Con riserva di modifiche, salvo errori e omissioni.
Reflex Winkelmann GmbH Gersteinstrasse 19 59227 Ahlen, Germania +49 2382 7069-0 www.reflex-winkelmann.com info@reflex.de

# Storatherm Aqua Load Bollitori per carico a strati acqua sanitaria

| Tipo | Cod. art.<br>bianco | EEK[1] | Capacità nominale del serbatoio dell'acqua potabile<br>[l] | Ingombro res. El. filettata<br>[mm] | Ingombro res. el. flangiata<br>[mm] | Misura di ribaltamento<br>[mm] | Peso<br>[kg] |
|---|---|---|---|---|---|---|---|
| **Storatherm Aqua Load AL .../R Bollitori con una flangia di revisione** | | | | | | | |
| AL 300/R_C | 7844400 | C | 304 | – | 491 | 1906 | 90,00 |
| AL 500/R_C | 7844500 | C | 479 | – | 588 | 2054 | 155,00 |
| AL 750/R_C | 7844600 | C | 757 | – | 750 | 2122 | 214,00 |
| AL 1000/R_C | 7844700 | C | 983 | – | 848 | 2178 | 242,00 |
| **Storatherm Aqua Load AL .../R2 Bollitori con due flange di revisione** | | | | | | | |
| AL 300/R2_C | 7353100 | C | 304 | – | 491 | 1883 | 90,00 |
| AL 500/R2_C | 7353200 | C | 479 | – | 588 | 2025 | 155,00 |
| AL 750/R2_C | 7353300 | C | 754 | – | 750 | 2123 | 214,00 |
| AL 1000/R2_C | 7353400 | C | 979 | – | 848 | 2179 | 267,00 |
| **Storatherm Aqua Load AL .../R3 Bollitori con tre flange di revisione** | | | | | | | |
| AL 1500/R3_C | 7845100 | C | 1474 | – | 992 | 2353 | 410,50 |
| AL 2000/ R3_C | 7845200 | C | 2017 | – | 1192 | 2338 | 555,00 |
| **Storatherm Aqua Load AL .../R4 Bollitori con quattro flange di revisione** | | | | | | | |
| AL 3000/R4 | 7845400 | – | 2794 | – | 1216 | 3020 | 642,00 |
| AL 4000/R4 | 7845480 | – | 4031 | 1588 | 1530 | 2893 | 939,00 |
| AL 5000/R4 | 7845490 | – | 4907 | 1588 | 1530 | 3343 | 1070,00 |

[1] Classe di efficienza energetica



**Data di creazione 25-11-2026** Con riserva di modifiche, salvo errori e omissioni.
Reflex Winkelmann GmbH Gersteinstrasse 19 59227 Ahlen, Germania +49 2382 7069-0 www.reflex-winkelmann.com info@reflex.de

# Storatherm Aqua Load Bollitori per carico a strati acqua sanitaria

## Dati geometrici

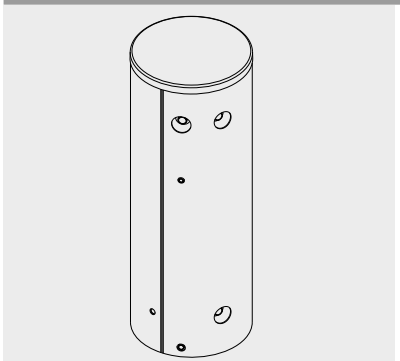

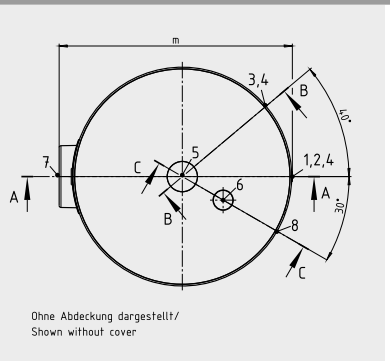


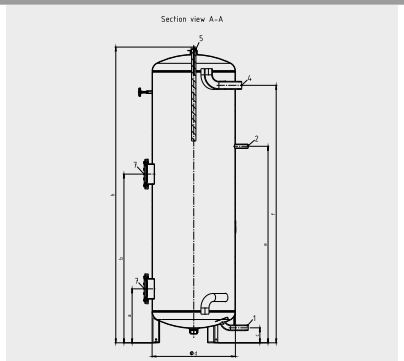


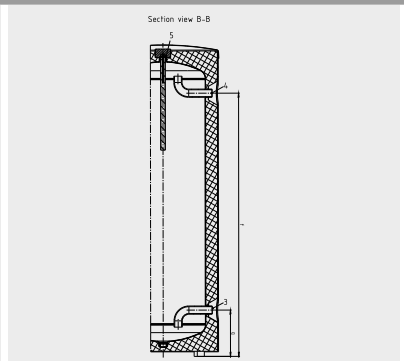


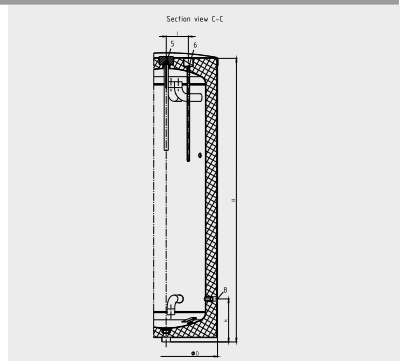


| Tipo | Altezza collegamento | | | | | | | Altezza | | Diametro | Diametro senza isolamento | Profondità |
|---|---|---|---|---|---|---|---|---|---|---|---|---|
| | EFHR 1 | EFHR 2 | acqua calda | acqua fredda | circolazione | manicotto/ flangia 1 | scarico | massima | senza isolamento | | | |
| | a [mm] | b [mm] | f [mm] | g [mm] | e [mm] | c [mm] | k [mm] | H [mm] | h [mm] | D [mm] | d [mm] | m [mm] |
| **Storatherm Aqua Load AL .../R Bollitori con una flangia di revisione** | | | | | | | | | | | | |
| AL 300/R_C | 325 | – | 1546 | 272 | 1180 | 90 | 272 | 1794 | 1756 | 600 | 500 | 641 |
| AL 500/R_C | 276 | – | 1674 | 238 | 1265 | 55 | 238 | 1921 | 1893 | 700 | 597 | 770 |
| **Storatherm Aqua Load AL .../R2 Bollitori con due flange di revisione** | | | | | | | | | | | | |
| AL 300/R2_C | 325 | 1013 | 1546 | 272 | 1180 | 90 | 272 | 1794 | 1756 | 650 | 500 | 691 |
| AL 500/R2_C | 276 | 1040 | 1674 | 238 | 1265 | 55 | 238 | 1921 | 1893 | 700 | 598 | 767 |



**Data di creazione 25-11-2026** Con riserva di modifiche, salvo errori e omissioni.
Reflex Winkelmann GmbH Gersteinstrasse 19 59227 Ahlen, Germania +49 2382 7069-0 www.reflex-winkelmann.com info@reflex.de

# Storatherm Aqua Load Bollitori per carico a strati acqua sanitaria

## Dati geometrici

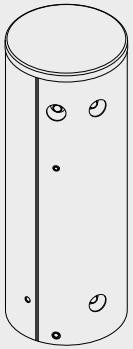

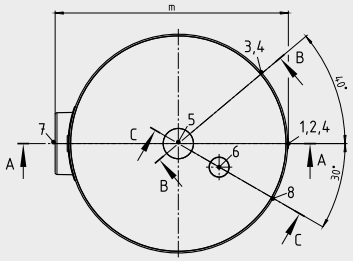


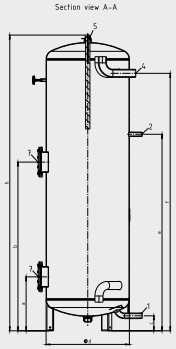


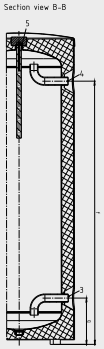


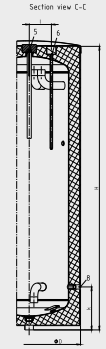


| Tipo | Collegamento | | | | | | |
|---|---|---|---|---|---|---|---|
| | acqua calda 4 | acqua fredda 3 | circolazione 2 | flangia EFHR 7 | manicotto/flangia 1 | scarico 8 | sensore di temperatura 6 |
| **Storatherm Aqua Load AL .../R Bollitori con una flangia di revisione** | | | | | | | |
| AL 300/R_C | R 1 ½" | R 1 ½" | R ¾" | DN110 | R 1" | G ½" | 16 mm |
| AL 500/R_C | R 1 ½" | R 1 ½" | R ¾" | DN110 | R 1" | G ½" | 16 mm |
| **Storatherm Aqua Load AL .../R2 Bollitori con due flange di revisione** | | | | | | | |
| AL 300/R2_C | R 1 ½" | R 1 ½" | R ¾" | DN110 | R 1" | G ½" | 16 mm |
| AL 500/R2_C | R 1 ½" | R 1 ½" | R ¾" | DN110 | R 1" | G ½" | 16 mm |



**Data di creazione 25-11-2026** Con riserva di modifiche, salvo errori e omissioni.

Reflex Winkelmann GmbH Gersteinstrasse 19 59227 Ahlen, Germania +49 2382 7069-0 www.reflex-winkelmann.com info@reflex.de

# Storatherm Aqua Load Bollitori per carico a strati acqua sanitaria

## Dati geometrici

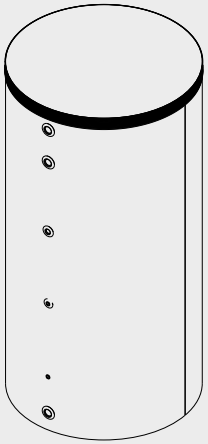

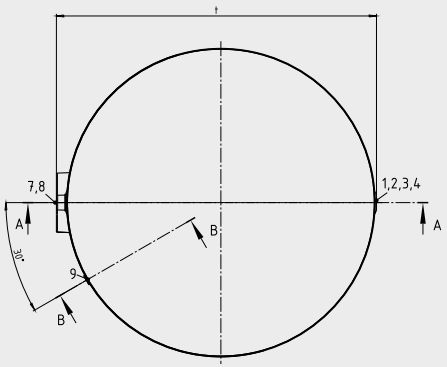


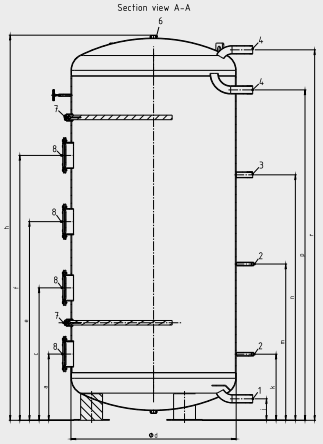


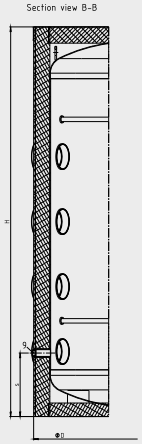


| Tipo | Altezza collegamento | | | | | | | | | | | Altezza | | Diametro | Diametro senza isolamento | Profondità |
|---|---|---|---|---|---|---|---|---|---|---|---|---|---|---|---|---|
| | acqua calda r [mm] | acqua calda 2 p [mm] | acqua fredda j [mm] | circolazione n [mm] | manicotto/ flangia 1 a [mm] | manicotto/ flangia 2 c [mm] | manicotto/ flangia 3 e [mm] | manicotto/ flangia 4 f [mm] | scarico s [mm] | sensore 1 k [mm] | sensore 2 m [mm] | massima H [mm] | senza isolamento h [mm] | D [mm] | d [mm] | t [mm] |
| **Storatherm Aqua Load AL .../R Bollitori con una flangia di revisione** | | | | | | | | | | | | | | | | |
| AL 750/R_C | 1894 | 1643 | 102 | 1148 | 383 | – | – | – | – | 293 | 948 | 2042 | 1939 | 950 | 750 | 1055 |
| AL 1000/R_C | 1911 | 1651 | 100 | 1156 | 391 | – | – | – | – | 301 | 956 | 2068 | 1969 | 1050 | 850 | 1156 |
| **Storatherm Aqua Load AL .../R2 Bollitori con due flange di revisione** | | | | | | | | | | | | | | | | |
| AL 750/R2_C | 1893 | 1642 | 101 | 1147 | 382 | 752 | – | – | – | 101 | 947 | 2035 | 1939 | 960 | 750 | 1059 |
| AL 1000/R2_C | 1910 | 1650 | 100 | 1155 | 390 | 740 | – | – | – | 300 | 955 | 2060 | 1968 | 1050 | 850 | 1147 |



**Data di creazione 25-11-2026** Con riserva di modifiche, salvo errori e omissioni.
Reflex Winkelmann GmbH Gersteinstrasse 19 59227 Ahlen, Germania +49 2382 7069-0 www.reflex-winkelmann.com info@reflex.de

# Storatherm Aqua Load Bollitori per carico a strati acqua sanitaria

| Tipo | Altezza collegamento | | | | | | | | | | | Altezza | | Diametro | Diametro senza isolamento | Profondità |
|---|---|---|---|---|---|---|---|---|---|---|---|---|---|---|---|---|
| | acqua calda<br>r<br>[mm] | acqua calda 2<br>p<br>[mm] | acqua fredda<br>j<br>[mm] | circolazione<br>n<br>[mm] | manicotto/ flangia 1<br>a<br>[mm] | manicotto/ flangia 2<br>c<br>[mm] | manicotto/ flangia 3<br>e<br>[mm] | manicotto/ flangia 4<br>f<br>[mm] | scarico<br>s<br>[mm] | sensore 1<br>k<br>[mm] | sensore 2<br>m<br>[mm] | massima<br>H<br>[mm] | senza isolamento<br>h<br>[mm] | D<br>[mm] | d<br>[mm] | t<br>[mm] |
| **Storatherm Aqua Load AL .../R3 Bollitori con tre flange di revisione** | | | | | | | | | | | | | | | | |
| AL 1500/R3_C | 2049 | 1763 | 105 | 1357 | 412 | 824 | 1236 | – | 350 | 322 | 1077 | 2221 | 2128 | 1240 | 1000 | 1290 |
| AL 2000/ R3_C | 1960 | 1650 | 118 | 1388 | 443 | 886 | 1329 | – | 360 | 353 | 1108 | 2139 | 2039 | 1440 | 1200 | 1490 |
| **Storatherm Aqua Load AL .../R4 Bollitori con quattro flange di revisione** | | | | | | | | | | | | | | | | |
| AL 3000/R4 | 2691 | 2400 | 156 | 1966 | 481 | 962 | 1443 | 1924 | 470 | 391 | 1546 | 2884 | 2797 | 1440 | 1200 | 1492 |



**Data di creazione 25-11-2026** Con riserva di modifiche, salvo errori e omissioni.

Reflex Winkelmann GmbH Gersteinstrasse 19 59227 Ahlen, Germania +49 2382 7069-0 www.reflex-winkelmann.com info@reflex.de

# Storatherm Aqua Load Bollitori per carico a strati acqua sanitaria

## Dati geometrici

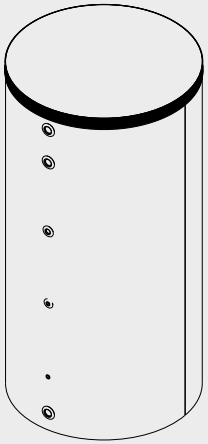

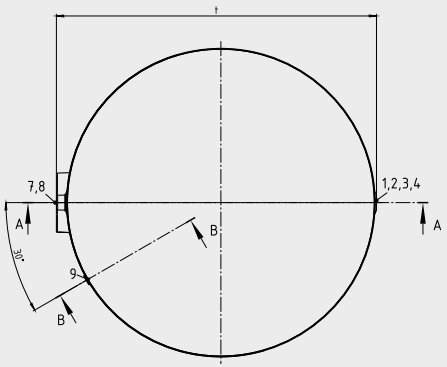


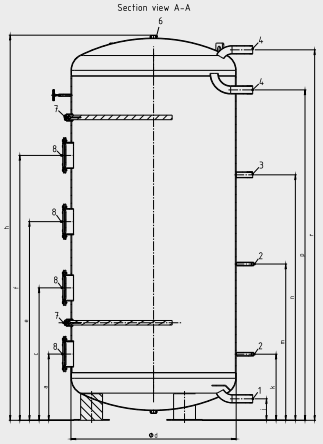


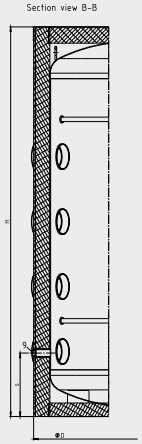


| Tipo | Collegamento | | | | | | |
|---|---|---|---|---|---|---|---|
| | acqua calda 4 | acqua fredda 1 | circolazione 3 | flangia EFHR 8 | manicotto/flangia 6 | scarico 9 | sensore di temperatura 2 |
| **Storatherm Aqua Load AL .../R Bollitori con una flangia di revisione** | | | | | | | |
| AL 750/R_C | R 2" | R 2" | R 1 ¼" | DN180 | G 1 ¼" | – | G ½" |
| AL 1000/R_C | R 2" | R 2" | R 1 ¼" | DN180 | G 1 ¼" | – | G ½" |
| **Storatherm Aqua Load AL .../R2 Bollitori con due flange di revisione** | | | | | | | |
| AL 750/R2_C | R 2" | R 2" | R 1 ¼" | DN180 | G 1 ¼" | – | G ½" |
| AL 1000/R2_C | R 2" | R 2" | R 1 ¼" | DN180 | G 1 ¼" | – | G ½" |



**Data di creazione 25-11-2026** Con riserva di modifiche, salvo errori e omissioni.
Reflex Winkelmann GmbH Gersteinstrasse 19 59227 Ahlen, Germania +49 2382 7069-0 www.reflex-winkelmann.com info@reflex.de

# Storatherm Aqua Load Bollitori per carico a strati acqua sanitaria

| Tipo | Collegamento | | | | | | |
|---|---|---|---|---|---|---|---|
| | acqua calda<br>4 | acqua fredda<br>1 | circolazione<br>3 | flangia EFHR<br>8 | manicotto/flangia<br>6 | scarico<br>9 | sensore di temperatura<br>2 |
| **Storatherm Aqua Load AL .../R3 Bollitori con tre flange di revisione** | | | | | | | |
| AL 1500/R3_C | R 2" | R 2" | R 1 ¼" | DN180 | G 1 ¼" | G 1 ½" | Rp ½" |
| AL 2000/ R3_C | R 2" | R 2" | R 1 ¼" | DN180 | G 1 ¼" | G 1 ½" | Rp ½" |
| **Storatherm Aqua Load AL .../R4 Bollitori con quattro flange di revisione** | | | | | | | |
| AL 3000/R4 | R 2" | R 2" | R 1 ¼" | DN180 | G 1 ¼" | G 1 ½" | Rp ½" |



**Data di creazione 25-11-2026** Con riserva di modifiche, salvo errori e omissioni.

Reflex Winkelmann GmbH Gersteinstrasse 19 59227 Ahlen, Germania +49 2382 7069-0 www.reflex-winkelmann.com info@reflex.de

# Storatherm Aqua Load Bollitori per carico a strati acqua sanitaria

## Dati geometrici

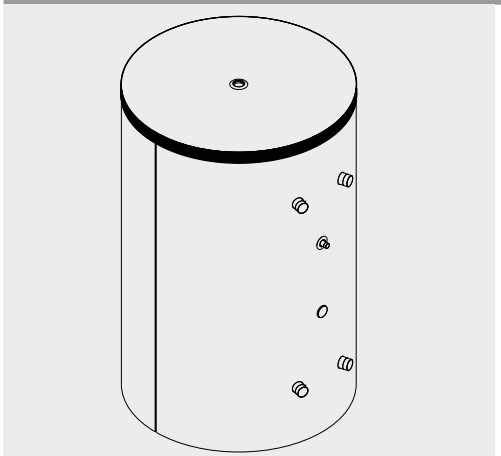

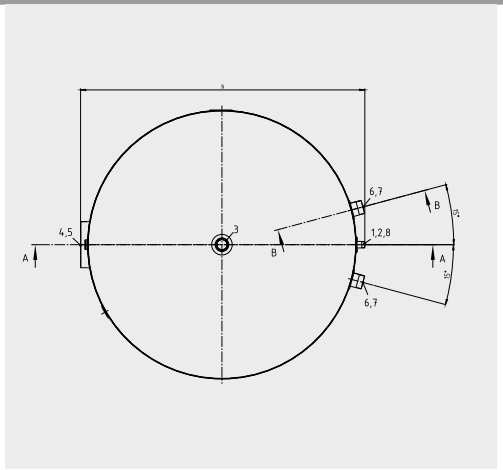


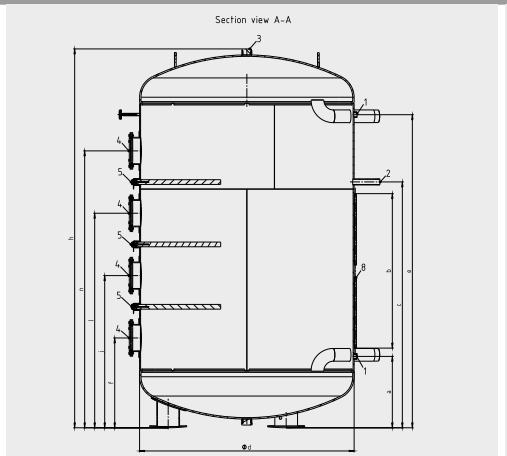


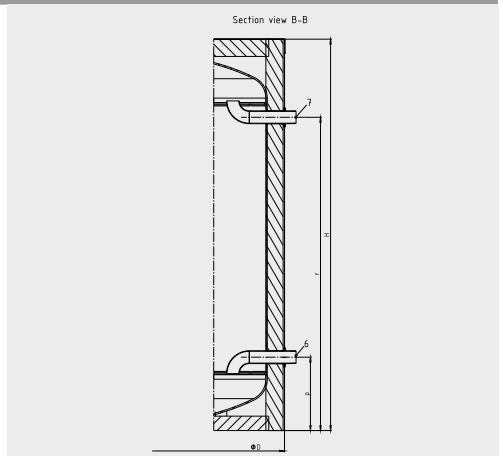


| Tipo | Altezza collegamento | | | | | | | | | | Altezza | | Diametro | Diametro senza isolamento | Lunghezza morsettiera sensore | Profondità |
|---|---|---|---|---|---|---|---|---|---|---|---|---|---|---|---|---|
| | EFHR 1 | acqua calda | acqua fredda | circolazione | manicotto/ flangia 1 | manicotto/ flangia 2 | manicotto/ flangia 3 | manicotto/ flangia 4 | sensore 1 | sensore 2 | massima | senza isolamento | | | | |
| | 4 | r | p | c | f | j | l | n | a | e | H | h | D | d | b | s |
| | [mm] | [mm] | [mm] | [mm] | [mm] | [mm] | [mm] | [mm] | [mm] | [mm] | [mm] | [mm] | [mm] | [mm] | [mm] | [mm] |
| **Storatherm Aqua Load AL .../R4 Bollitori con quattro flange di revisione** | | | | | | | | | | | | | | | | |
| AL 4000/R4 | 628 | 2178 | 510 | 1719 | 628 | 1064 | 1500 | 1936 | 499 | 2189 | 2721 | 2640 | 1740 | 1500 | 1080 | 1850 |
| AL 5000/R4 | 628 | 2663 | 510 | 2119 | 628 | 1109 | 1590 | 2119 | 499 | 2674 | 3230 | 3154 | 1740 | 1500 | 1080 | 1850 |



**Data di creazione 25-11-2026** Con riserva di modifiche, salvo errori e omissioni.

Reflex Winkelmann GmbH Gersteinstrasse 19 59227 Ahlen, Germania +49 2382 7069-0 www.reflex-winkelmann.com info@reflex.de

# Storatherm Aqua Load Bollitori per carico a strati acqua sanitaria

## Dati geometrici

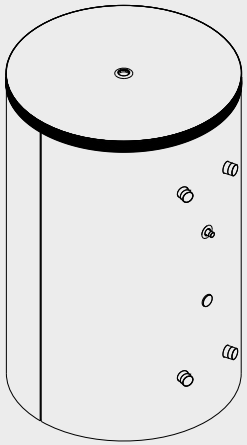

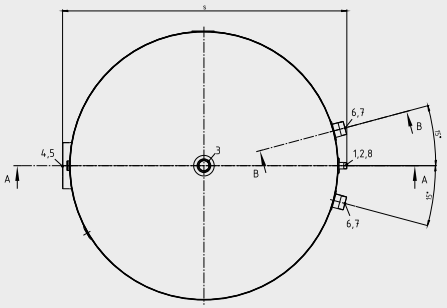


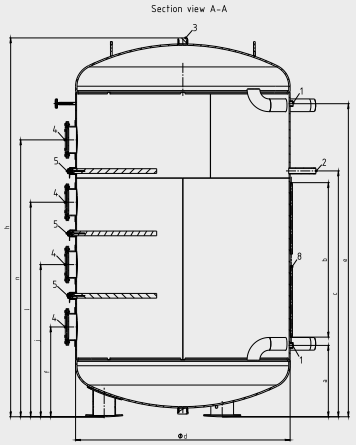


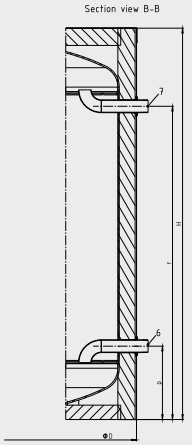


| Tipo | Collegamento | | | | | | |
|---|---|---|---|---|---|---|---|
| | acqua calda 7 | acqua fredda 6 | circolazione 2 | flangia EFHR 4 | manicotto/flangia 3 | morsettiera 8 | sensore di temperatura 1 |
| **Storatherm Aqua Load AL .../R4 Bollitori con quattro flange di revisione** | | | | | | | |
| AL 4000/R4 | G 3" | G 3" | R 1 ¼" | DN180 | Rp 2" | 16 mm | Rp 1" |
| AL 5000/R4 | G 3" | G 3" | R 1 ¼" | DN180 | Rp 2" | 16 mm | Rp 1" |



**Data di creazione 25-11-2026** Con riserva di modifiche, salvo errori e omissioni.

Reflex Winkelmann GmbH Gersteinstrasse 19 59227 Ahlen, Germania +49 2382 7069-0 www.reflex-winkelmann.com info@reflex.de