Tanques de armazenamento de água

Storatherm Aqua Load Tanques de armazenamento



AL 300/R-500/R



AL 1500/R3-3000/R3

características técnicas

- termoacumulador de chão para aquecimento de água com base no sistema de carregamento do depósito
- Vitrificação conforme DIN 4753 parte 3
- Com ânodo de magnésio, termómetro e pés ajustáveis
- Até 4 janelas de inspeção
- ≤ 2.000 l Entrega com isolamento aplicado
- sobrepressão de serviço máx. adm.:
  → água potável 10 bar
- temperatura de serviço máx. admissível:
  → água potável 95 °C

Vista geral dos modelos

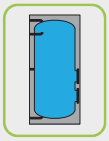

AL.../R2
acumulador de água potável com dois flanges de revisão
Isolamento em feltro com revestimento em folha de alumínio, amovível, com 120 mm de espessura

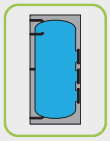

AL.../R3
acumulador de água potável com três flanges de revisão
Isolamento em feltro com revestimento em folha de alumínio, amovível, com 120 mm de espessura

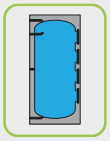

AL.../R4
acumulador de água potável com quatro flanges de revisão
Isolamento em feltro com revestimento em folha de alumínio, amovível, com 120 mm de espessura

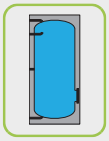

AL.../R
acumulador de água potável com um flange de revisão
até 500 l:
sistema de isolamento rECOflex® revestido com folha metálica, não amovível
a partir de 750 l:
isolamento em feltro revestido com folha metálica, amovível, com 100 mm de espessura

Data de criação 25-11-2026 Sujeito a alterações, com exceção de erros e omissões.

Reflex Winkelmann GmbH Gersteinstrasse 19 59227 Ahlen, Alemanha +49 2382 7069-0 www.reflex-winkelmann.com info@reflex.de

Storatherm Aqua Load Tanques de armazenamento

Tipo	Ref.ª branco	CEE[1]	Capacidade nominal do tanque de água potável [l]	Comprimento de instalação máx. resist. elét. c/ rosca [mm]	Comprimento de instalação máx. resist. elét. c/ flange [mm]	Altura inclinada [mm]	Peso [kg]
Storatherm Aqua Load AL .../R acumulador de água potável com um flange de revisão							
AL 300/R_C	7844400	C	304	–	491	1906	90,00
AL 500/R_C	7844500	C	479	–	588	2054	155,00
AL 750/R_C	7844600	C	757	–	750	2122	214,00
AL 1000/R_C	7844700	C	983	–	848	2178	242,00
Storatherm Aqua Load AL .../R2 acumulador de água potável com dois flanges de revisão							
AL 300/R2_C	7353100	C	304	–	491	1883	90,00
AL 500/R2_C	7353200	C	479	–	588	2025	155,00
AL 750/R2_C	7353300	C	754	–	750	2123	214,00
AL 1000/R2_C	7353400	C	979	–	848	2179	267,00
Storatherm Aqua Load AL .../R3 acumulador de água potável com três flanges de revisão							
AL 1500/R3_C	7845100	C	1474	–	992	2353	410,50
AL 2000/ R3_C	7845200	C	2017	–	1192	2338	555,00
Storatherm Aqua Load AL .../R4 acumulador de água potável com quatro flanges de revisão							
AL 3000/R4	7845400	–	2794	–	1216	3020	642,00
AL 4000/R4	7845480	–	4031	1588	1530	2893	939,00
AL 5000/R4	7845490	–	4907	1588	1530	3343	1070,00

[1] Classe de eficiência energética

Data de criação 25-11-2026 Sujeito a alterações, com exceção de erros e omissões.

Reflex Winkelmann GmbH Gersteinstrasse 19 59227 Ahlen, Alemanha +49 2382 7069-0 www.reflex-winkelmann.com info@reflex.de

Storatherm Aqua Load Tanques de armazenamento

Dados geométricos

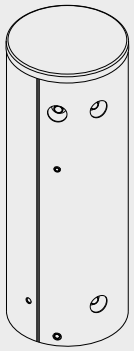

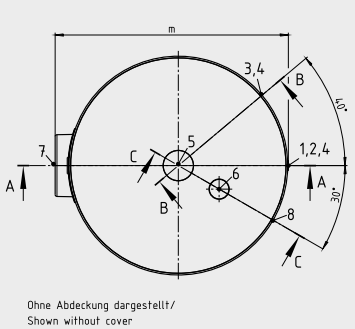

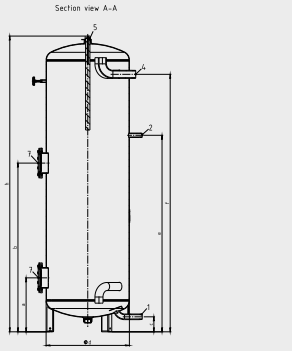

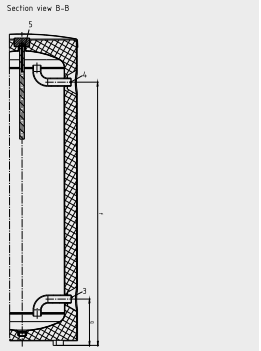

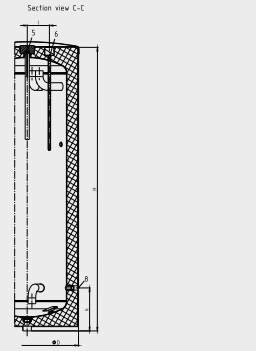

Tipo	Altura da conexão EFHR 1 a [mm]	Altura da conexão EFHR 2 b [mm]	Altura da conexão de água fria g [mm]	Altura da conexão de água quente f [mm]	Altura da conexão de circulação e [mm]	Altura da conexão de drenagem k [mm]	Altura da conexão do bujão/flange 1 c [mm]	Altura máxima H [mm]	Altura sem isolamento h [mm]	Diâmetro D [mm]	Diâmetro sem isolamento d [mm]	Profundidade m [mm]
Storatherm Aqua Load AL .../R acumulador de água potável com um flange de revisão												
AL 300/R_C	325	–	272	1546	1180	272	90	1794	1756	600	500	641
AL 500/R_C	276	–	238	1674	1265	238	55	1921	1893	700	597	770
Storatherm Aqua Load AL .../R2 acumulador de água potável com dois flanges de revisão												
AL 300/R2_C	325	1013	272	1546	1180	272	90	1794	1756	650	500	691
AL 500/R2_C	276	1040	238	1674	1265	238	55	1921	1893	700	598	767

Data de criação 25-11-2026 Sujeito a alterações, com exceção de erros e omissões.
Reflex Winkelmann GmbH Gersteinstrasse 19 59227 Ahlen, Alemanha +49 2382 7069-0 www.reflex-winkelmann.com info@reflex.de

Storatherm Aqua Load Tanques de armazenamento

Dados geométricos

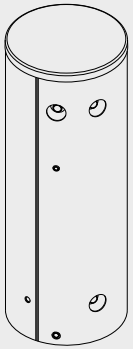

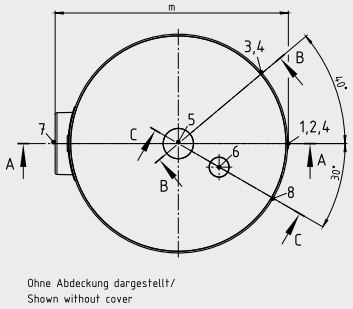

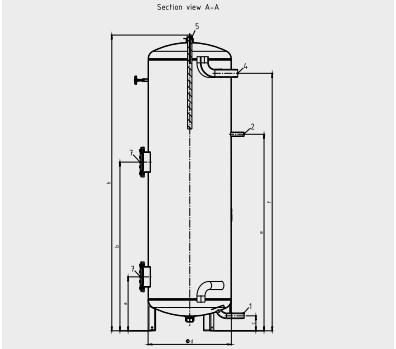

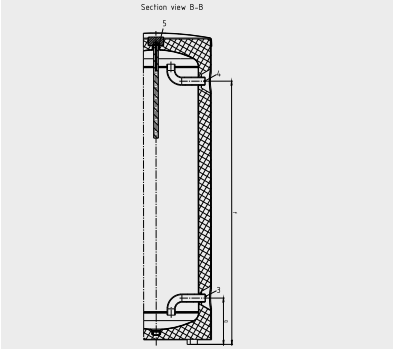

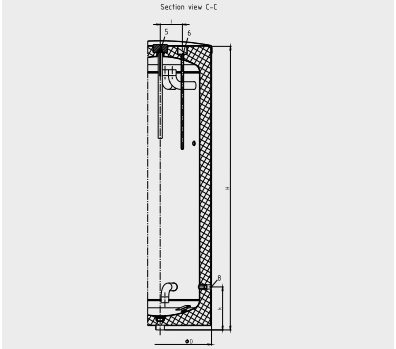

Tipo	Conexão de água fria 3	Conexão de água quente 4	Conexão de circulação 2	Conexão de drenagem 8	Conexão do bujão/flange 1	Conexão do flange EFHR 7	Conexão do sensor de temperatura 6
Storatherm Aqua Load AL .../R acumulador de água potável com um flange de revisão							
AL 300/R_C	R 1 ½"	R 1 ½"	R ¾"	G ½"	R 1"	DN110	16 mm
AL 500/R_C	R 1 ½"	R 1 ½"	R ¾"	G ½"	R 1"	DN110	16 mm
Storatherm Aqua Load AL .../R2 acumulador de água potável com dois flanges de revisão							
AL 300/R2_C	R 1 ½"	R 1 ½"	R ¾"	G ½"	R 1"	DN110	16 mm
AL 500/R2_C	R 1 ½"	R 1 ½"	R ¾"	G ½"	R 1"	DN110	16 mm

Data de criação 25-11-2026 Sujeito a alterações, com exceção de erros e omissões.
Reflex Winkelmann GmbH Gersteinstrasse 19 59227 Ahlen, Alemanha +49 2382 7069-0 www.reflex-winkelmann.com info@reflex.de

Storatherm Aqua Load Tanques de armazenamento

Dados geométricos

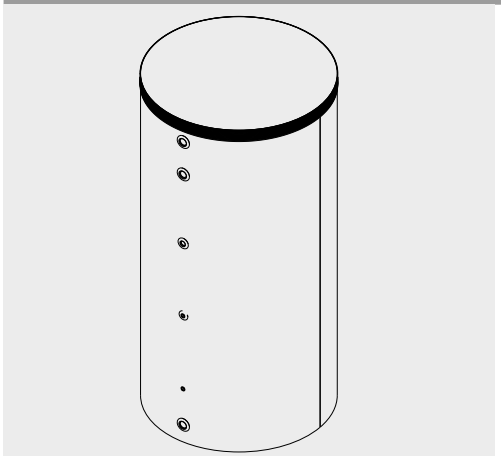

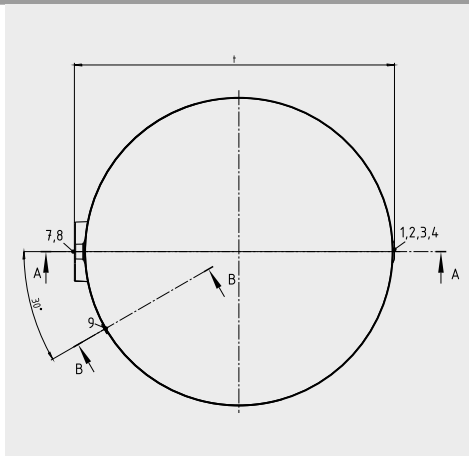

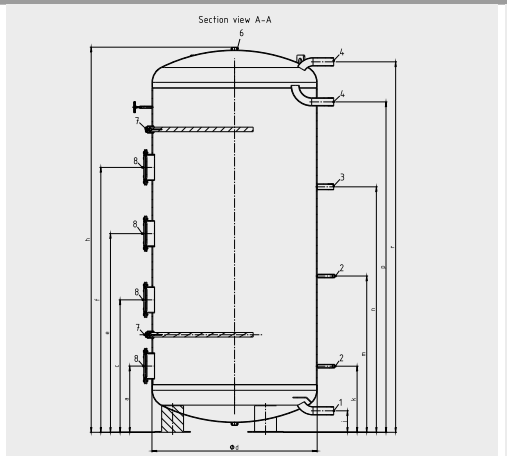

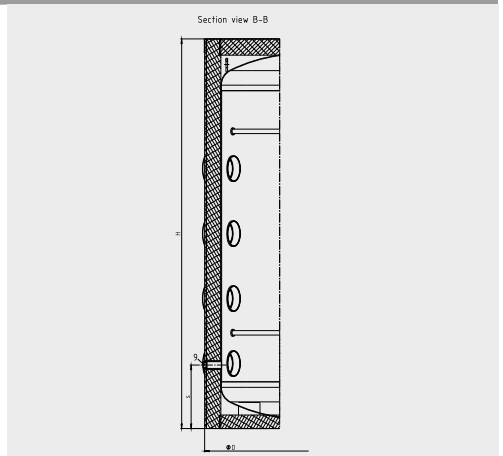

Tipo	Altura da conexão de água fria j [mm]	Altura da conexão de água quente r [mm]	Altura da conexão de água quente 2 p [mm]	Altura da conexão de circulação n [mm]	Altura da conexão de drenagem s [mm]	Altura da conexão do bujão/ flange 1 a [mm]	Altura da conexão do bujão/ flange 2 c [mm]	Altura da conexão do bujão/ flange 3 e [mm]	Altura da conexão do bujão/ flange 4 f [mm]	Altura da conexão do sensor 1 k [mm]	Altura da conexão do sensor 2 m [mm]	Altura máxima H [mm]	Altura sem isolamento h [mm]	Diâmetro D [mm]	Diâmetro sem isolamento d [mm]	Profundidade t [mm]
Storatherm Aqua Load AL .../R acumulador de água potável com um flange de revisão																
AL 750/R_C	102	1894	1643	1148	–	383	–	–	–	293	948	2042	1939	950	750	1055
AL 1000/R_C	100	1911	1651	1156	–	391	–	–	–	301	956	2068	1969	1050	850	1156
Storatherm Aqua Load AL .../R2 acumulador de água potável com dois flanges de revisão																
AL 750/R2_C	101	1893	1642	1147	–	382	752	–	–	101	947	2035	1939	960	750	1059
AL 1000/R2_C	100	1910	1650	1155	–	390	740	–	–	300	955	2060	1968	1050	850	1147

Data de criação 25-11-2026 Sujeito a alterações, com exceção de erros e omissões.
Reflex Winkelmann GmbH Gersteinstrasse 19 59227 Ahlen, Alemanha +49 2382 7069-0 www.reflex-winkelmann.com info@reflex.de

Storatherm Aqua Load Tanques de armazenamento

Tipo	Altura da conexão de água fria j [mm]	Altura da conexão de água quente r [mm]	Altura da conexão de água quente 2 p [mm]	Altura da conexão de circulação n [mm]	Altura da conexão de drenagem s [mm]	Altura da conexão do bujão/ flange 1 a [mm]	Altura da conexão do bujão/ flange 2 c [mm]	Altura da conexão do bujão/ flange 3 e [mm]	Altura da conexão do bujão/ flange 4 f [mm]	Altura da conexão do sensor 1 k [mm]	Altura da conexão do sensor 2 m [mm]	Altura máxima H [mm]	Altura sem isolamento h [mm]	Diâmetro D [mm]	Diâmetro sem isolamento d [mm]	Profundidade t [mm]
Storatherm Aqua Load AL .../R3 acumulador de água potável com três flanges de revisão																
AL 1500/R3_C	105	2049	1763	1357	350	412	824	1236	–	322	1077	2221	2128	1240	1000	1290
AL 2000/ R3_C	118	1960	1650	1388	360	443	886	1329	–	353	1108	2139	2039	1440	1200	1490
Storatherm Aqua Load AL .../R4 acumulador de água potável com quatro flanges de revisão																
AL 3000/R4	156	2691	2400	1966	470	481	962	1443	1924	391	1546	2884	2797	1440	1200	1492

Data de criação 25-11-2026 Sujeito a alterações, com exceção de erros e omissões.
Reflex Winkelmann GmbH Gersteinstrasse 19 59227 Ahlen, Alemanha +49 2382 7069-0 www.reflex-winkelmann.com info@reflex.de

Storatherm Aqua Load Tanques de armazenamento

Dados geométricos

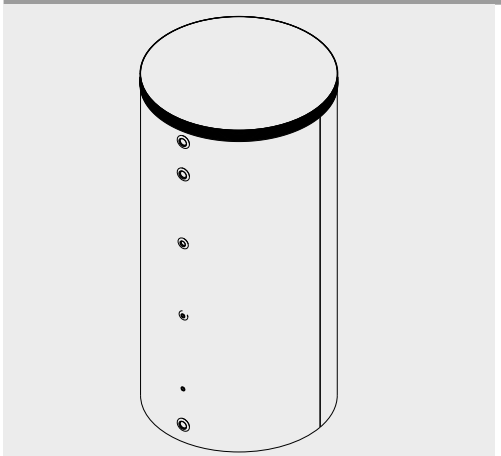

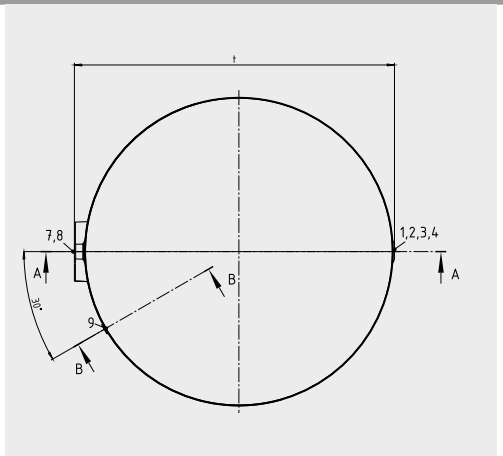

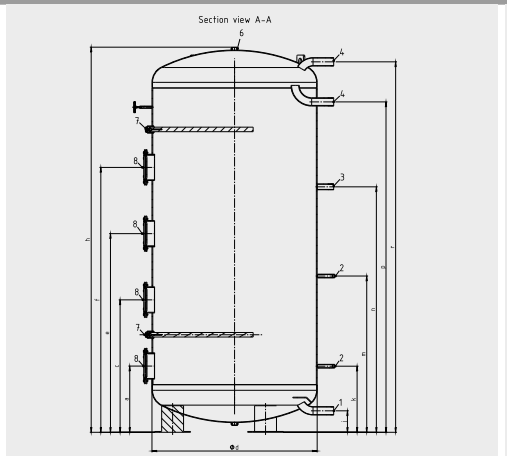

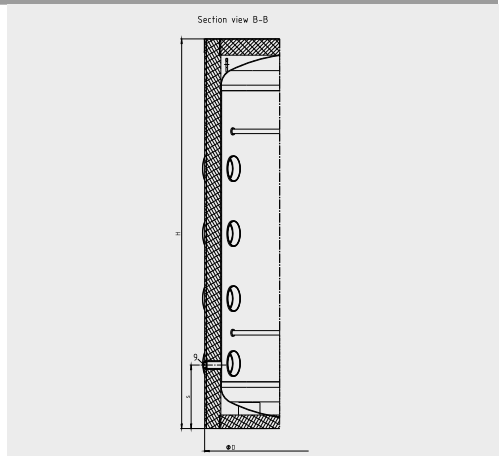

Tipo	Conexão de água fria 1	Conexão de água quente 4	Conexão de circulação 3	Conexão de drenagem 9	Conexão do bujão/flange 6	Conexão do flange EFHR 8	Conexão do sensor de temperatura 2
Storatherm Aqua Load AL .../R acumulador de água potável com um flange de revisão							
AL 750/R_C	R 2"	R 2"	R 1 ¼"	–	G 1 ¼"	DN180	G ½"
AL 1000/R_C	R 2"	R 2"	R 1 ¼"	–	G 1 ¼"	DN180	G ½"
Storatherm Aqua Load AL .../R2 acumulador de água potável com dois flanges de revisão							
AL 750/R2_C	R 2"	R 2"	R 1 ¼"	–	G 1 ¼"	DN180	G ½"
AL 1000/R2_C	R 2"	R 2"	R 1 ¼"	–	G 1 ¼"	DN180	G ½"
Storatherm Aqua Load AL .../R3 acumulador de água potável com três flanges de revisão							
AL 1500/R3_C	R 2"	R 2"	R 1 ¼"	G 1 ½"	G 1 ¼"	DN180	Rp ½"
AL 2000/ R3_C	R 2"	R 2"	R 1 ¼"	G 1 ½"	G 1 ¼"	DN180	Rp ½"

Data de criação 25-11-2026 Sujeito a alterações, com exceção de erros e omissões.

Reflex Winkelmann GmbH Gersteinstrasse 19 59227 Ahlen, Alemanha +49 2382 7069-0 www.reflex-winkelmann.com info@reflex.de

Storatherm Aqua Load Tanques de armazenamento

Tipo	Conexão de água fria 1	Conexão de água quente 4	Conexão de circulação 3	Conexão de drenagem 9	Conexão do bujão/flange 6	Conexão do flange EFHR 8	Conexão do sensor de temperatura 2
Storatherm Aqua Load AL .../R4 acumulador de água potável com quatro flanges de revisão							
AL 3000/R4	R 2"	R 2"	R 1¼"	G 1½"	G 1¼"	DN180	Rp ½"

Data de criação 25-11-2026 Sujeito a alterações, com exceção de erros e omissões.

Reflex Winkelmann GmbH Gersteinstrasse 19 59227 Ahlen, Alemanha +49 2382 7069-0 www.reflex-winkelmann.com info@reflex.de

Storatherm Aqua Load Tanques de armazenamento

Dados geométricos

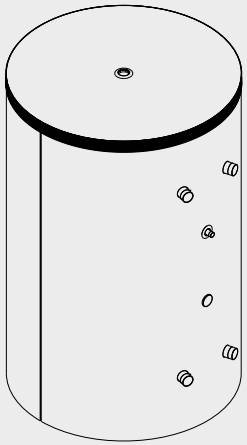

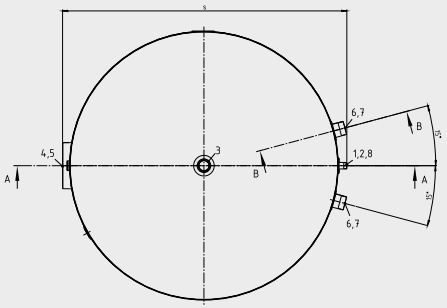

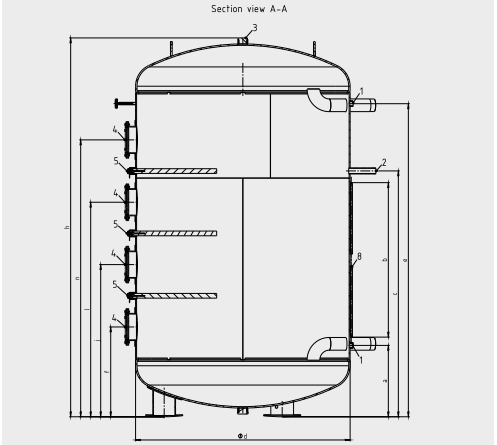

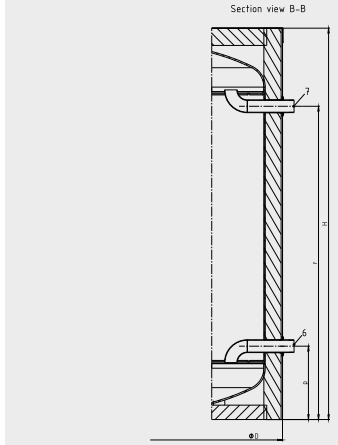

Tipo	Altura da conexão EFHR 1 4 [mm]	Altura da conexão de água fria p [mm]	Altura da conexão de água quente r [mm]	Altura da conexão de circulação c [mm]	Altura da conexão do bujão/ flange 1 f [mm]	Altura da conexão do bujão/ flange 2 j [mm]	Altura da conexão do bujão/ flange 3 l [mm]	Altura da conexão do bujão/ flange 4 n [mm]	Altura da conexão do sensor 1 a [mm]	Altura da conexão do sensor 2 e [mm]	Altura máxima H [mm]	Altura sem isolamento h [mm]	Comprimento da barra de fixação do sensor b [mm]	Diâmetro D [mm]	Diâmetro sem isolamento d [mm]	Profundidade s [mm]
Storatherm Aqua Load AL .../R4 acumulador de água potável com quatro flanges de revisão																
AL 4000/R4	628	510	2178	1719	628	1064	1500	1936	499	2189	2721	2640	1080	1740	1500	1850
AL 5000/R4	628	510	2663	2119	628	1109	1590	2119	499	2674	3230	3154	1080	1740	1500	1850

Data de criação 25-11-2026 Sujeito a alterações, com exceção de erros e omissões.
Reflex Winkelmann GmbH Gersteinstrasse 19 59227 Ahlen, Alemanha +49 2382 7069-0 www.reflex-winkelmann.com info@reflex.de

Storatherm Aqua Load Tanques de armazenamento

Dados geométricos

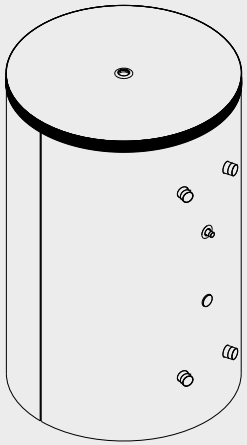

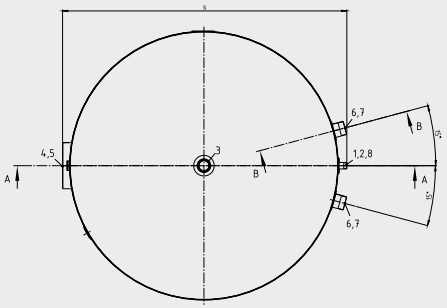

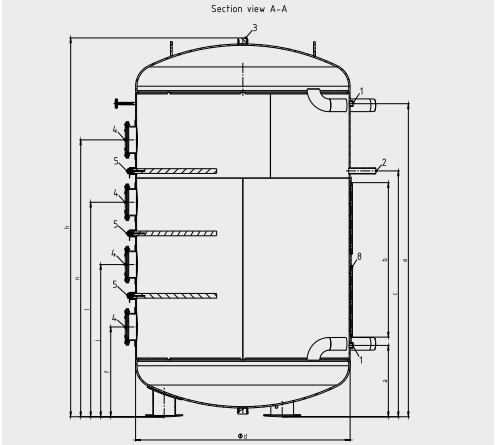

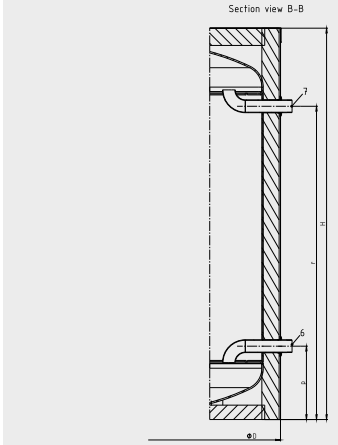

Tipo	Conexão da barra de terminais 8	Conexão de água fria 6	Conexão de água quente 7	Conexão de circulação 2	Conexão do bujão/flange 3	Conexão do flange EFHR 4	Conexão do sensor de temperatura 1
Storatherm Aqua Load AL .../R4 acumulador de água potável com quatro flanges de revisão							
AL 4000/R4	16 mm	G 3"	G 3"	R 1 ¼"	Rp 2"	DN180	Rp 1"
AL 5000/R4	16 mm	G 3"	G 3"	R 1 ¼"	Rp 2"	DN180	Rp 1"

Data de criação 25-11-2026 Sujeito a alterações, com exceção de erros e omissões.
Reflex Winkelmann GmbH Gersteinstrasse 19 59227 Ahlen, Alemanha +49 2382 7069-0 www.reflex-winkelmann.com info@reflex.de