Bufertvertne

Storatherm Heat akumulācijas tvertne apkures un dzesēšanas sistēmām



H 300/1–5000/1



HF 300/1–2000/1



HF 500/2–1500/1

tehniskās īpašības

- Uzglabāšanas tvertne no augstas kvalitātes tērauda S235JRG2 (St 37-2) apkures un dzesēšanas programmām, nepazeminot temperatūru zem rasas punkta
- Tvertne no iekšpuses nav apstrādāta, no ārpuses – plastmasas pārklājums
- izolēta piegāde
- Flīsa izolācija ar folijas apvalku, nav difūzijas necaurlaidīga
- maks. pieļaujamais darba pārspiediens:
  → Tvertne 3 bar (ab 1.500l 6 bar)
- maks. pieļaujamā darba temperatūra:
  → Tvertne 95 °C

tipu pārskats

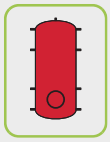

H.../R
Bufertvertne ar tīrīšanas atveri, bet bez izolācijas, pielietošanai ar aukstu ūdeni. Atbilstoša un pret difūziju noturīga siltumizolācija ir jāierīko ekspluatācijas vietā.
bez izolācijas

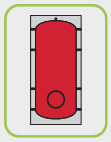

HF.../R
Bufertvertne ar tīrīšanas atveri un izolāciju
izolācija
līdz 1000 l: 100 mm flīsa izolācija ar folijas apvalku, noņemama
līdz 1500 l: 120 mm flīsa izolācija ar folijas apvalku, noņemama

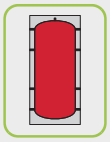

HF...
Bufertvertne ar izolāciju, bet bez pārskatīšanas atveres
izolācija
līdz 1000 l: 100 mm flīsa izolācija ar folijas apvalku, noņemama
līdz 1500 l: 120 mm flīsa izolācija ar folijas apvalku, noņemama

Sagatavošanas datums 25-11-2026 Izņemot kļūdas un izlaidumus.
Reflex Winkelmann GmbH Gersteinstrasse 19 59227 Ahlen, Vācija +49 2382 7069-0 www.reflex-winkelmann.com info@reflex.de

Storatherm Heat akumulācijas tvertne apkures un dzesēšanas sistēmām

Tips	preces Nr.		EEK[1]	Nominālā tilpība akumulācijas tvertnē [l]	Maks. montāžas garums elektr. radiat. ar atloku [mm]	Maks. montāžas garums elektr. skrūv. radiat. [mm]	izmēri sagāztā stāvoklī [mm]	Svars [kg]
	sudrabkrāsas	balta						
Storatherm Heat H .../R akumulācijas vertne ar tīrīšanas atveri bez izolācijas								
H 300/R	7783600	–	–	302	631	695	1380	58,00
H 500/R	7783800	–	–	476	670	606	1991	71,00
H 800/R	7784005	–	–	780	863	799	1902	121,00
H 1000/R	7784205	–	–	921	863	799	2181	135,00
H 1500/R	7784400	–	–	1412	1093	1009	2221	181,00
H 2000/R	7784600	–	–	2036	1292	1239	2281	257,00
H 3000/R	7788200	–	–	2958	1571	1518	2314	570,00
H 4000/R	7788500	–	–	3939	1571	1518	2841	677,00
H 5000/R	7788800	–	–	4867	1571	1518	3347	814,00
Storatherm Heat HF ... Bufertvertne ar izolāciju, bet bez pārskatīšanas atveres								
HF 300_C	7839100	–	C	302	670	–	1381	59,00
HF 500_C	7839200	–	C	476	670	–	1991	72,00
HF 800_C	7839300	–	C	780	863	–	1902	124,00
HF 1000_C	7839400	–	C	921	883	–	2181	139,00
HF 1500_C	7839500	–	C	1412	1093	–	2222	186,00
HF 2000_C	7839600	–	C	2036	1272	–	2234	266,00
Storatherm Heat HF .../R Bufertvertne ar tīrīšanas atveri un izolāciju								
HF 300/R_C	7842000	7842600	C	302	670	606	1381	60,30
HF 500/R_C	7842100	7842700	C	476	670	606	1991	79,10
HF 800/R_C	7842200	7842800	C	780	863	799	1902	104,10
HF 1000/R_C	7842300	7842900	C	921	863	799	2181	113,30
HF 1500/R_C	7842400	7843000	C	1412	1093	1034	2222	189,00
HF 2000/R_C	7842500	7843100	C	2032	1292	1219	2281	269,00

[1] Energoefektivitātes klase

Sagatavošanas datums 25-11-2026 Izņemot kļūdas un izlaidumus.

Reflex Winkelmann GmbH Gersteinstrasse 19 59227 Ahlen, Vācija +49 2382 7069-0 www.reflex-winkelmann.com info@reflex.de

Storatherm Heat akumulācijas tvertne apkures un dzesēšanas sistēmām

Ģeometriskie dati

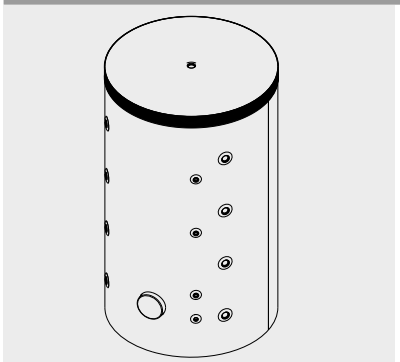

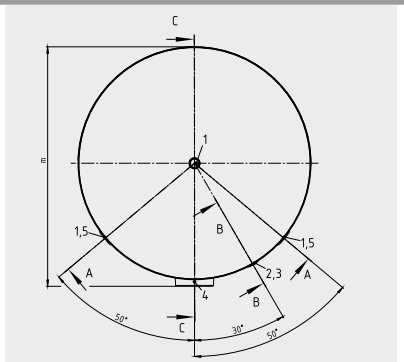

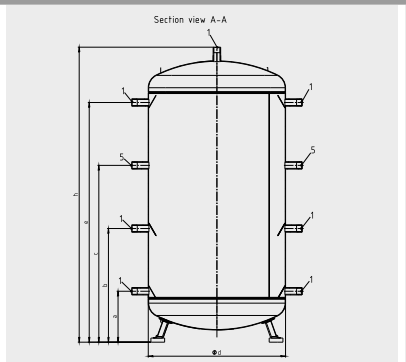

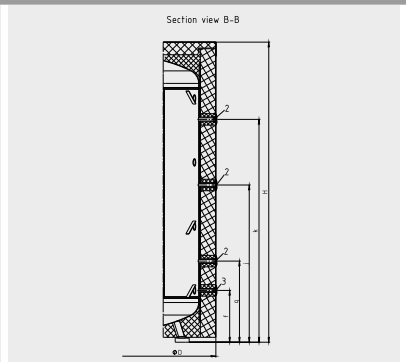

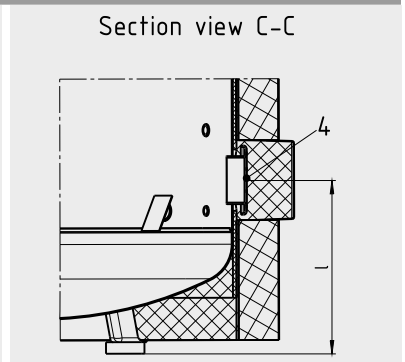

Tips	Augstums bez izolācijas h [mm]	Augstums savienojums EFHR 1 l [mm]	Augstums savienojums devējam 1 g [mm]	Augstums savienojums devējam 2 j [mm]	Augstums savienojums devējam 3 k [mm]	Augstums savienojums iztukšošanai f [mm]	Augstums savienojums uzmavai/ flanšam 1 a [mm]	Augstums savienojums uzmavai/ flanšam 2 b [mm]	Augstums savienojums uzmavai/ flanšam 3 c [mm]	Augstums savienojums uzmavai/ flanšam 4 e [mm]	Diametrs D [mm]	Diametrs bez izolācijas d [mm]	Dziļums m [mm]	Maks. augstums H [mm]	Maks. augstums h [mm]
Storatherm Heat H .../R akumulācijas vertne ar tīrīšanas atveri bez izolācijas															
H 300/R	–	265	380	670	960	210	225	490	760	1033	–	597	854	–	1321
H 500/R	–	265	375	945	1515	210	225	701	1181	1655	–	597	854	–	1951
H 800/R	–	311	386	896	1446	221	236	656	1076	1496	–	790	1025	–	1825
H 1000/R	–	385	461	1011	1581	296	310	768	1228	1681	–	790	1047	–	2115
H 1500/R	–	421	551	1096	1566	341	341	798	1258	1716	–	1000	1280	–	2119
H 2000/R	–	441	575	1100	1630	365	365	805	1245	1680	–	1200	1480	–	2142
H 3000/R	–	550	845	1247	1597	495	495	845	1247	1597	–	1500	–	–	2101
H 4000/R	–	551	1090	1577	2171	495	495	1090	1577	2171	–	1500	–	–	2676
H 5000/R	–	575	1305	1895	2682	520	520	1305	1895	2682	–	1500	–	–	3211

Sagatavošanas datums 25-11-2026 Izņemot kļūdas un izlaidumus.

Reflex Winkelmann GmbH Gersteinstrasse 19 59227 Ahlen, Vācija +49 2382 7069-0 www.reflex-winkelmann.com info@reflex.de

Storatherm Heat akumulācijas tvertne apkures un dzesēšanas sistēmām

Tips	Augstums bez izolācijas h [mm]	Augstums savienojums EFHR 1 l [mm]	Augstums savienojums devējam 1 g [mm]	Augstums savienojums devējam 2 j [mm]	Augstums savienojums devējam 3 k [mm]	Augstums savienojums iztukšošanai f [mm]	Augstums savienojums uzmavai/flanšam 1 a [mm]	Augstums savienojums uzmavai/flanšam 2 b [mm]	Augstums savienojums uzmavai/flanšam 3 c [mm]	Augstums savienojums uzmavai/flanšam 4 e [mm]	Diametrs D [mm]	Diametrs bez izolācijas d [mm]	Dziļums m [mm]	Maks. augstums H [mm]	Maks. augstums h [mm]
Storatherm Heat HF ... Bufertvertne ar izolāciju, bet bez pārskatīšanas atveres															
HF 800_C	1825	–	386	896	1446	221	236	656	1076	1496	980	790	–	1828	–
HF 1000_C	2115	–	461	1011	1581	296	310	768	1228	1681	980	790	–	2117	–
HF 1500_C	2119	–	551	1096	1566	341	341	798	1258	1716	1240	1000	–	2100	–
HF 2000_C	2142	–	575	1100	1630	365	365	805	1245	1680	1442	1200	–	2173	–
Storatherm Heat HF .../R Bufertvertne ar tīrīšanas atveri un izolāciju															
HF 300/R_C	1321	265	380	670	960	210	225	490	760	1033	797	597	854	1342	–
HF 500/R_C	1951	265	375	945	1515	210	225	701	1181	1655	797	597	854	1942	–
HF 800/R_C	1825	311	386	896	1446	221	236	656	1076	1496	980	790	1025	1828	–
HF 1000/R_C	2115	385	461	1011	1581	296	310	768	1228	1681	980	790	1047	2117	–
HF 1500/R_C	2119	421	551	1096	1566	341	341	798	1258	1716	1240	1000	1280	2100	–
HF 2000/R_C	2142	441	575	1100	1630	365	365	805	1245	1680	1442	1200	1480	2173	–

Sagatavošanas datums 25-11-2026 Izņemot kļūdas un izlaidumus.

Reflex Winkelmann GmbH Gersteinstrasse 19 59227 Ahlen, Vācija +49 2382 7069-0 www.reflex-winkelmann.com info@reflex.de

Storatherm Heat akumulācijas tvertne apkures un dzesēšanas sistēmām

Ģeometriskie dati

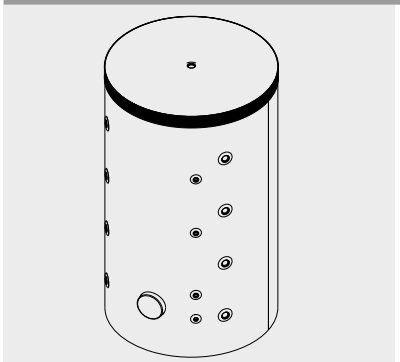

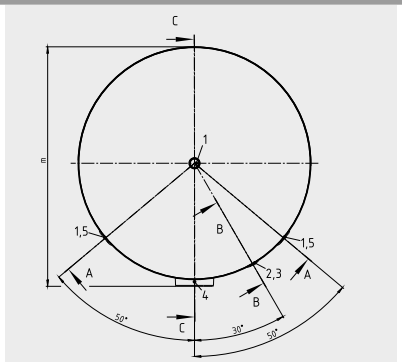

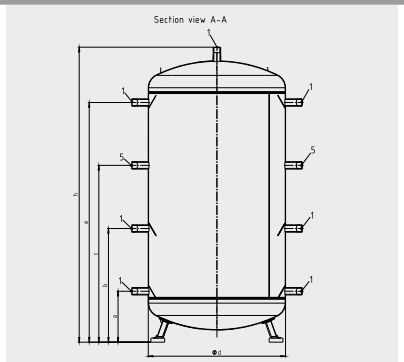

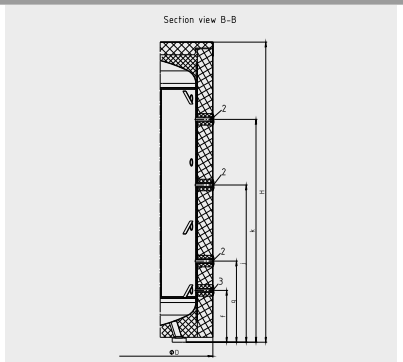

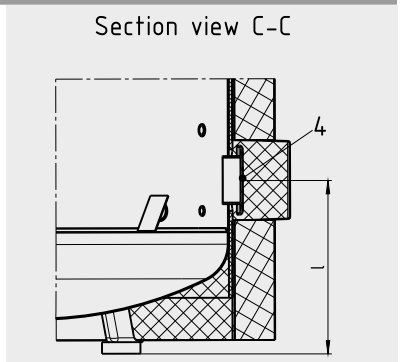

Tips	Savienojums flanšam EFHR 4	Savienojums iztukšošanai 3	Savienojums temperatūras devējam 2	Savienojums uzmava/flanšs 1	Savienojums uzmavai EEHR 5
Storatherm Heat H .../R akumulācijas vertne ar tīrīšanas atveri bez izolācijas					
H 300/R	DN110	G ½"	G ¾"	G 1 ½"	G 1 ½"
H 500/R	DN110	G ½"	G ¾"	G 1 ½"	G 1 ½"
H 800/R	DN110	G ½"	G ¾"	G 1 ½"	G 1 ½"
H 1000/R	DN110	G ½"	G ¾"	G 1 ½"	G 1 ½"
H 1500/R	DN110	G ½"	G ¾"	G 1 ½"	G 1 ½"
H 2000/R	DN110	G ½"	G ¾"	Rp 1 ½"	Rp 1 ½"
H 3000/R	DN110	Rp ¾"	Rp ½"	Rp 2"	Rp 2"
H 4000/R	DN110	Rp ¾"	Rp ½"	Rp 2"	Rp 2"
H 5000/R	DN110	Rp ¾"	Rp ½"	Rp 2"	Rp 2"
Storatherm Heat HF ... Bufertvertne ar izolāciju, bet bez pārskatīšanas atveres					
HF 800_C	–	G ½"	G ¾"	G 1 ½"	G 1 ½"
HF 1000_C	–	G ½"	G ¾"	G 1 ½"	G 1 ½"

Sagatavošanas datums 25-11-2026 Izņemot kļūdas un izlaidumus.

Reflex Winkelmann GmbH Gersteinstrasse 19 59227 Ahlen, Vācija +49 2382 7069-0 www.reflex-winkelmann.com info@reflex.de

Storatherm Heat akumulācijas tvertne apkures un dzesēšanas sistēmām

Tips	Savienojums flanšam EFHR 4	Savienojums iztukšošanai 3	Savienojums temperatūras devējam 2	Savienojums uzmava/flanšs 1	Savienojums uzmavai EEHR 5
HF 1500_C	–	G ½"	G ¾"	G 1 ½"	G 1 ½"
HF 2000_C	–	G ½"	G ¾"	Rp 1 ½"	Rp 1 ½"
Storatherm Heat HF .../R Bufertvertne ar tīrīšanas atveri un izolāciju					
HF 300/R_C	DN110	G ½"	G ¾"	G 1 ½"	G 1 ½"
HF 500/R_C	DN110	G ½"	G ¾"	G 1 ½"	G 1 ½"
HF 800/R_C	DN110	G ½"	G ¾"	G 1 ½"	G 1 ½"
HF 1000/R_C	DN110	G ½"	G ¾"	G 1 ½"	G 1 ½"
HF 1500/R_C	DN110	G ½"	G ¾"	G 1 ½"	G 1 ½"
HF 2000/R_C	DN110	G ½"	G ¾"	Rp 1 ½"	Rp 1 ½"

Sagatavošanas datums 25-11-2026 Izņemot kļūdas un izlaidumus.

Reflex Winkelmann GmbH Gersteinstrasse 19 59227 Ahlen, Vācija +49 2382 7069-0 www.reflex-winkelmann.com info@reflex.de

Storatherm Heat akumulācijas tvertne apkures un dzesēšanas sistēmām

Ģeometriskie dati

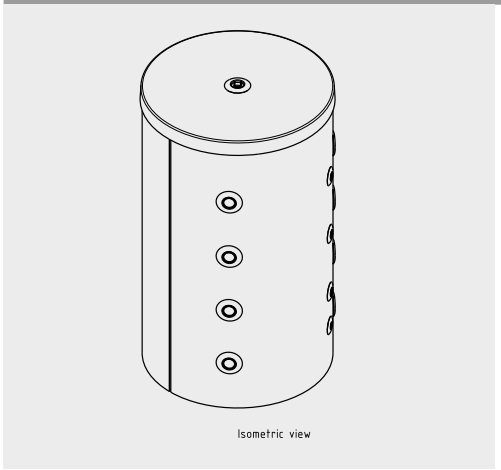

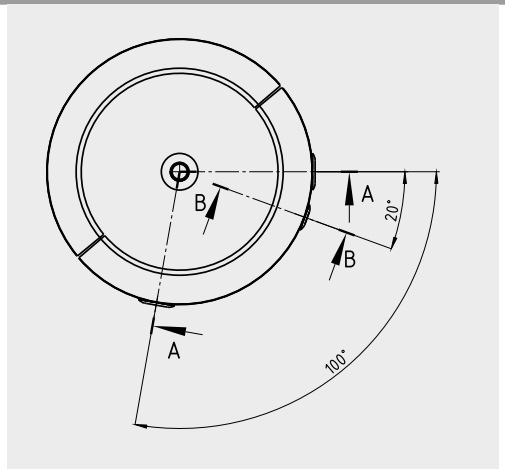

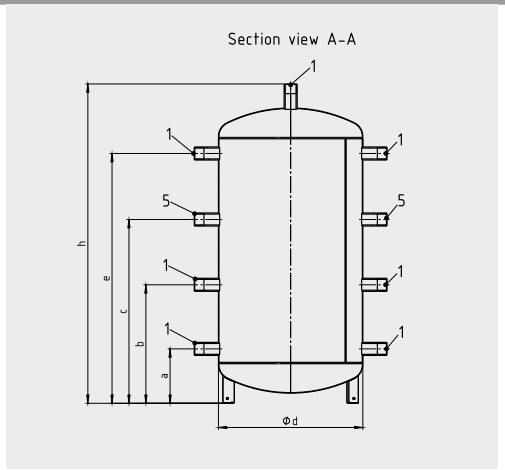

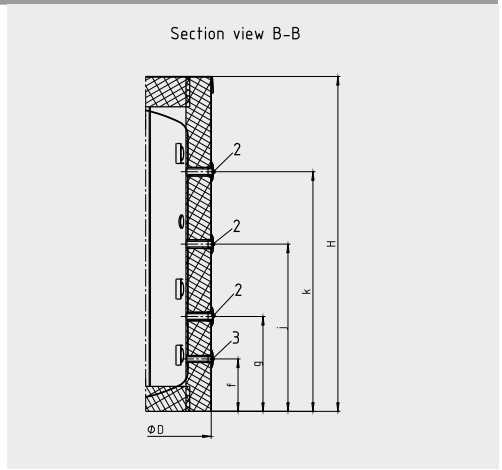

Tips	Augstums bez izolācijas h [mm]	Augstums savienojums devējam 1 g [mm]	Augstums savienojums devējam 2 j [mm]	Augstums savienojums devējam 3 k [mm]	Augstums savienojums iztukšošanai f [mm]	Augstums savienojums uzmavai / flanšam 1 a [mm]	Augstums savienojums uzmavai / flanšam 2 b [mm]	Augstums savienojums uzmavai / flanšam 3 c [mm]	Augstums savienojums uzmavai / flanšam 4 e [mm]	Diametrs D [mm]	Diametrs bez izolācijas d [mm]	Maks. augstums H [mm]
Storatherm Heat HF ... Bufertvertne ar izolāciju, bet bez pārskatīšanas atveres												
HF 300_C	1320	380	670	960	210	225	490	760	1033	797	597	1342
HF 500_C	1951	375	945	1515	210	225	701	1181	1655	797	597	1942

Sagatavošanas datums 25-11-2026 Izņemot kļūdas un izlaidumus.
Reflex Winkelmann GmbH Gersteinstrasse 19 59227 Ahlen, Vācija +49 2382 7069-0 www.reflex-winkelmann.com info@reflex.de

Storatherm Heat akumulācijas tvertne apkures un dzesēšanas sistēmām

Ģeometriskie dati

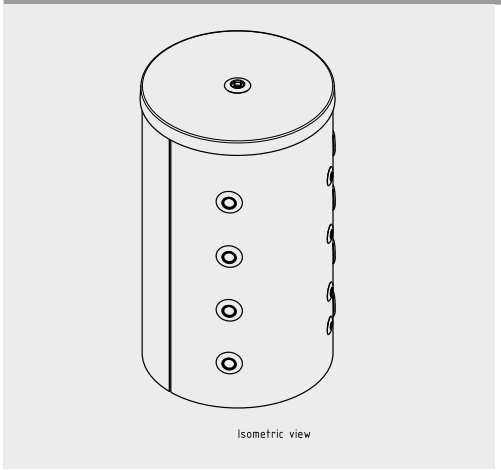

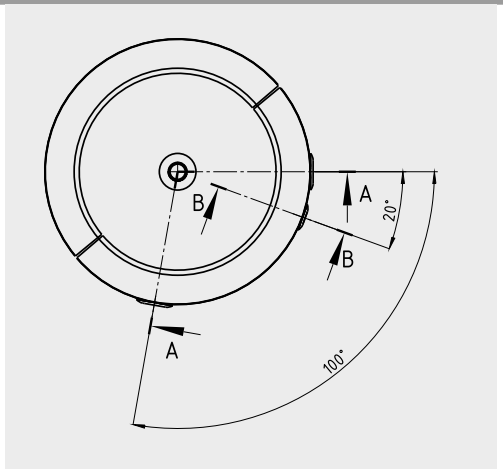

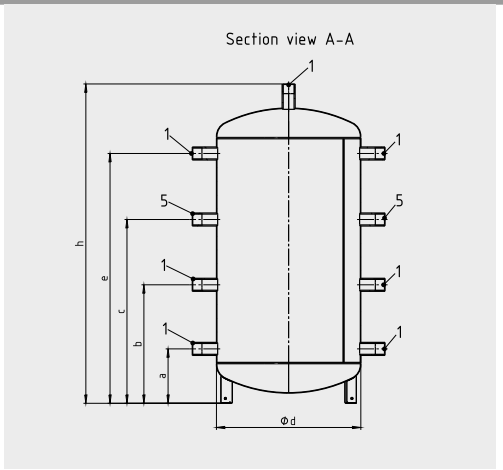

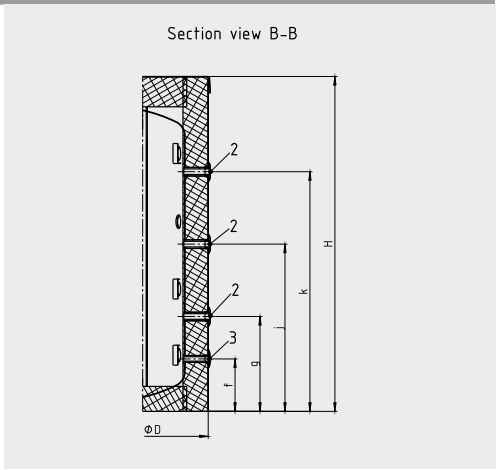

Tips	Savienojums iztukšošanai 3	Savienojums temperatūras devējam 2	Savienojums uzmava/flanšs 1	Savienojums uzmavai EEHR 5
Storatherm Heat HF ... Bufertvertne ar izolāciju, bet bez pārskatīšanas atveres				
HF 300_C	G ½"	G ¾"	G 1 ½"	G 1 ½"
HF 500_C	G ½"	G ¾"	G 1 ½"	G 1 ½"

Sagatavošanas datums 25-11-2026 Izņemot kļūdas un izlaidumus.
Reflex Winkelmann GmbH Gersteinstrasse 19 59227 Ahlen, Vācija +49 2382 7069-0 www.reflex-winkelmann.com info@reflex.de