Section view A-A

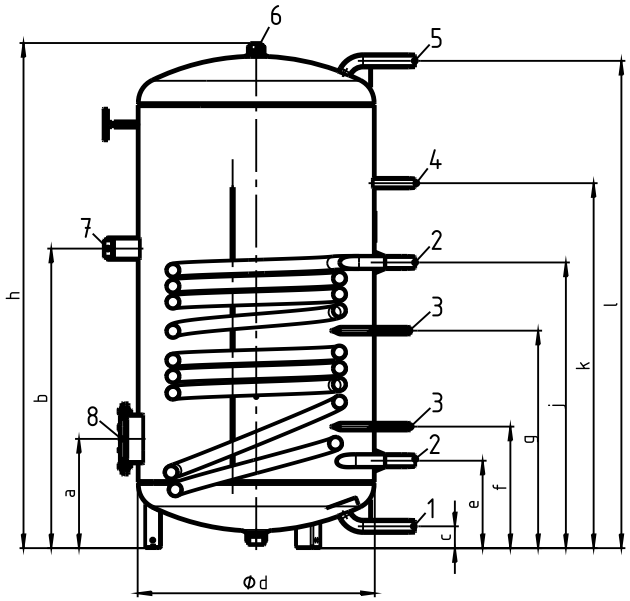

Section view B-B

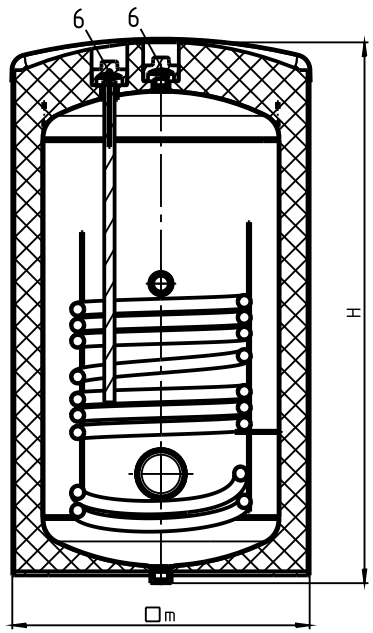

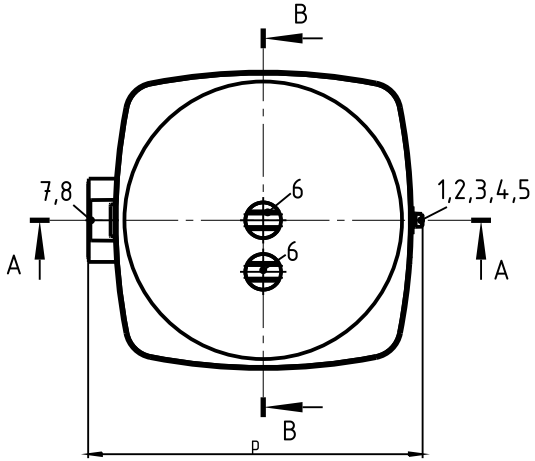

Ohne Abdeckung dargestellt/
Shown without cover

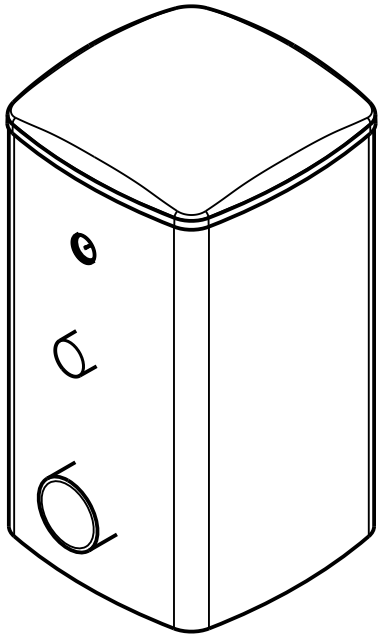

H	1678 mm
a	276 mm
b	958 mm
c	55 mm
d	598 mm
e	221 mm
f	369 mm
g	684 mm
h	1563 mm
j	909 mm
k	1112 mm
l	1526 mm
m	790 mm
p	844 mm

1	R 1"
2	R 1"
3	16 mm
4	R 3/4"
5	R 1"
6	G 1 1/2"
7	G 1 1/2"
8	DN110

6	Innengewinde

reflex
Thinking solutions.

Unterliegt nicht dem Änderungsdienst / Not subject to change management	Maßstab / Scale: unmaßstäblich unmeasured	Format / Size: A4
Revision 19/06/2026	Storatherm Aqua AF 400/1M_A weiß – Pdf_drawing_7355400	